産業用コネクタ

SOURIAU

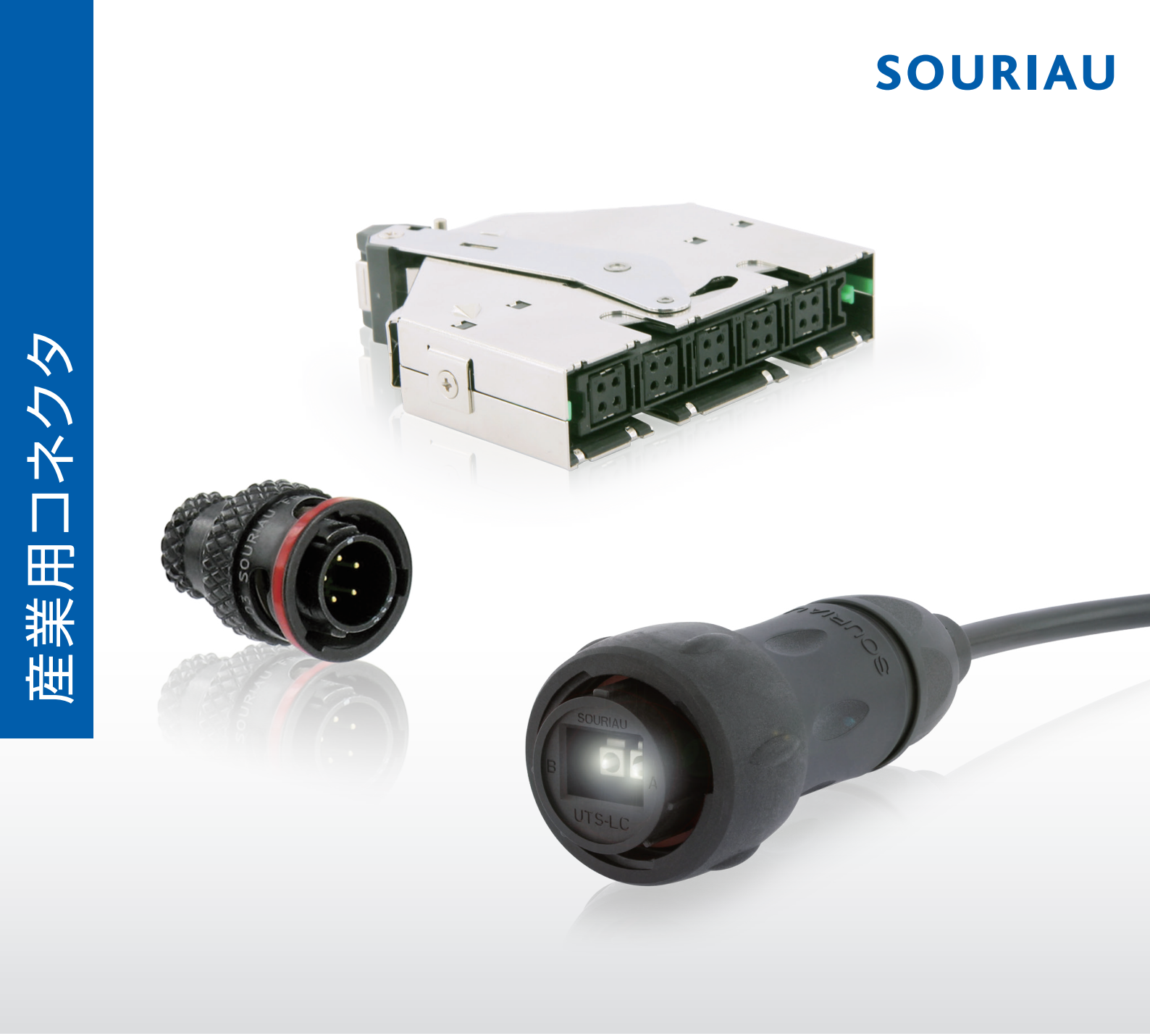

産業用コネクタ

SOURIAU
Connection Technologies

△ご注意

●ご使用にあたっては、弊社発行の「取扱説明書」・「納品仕様書」をご一読くださいますようお願いいたします。（弊社窓口まで別途お申し付けください）

●本カタログの記載内容は、2016年９月時点のものです。仕様についてはお断りなく変更することがありますので、あらかじめご了承ください。

●詳しい寸法については、弊社発行の参考図面をご参照ください。（弊社窓口まで別途お問い合わせください）

目　次

Contents

産業用コネクタ

ラインアップ 4

特　徴

スリオハイブリッドコネクタ 6
スリオコンタクトの信頼性 7

新製品

MSG 3U シリーズ 8

角形コネクタ　18

MB シリーズ
　レバーロックコネクタ 19
SQ シリーズ
　レバーロックコネクタ 25
MSG シリーズ
　フロントI/Oコネクタ 31
SMS シリーズ
　ナイロンコネクタ 38
SMS シリーズ
　ナイロンコネクタ　パネルマウントタイプ 39
SMS シリーズ
　ナイロンコネクタ　ボードマウントタイプ 44
SMS シリーズ
　ナイロンコネクタ　インライン･ボードマウントタイプ 47
SMS シリーズ
　ナイロンコネクタ　UL94V-0タイプ 54
SMS シリーズ
　ナイロンコネクタ　IPタイプ 60
MSM シリーズ
　バーンディコネクタ 62

ND シリーズ
　ラックドロワーコネクタ 76
MJ シリーズ
　ジャンクションコネクタ 79
誤嵌合防止用成極キー 84

丸形コネクタ　85

G シリーズ
　非防水フルメタルコネクタ 88
UTG シリーズ
　非防水メタルロッキングコネクタ 91
UTO シリーズ
　防水フルメタルコネクタ 96
丸形用アクセサリ 101
その他丸形コネクタ
　8D/8Dパワー/8STA/UTS/UTS LC/UTOW/VGE1/M/TP 110

コンタクト　111

切削圧着式コンタクト 112
SC/SM
　プレスコンタクト 114
RCDX/RMDX
　同軸コンタクト 116
クワドラックス
　イーサネット用コンタクト 119
RCPOF/RMPOF
　光ファイバー用コンタクト 120

工　具　121

圧着工具･挿入工具･引抜工具 122
工具対応表 127
工具対応表 - その他圧着工具の場合 128

各種ハーネスおよび特殊用途製品　130

カスタムデザインコネクタおよび特殊用途コネクタ&コンタクト　131

会社概要　132

グループ沿革　133

関連対応規格　134

産業用コネクタ　ラインアップ

スリオジャパンの技術スペシャリストが、コネクタに関するいかなる困難な問題にもチャレンジし、最適なソリューションを提供いたします。
特殊デザインの設計開発・デザイン変更など、お気軽にご相談ください。
お問い合わせ：service_jpn@souriau.com

マーケットカテゴリーアイコン　鉄道：　防衛・航空機：　造船：　FA：　プロセスコントロール：

角形コネクタ

RoHS COMPLIANT

難燃性

新製品

P.8
レバーロックコネクタ　MSG 3U

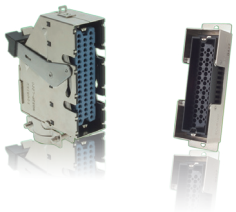

P.19
レバーロックコネクタ　MB

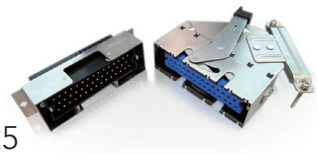

P.25
レバーロックコネクタ　SQ

P.31
フロントI/Oコネクタ　MSG

P.38
ナイロンコネクタ　SMS

P.62
バーンディコネクタ　MSM

P.76
ラックドロワーコネクタ　ND

P.79
ジャンクションコネクタ　MJ

共通コンタクト

丸形コネクタ・角形コネクタの区別なく、どのコネクタにも入れられます。

P.112
切削圧着式コンタクト

P.114
SC/SM　プレスコンタクト

P.116
RCDX/RMDX　同軸コンタクト

P.119
クワドラックス　イーサネット用コンタクト

P.120
RCPOF/RMPOF　光ファイバー用コンタクト

産業用コネクタ　ラインアップ

丸形コネクタ

P.88

非防水フルメタルコネクタ　G

P.91

非防水メタルロッキングコネクタ UTG

防水

P.96

防水フルメタルコネクタ　UTO

防水　高密度

別途お問い合わせください

防水メタルコネクタ　UTOW

防水　耐 UV

別紙専用カタログ参照

防水・防塵・耐UVコネクタ　UTS

光　防水

別紙専用カタログ参照

防水・防塵・光コネクタ　UTS LC

防水　耐振動

別紙専用カタログ参照

耐振動メタルコネクタ　VGE1

その他丸形コネクタ

防水　高密度

別紙専用カタログ参照

高密度・防水・軽量コネクタ 8D

ハイパワー

別紙専用カタログ参照

大電流コネクタ 8Dパワー

防水　小型　高密度

別紙専用カタログ参照

小型・軽量・防水コネクタ 8STA

水中

別紙専用カタログ参照

水中コネクタ M

水中

別紙専用カタログ参照

水中コネクタ　TP

その他様々なコネクタラインアップがございます。

スリオハイブリッドコネクタ

スリオのコネクタシステムは、電源・信号・同軸・パワーラインをひとつのハウジングに混在できる画期的なコネクタシステムです。

また、クワドラックス（4芯シールド）・光ファイバーコンタクトをご使用いただくことにより、高速通信ソリューションを提供します。

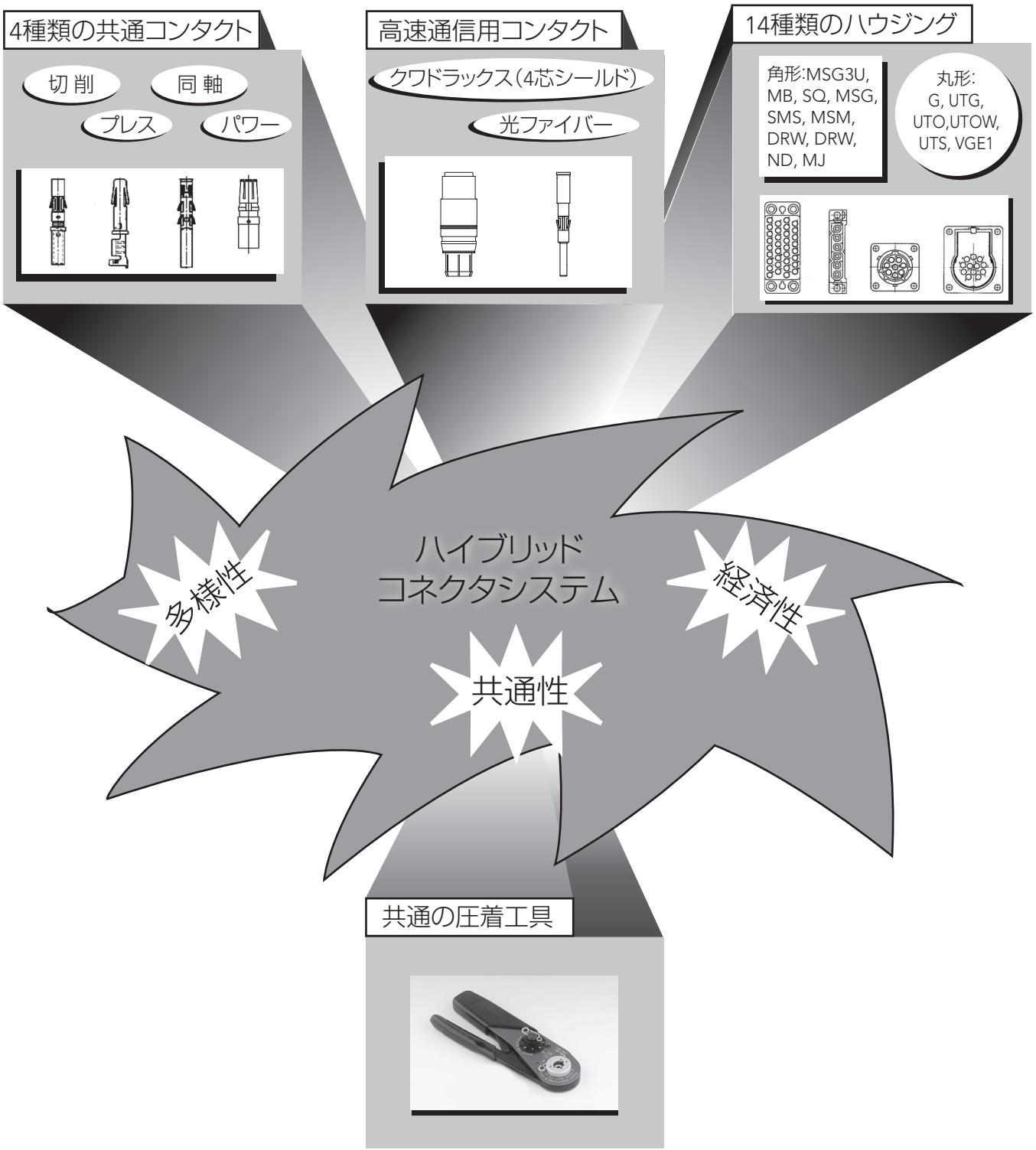

スリオコンタクトの信頼性

スリオのハイブリッドコネクタシステムは、1960年代にRC/RM切削コンタクトとともに日本に紹介されて以来約40年以上の長きに渡り、鉄道車両、鉄道信号、電力業界、工作機械、半導体製造装置、医療器、通信機、データ機器など、幅広い分野で屋内・屋外での使用を通じ、 接触不良ゼロ という 絶対の信頼性 を得ております。現在では、切削コンタクトRC・RCS/RM（バーンディコンタクト）に、ローコストプレスコンタクト、切削同軸コンタクト、パワーコンタクト、光ファイバー用コンタクト、高速データ通信用クワドラックス（４芯シールド）コンタクトを加え、完璧なコネクタファミリーとしてお客様の多岐にわたるご要望にお答えしております。

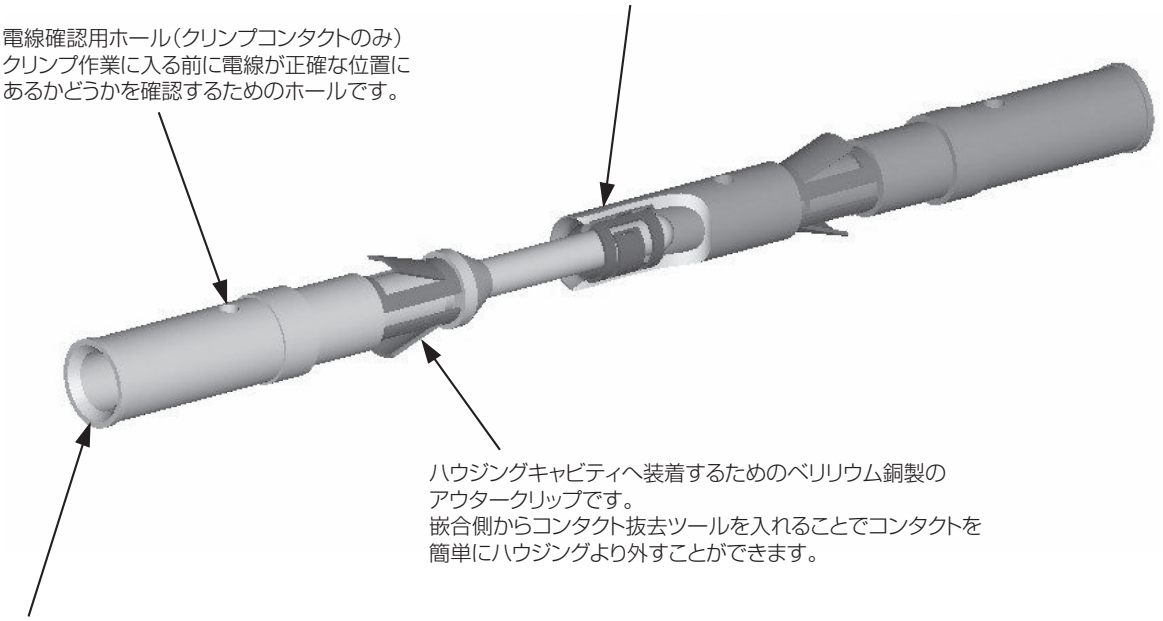

MSG 3U シリーズ

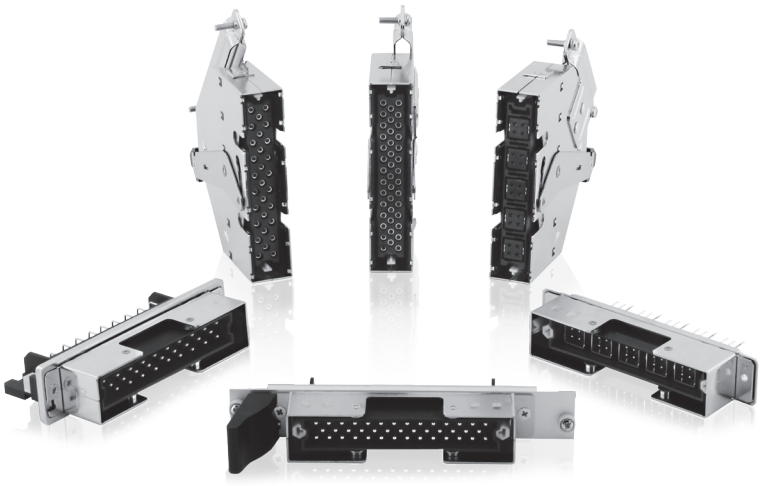

＜共通項目＞

- 3Uパネル実装向けに開発した、小型角形レバーロックコネクタ
- シェルを共通化し、シグナル接続用途及びイーサネット接続用途の2種類をラインアップ
- 様々な基板レイアウトが選択可能（ライトアングル・ストレート・電線対電線）
- 鉄道業界に求められる各種燃焼規格に適合（車材燃試・EN45545-2・NFPA130）
- 従来の弊社MB・SQシリーズにて実績のある4点呼び込みによるピン曲り防止・脱落防止構造及びロッキングラッチ・レバーロック機構を踏襲。従来品より更なる小型化を実現
- 誤嵌合防止キーを標準装備。72通りの組み合わせが可能

＜信号用途＞

- 29極・41極をラインアップ。フード・スカートは共通
- コンタクトは従来から鉄道業界で十分に実績のある共通コンタクト：RC・RCS/RMを使用
  - 国内鉄道車両電線　WL1電線1.25mm^{2}に対応（29極）

＜イーサネット用途＞

- 5ポート分を一括嵌合することができる集合型cat5e対応イーサネット接続コネクタ
- 伝送ケーブルのシールドに対し、様々な接地が選択可能

関連対応規格：134ページをご参照ください

仕様

使用温度範囲：	−40℃～+120℃
定格電流：	7.5A
接触抵抗：	15mΩ以下
絶縁抵抗：	<イーサネット用> 2000MΩ <信号用>5000MΩ
耐電圧：	<イーサネット用> A.C.1000Vrms（1分間） <信号用> A.C.2000Vrms（1分間）
耐久：	嵌合・離脱500回
振動：	JIS E 3014 (2種)/ JIS E 3015 (2種)
衝撃振動	JIS E 4031 区分 1　等級B
塩水噴霧：	JIS C 60068-2-11
温湿度組合わせ：	JIS C 60068-2-38

材質

ボディ：	ガラス繊維入りナイロン樹脂（UL94V-0インサート使用）
スカート/フード：	鋼（ニッケルめっき）
レバー（プラグ）：	ステンレス

型番構成

<イーサネット用>

プラグ

シリーズ	MSG	5A	P	1	Y	1	S	ABCDE
極　数	5A：5クワッド							
プラグ								
伝送ケーブル引出し方向	1：ケーブル上引出し 2：ケーブル下引出し							
誤嵌合防止キーの有無	Y：誤嵌合防止キー実装 N：誤嵌合防止キー未実装							
コンタクトめっき	1：0.4μm金めっき							
伝送ケーブルシース径	S：φ6.3～6.9mm L：φ7.0～9.3mm							
グランドクリップの装着ポジション	ABCDE：全てのポジションにグランドクリップ有り BCDE：ポジションB、C、D、Eにグランドクリップ有り 無記入：全てのポジションにグランドクリップ無し							

レセプタクル

シリーズ	MSG	5A	R	R	Y	1		
極　数	5A：5クワッド							
レセプタクル								
ターミナル形態	R：ライトアングル S：ストレート							
誤嵌合防止キーの有無	Y：誤嵌合防止キー実装 N：誤嵌合防止キー未実装							
コンタクトめっき	1：0.4μm金めっき							
クワッドシェルの装着ポジション	無記入：全てのポジションに実装無し ABCDE：全てのポジションに実装有り A：表示ポジションにのみ実装有り							
フランジ/ブラケット形態	無記入：フランジ付き（ライトアングル） 標準ブラケット（ストレート） ２：フランジ無し（ライトアングル） 幅広ブラケット（ストレート）							

新製品　MSG 3U　シリーズ

<信号用>

プラグ

シリーズ		MSG	29	P	1	Y	1	L
極　　数	29：29極 41：41極							
プラグ								
ケーブル引出し方向	1：ケーブル上引出し 2：ケーブル下引出し							
誤嵌合防止キーの有無	Y：誤嵌合防止キー実装 N：誤嵌合防止キー未実装							
フードバリエーション	0：グランドプレート無し 1：グランドプレート付き							
バリエーション	L　　：ケーブルクランプ大 無記入　：ケーブルクランプ小							

レセプタクル

シリーズ		MSG	29	R	R	1	Y	1	M1
極　　数	29：29極 41：41極								
レセプタクル									
ターミナル形態	R：ライトアングル（41極・29極） S：ストレート（29極のみ） W：コンタクト圧着挿入タイプ（41極のみ）								
コンタクトタイプ									
誤嵌合防止キーの有無	Y：誤嵌合防止キー実装 N：誤嵌合防止キー未実装								
コンタクトの 装着ポジション	0：未実装（ターミナル形態Wのみ) 1：コンタクトフル実装（ターミナル形態RまたはSのみ）								
フランジ/ブラケット形態	M1：フランジ付き（ライトアングル） 　　標準ブラケット（ストレート） M2：フランジ無し（ライトアングル） 　　幅広ブラケット（ストレート）								

アクセサリ<イーサネット用・信号用共通>

スカート（ストレートおよびライトアングルレセプタクル用）

シリーズ		MSG 3U	SK	FP	1
スカート					
タイプ	FP：ハンドル切欠き有り BP：ハンドル切欠き無し				
ケーブル引出し方向	1：ケーブル上引出し 2：ケーブル下引出し				

スカート（ライトアングルレセプタクルのみ）

シリーズ	MSG 3U	SK	FPF	1	2
スカート					
タイプ	FPF：3U-4HPフロントパネル付き BPF：ライトアングルブラケット付き				
ケーブル引出し方向	1：ケーブル上引出し 2：ケーブル下引出し				
イジェクタハンドル取付位置 (FPFタイプのみ選択))	1：上側取付 2：下側取付				

イジェクタハンドル（オプション）

シリーズ	MSG 3U	EJ	1
イジェクタハンドル			
種類	1：上側取付け用 2：下側取付け用		

レセプタクル用ダストカバー（オプション）

シリーズ	MSG 3U	FC	1
ダストカバー			
バリエーション	1：標準 (ニッケルめっき)		

誤嵌合防止キー（未実装の場合）

シリーズ	MSG 3U	PK	1
誤嵌合防止キー			
種類	1：ソケット 2：ピン		

<イーサネット用コネクタ>

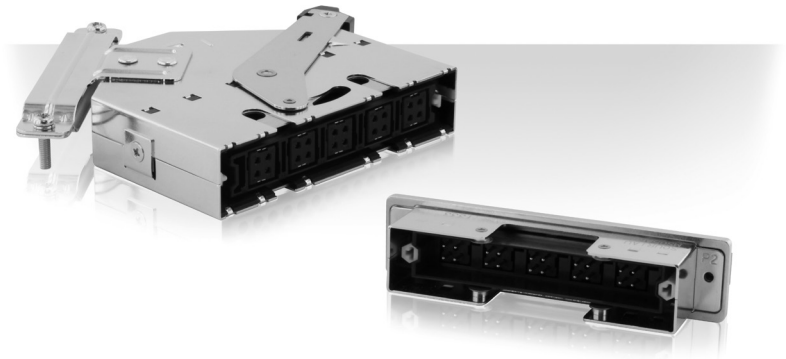

プラグ　MSG5AP-1Y1-SABCDE

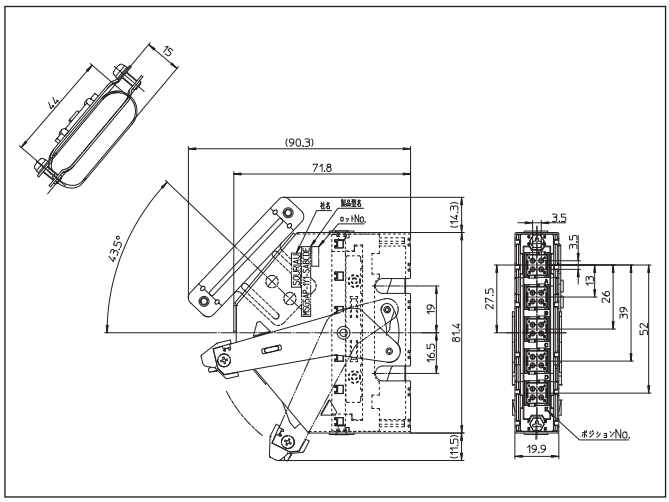

MSG5AP-1Y1-LABCDE

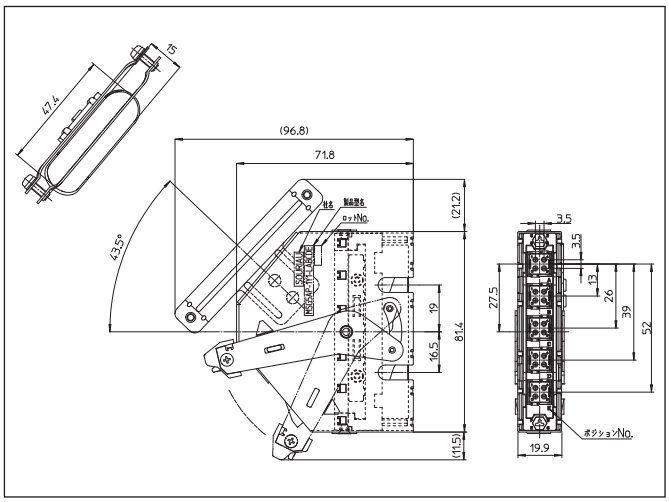

レセプタクル　MSG5AR-RY1

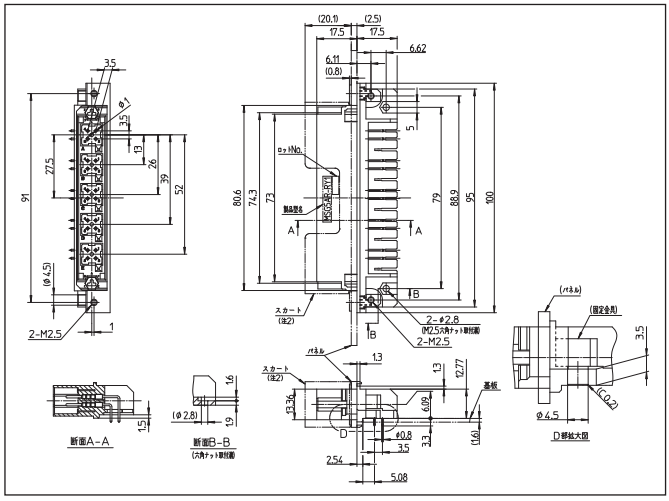

＊その他バリエーションの図面についてはお問い合わせください。

<信号用コネクタ>
29極

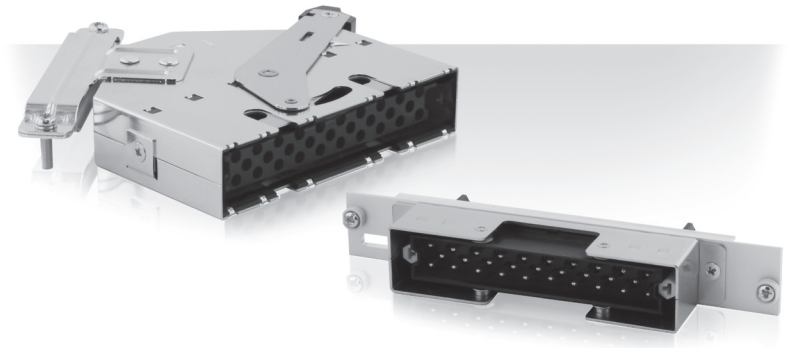

プラグ　MSG29P-1Y1-L

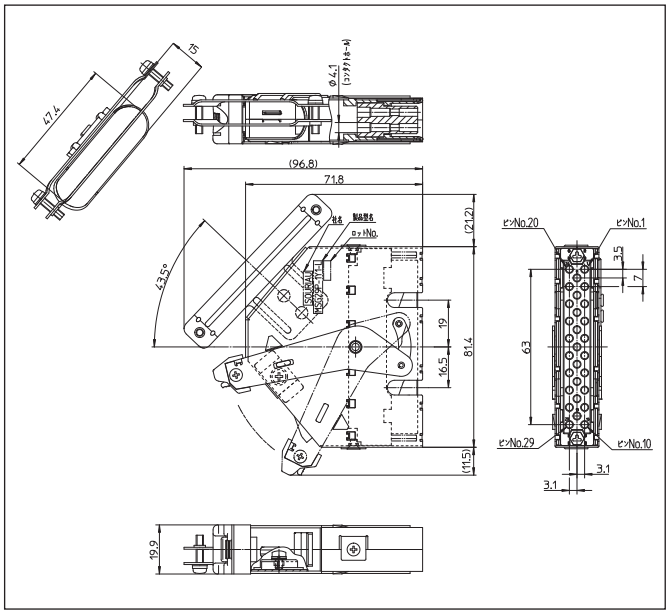

レセプタクル　MSG29RR-1Y1-M1

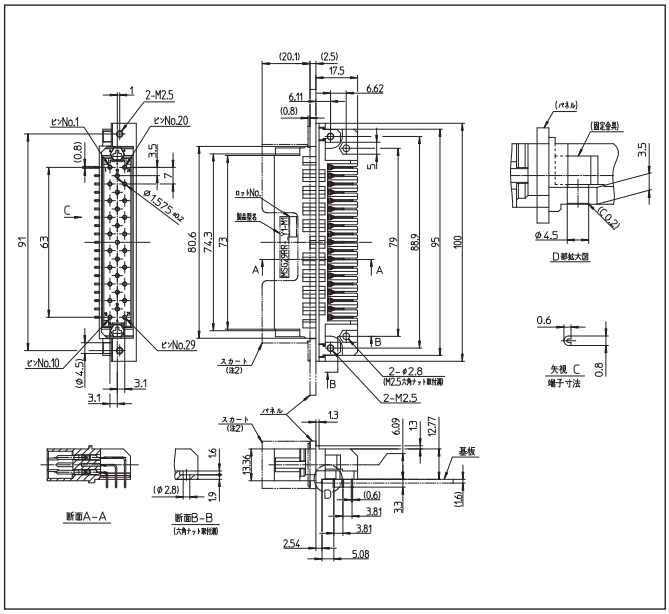

＜信号用コネクタ＞
41極

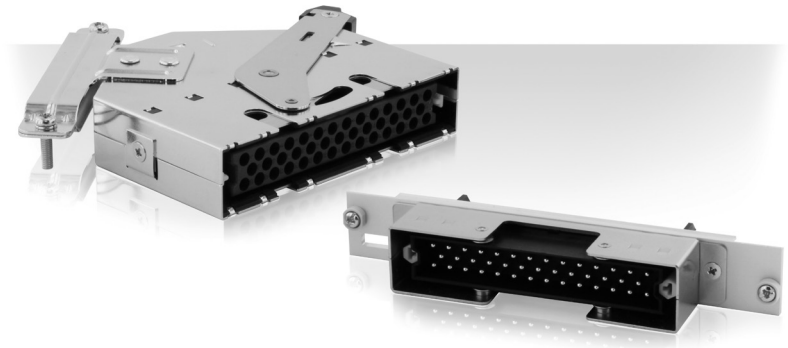

プラグ　MSG41P-1Y1-L

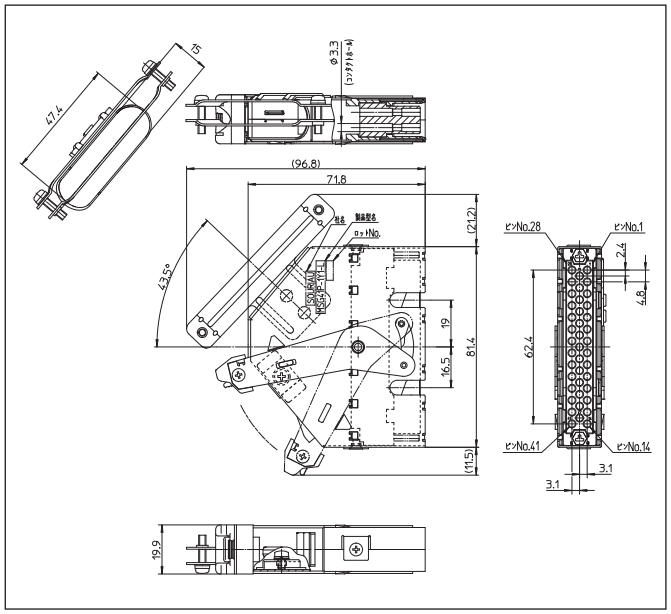

レセプタクル　MSG41RR-1Y1-M1

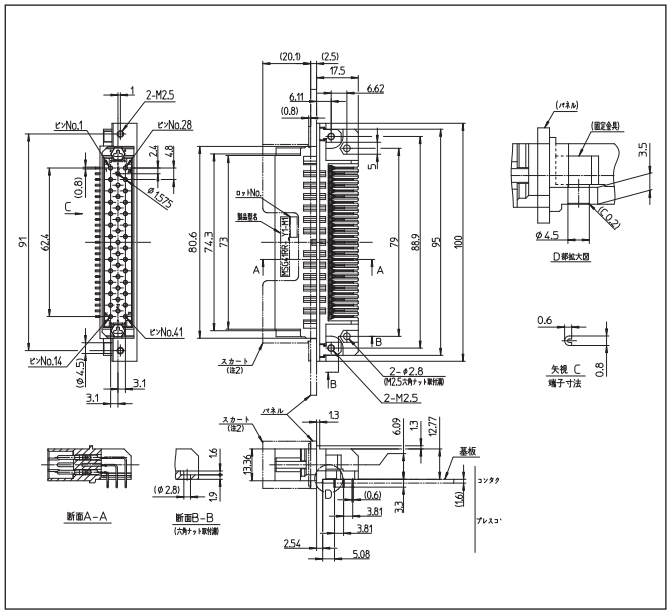

＊29極と41極の外径寸法は同じです。
＊その他バリエーションの図面についてはお問い合わせください。

＜アクセサリ＞

スカート

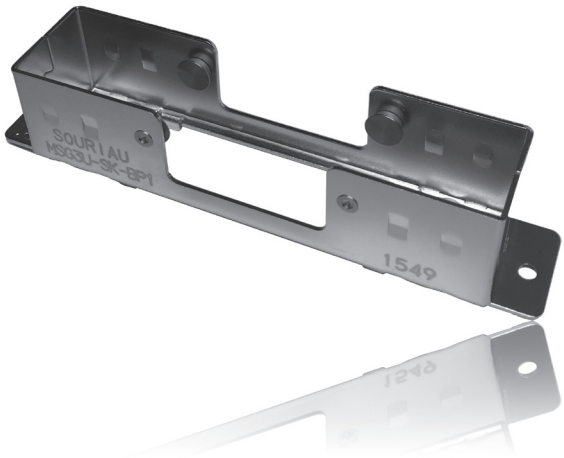

MSG3U-SK-FP_

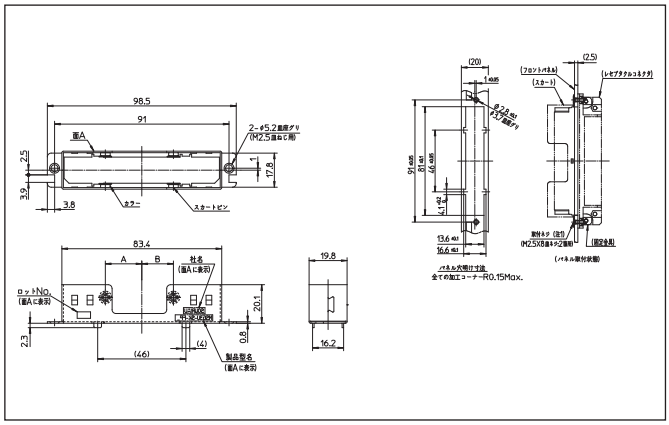

MSG-3U-SUK-BPF_

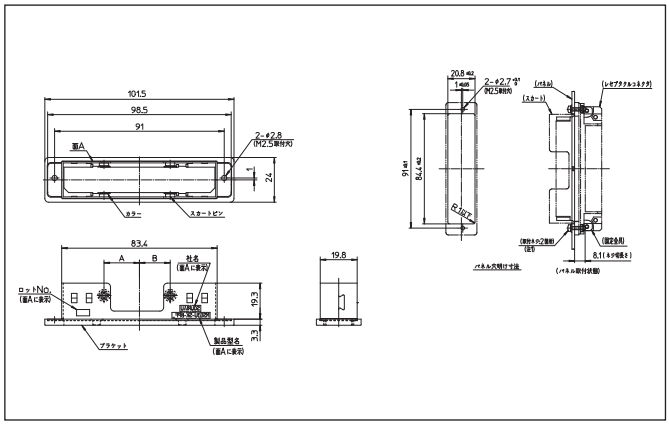

イジェクタハンドル

MSG3U-EJ2

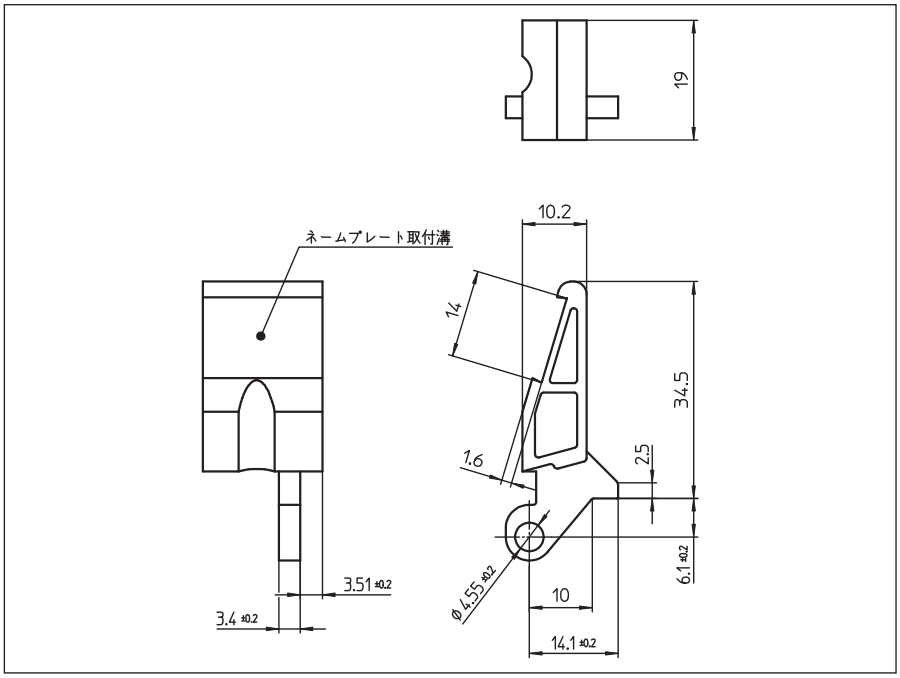

新製品　MSG 3U　シリーズ

レセプタクル用ダストカバー

MSG3U-FC1

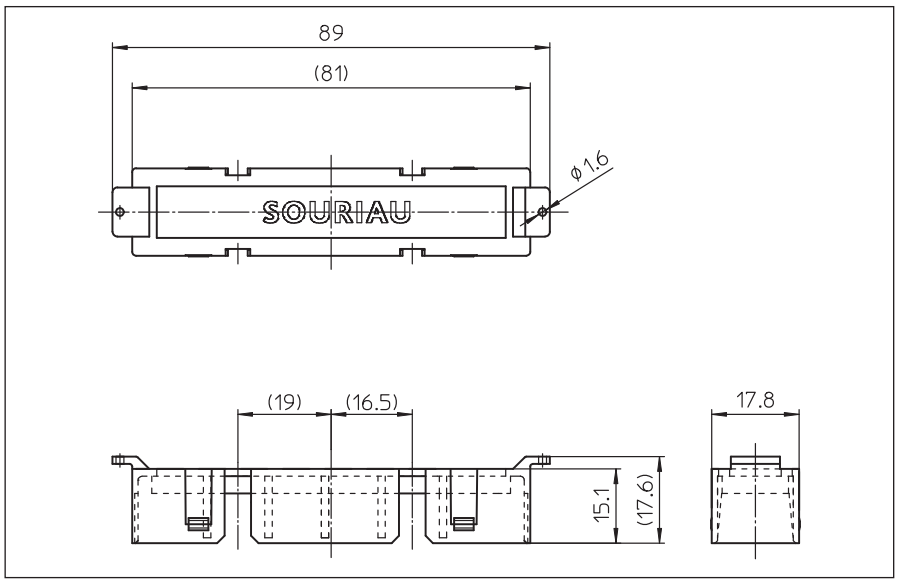

誤嵌合防止キー

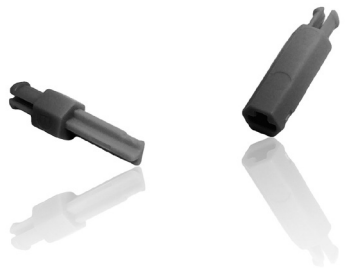

MSG3U-PK1

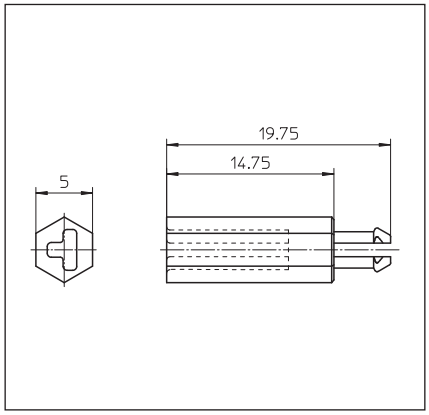

MSG3U-PK2

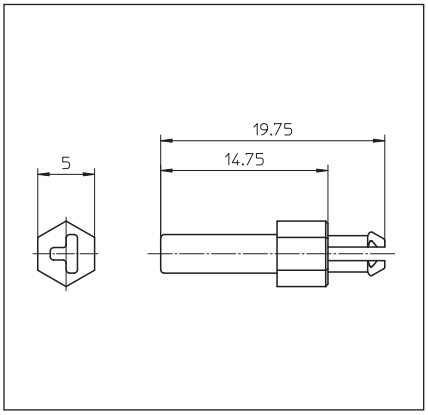

＊その他バリエーションの図面についてはお問い合わせください。

＜イーサネット用コンタクト工具＞

MSG 3Uイーサネット用コネクタのコンタクトの取扱いには下記の専用工具が必要となります。

クワッド用サイズ20コンタクト圧着工具本体：
M22520/2-01（スリオ型番：8630-165）
ロケータ：M22520/2-08

クワッド抜去工具：T-MSG3UH-01

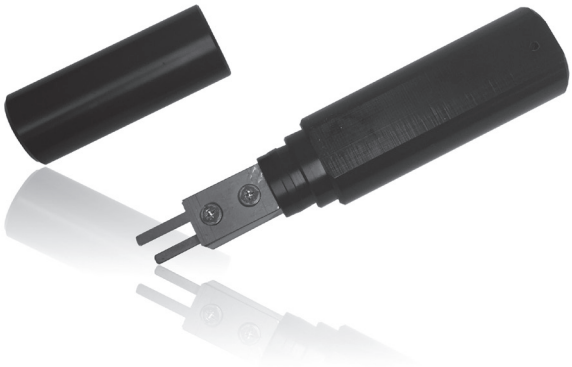

クワッド用サイズ20コンタクト圧着工具本体： M20S-1J
ダイス： S-5APK
ストップブッシング： SL-5APK

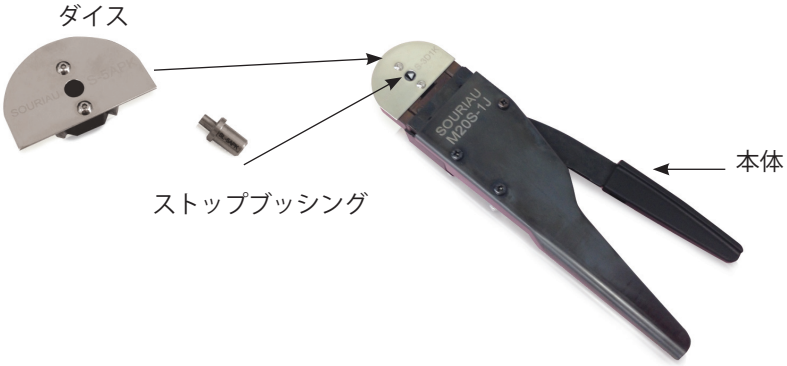

角形コネクタ

数種類の角形コネクタがシリーズ化されています。

電線対電線、電線対基板用が用意されています。

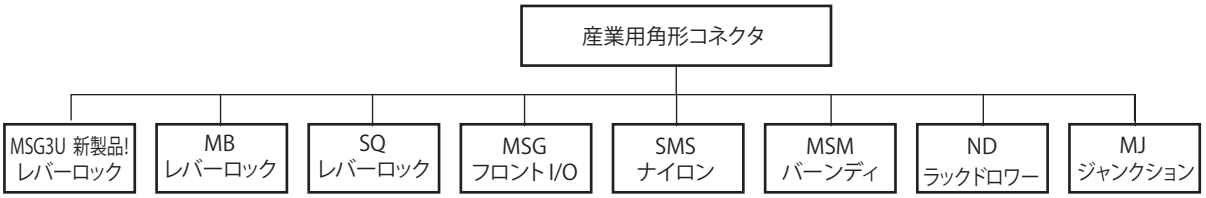

記：角形コネクタアクセサリについては別途お問い合わせください。

レバーロックコネクタ

- 鉄道地上設備用レバーロックコネクタ
- 極数バリエーション：29・52極
- ケーブル引出しバリエーション：垂直・水平・斜め45°の3方向に対応（斜め45°は52極のみ）
- 誤嵌合防止キーを標準装備。35通りの組み合わせが可能
- 4点呼び込みによるピン曲り防止・脱落防止機構及びロッキングラッチ・レバーロック機構を採用。ピンレイアウトに制限を持たせず、確実かつスムーズな着脱が可能
- コンタクトは従来から鉄道業界で十分に実績のある共通コンタクト：RC・RCS/RMを使用
- 国内鉄道車両電線　WL1電線1.25mm^{2}に対応（29極）

関連対応規格：134ページをご参照ください

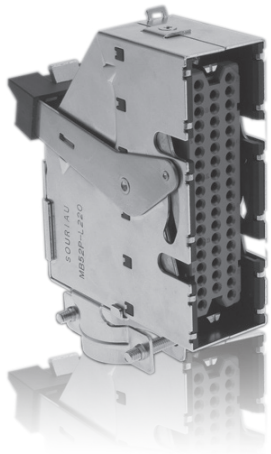

仕様

使用温度範囲：	−55℃～+125℃
絶縁抵抗：	5000MΩ以上
耐電圧：	A.C.2000V（1分間）
耐久：	嵌合･離脱500回
振動：	JIS-C-0040
塩水噴霧：	JIS-C-0023
温湿度組合せ：	JIS-C-0028

材質

インサート：	ガラス繊維入りPBT樹脂（UL94V-0）
スカート／フード：	鋼（ニッケルめっき）
レバー（プラグ）：	ステンレス

型番構成　レセプタクル

シリーズ名：		MB	52	R	-L	1	1	0
極数：	29, 52							
レセプタクル：	R：レセプタクル							
着脱方式：	L：レバータイプ							
コンタクトタイプ：	1：RM切削コンタクト金または銀めっき(銀めっきはバリエーション0の時のみ)							
スカート成極（プラグケーブル引出し方法）：	1：ケーブル上口出し 2：ケーブル下口出し							
バリエーション：	0：コンタクト無し 1：ディップコンタクトタイプ（RM20M-12G60D28）(52極のみ)							

型番構成　プラグ

シリーズ名：		MB	52	P	-L	1	1	0
極数：	29, 52							
プラグ：	P：プラグ							
着脱方式：	L：レバータイプ							
フード成極（ケーブル引出し方法）：	1：ケーブル上口出し 2：ケーブル下口出し							
ケーブル引出しバリエーション：	1：垂直 2：水平 3：斜め（52極）							
バリエーション：	0：標準 1：広間口ケーブルクランプ(52極のみ)							

嵌合バリエーション

ケーブル 引出し方向	ケーブルクランプタイプ（ケーブル引出しバリエーション）	
上引出し	垂直 プラグ：MB29/52P- L110 レセプタクル：MB29/52R- L110 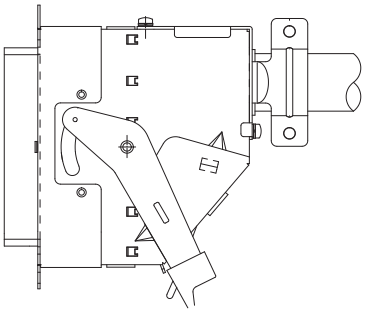	水平 プラグ：MB29/52P- L120 レセプタクル：MB29/52R- L110 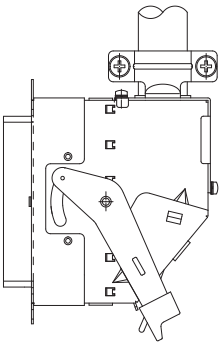
下引出し	垂直 プラグ：MB29/52P- L210 レセプタクル：MB29/52R- L120 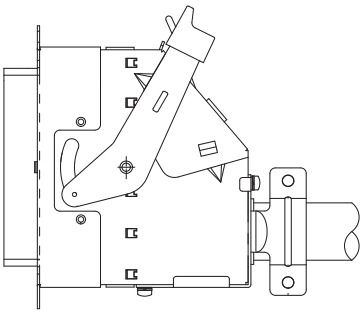	水平 プラグ：MB29/52P- L220 レセプタクル：MB29/52R- L120 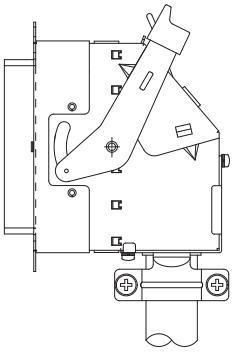

※斜め出しについては別途ご相談ください。

寸法

プラグ：ケーブル上引出し　垂直出しタイプ（MB52P-L110)・水平出しタイプ（MB52P-L120)

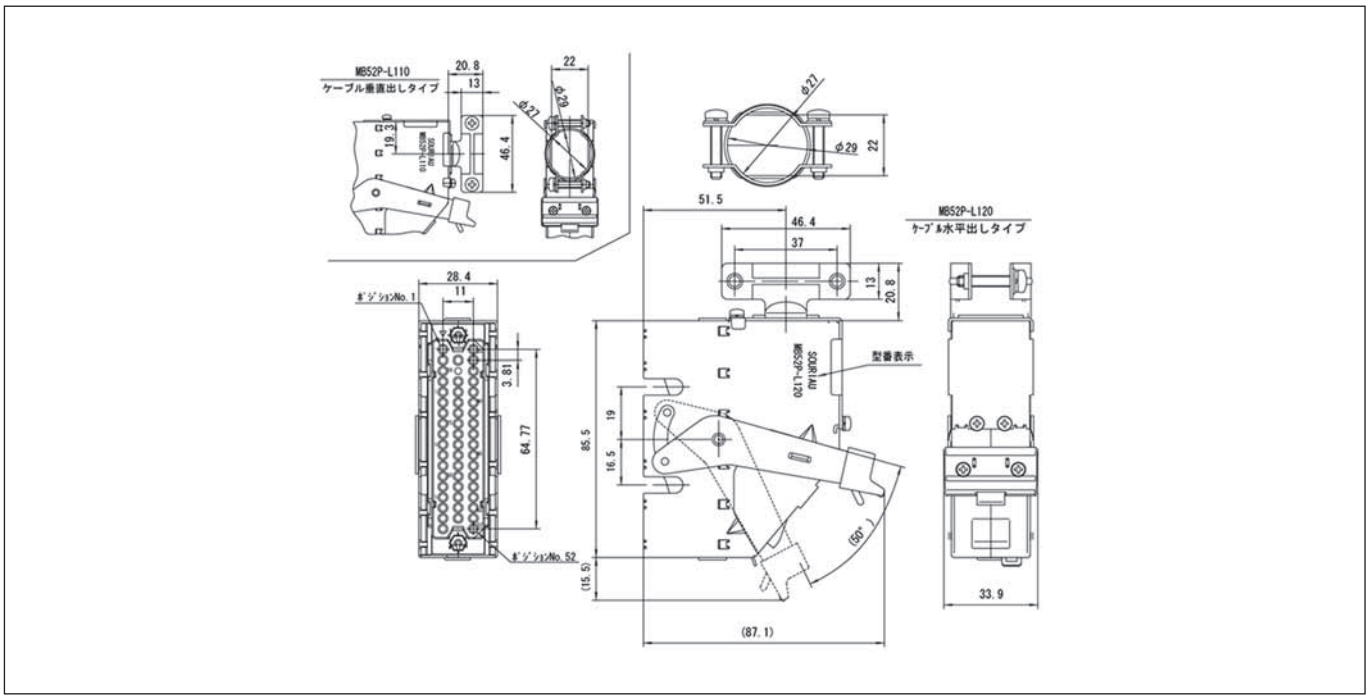

プラグ：ケーブル45°上／下引出し（MB52P-L131/L231）

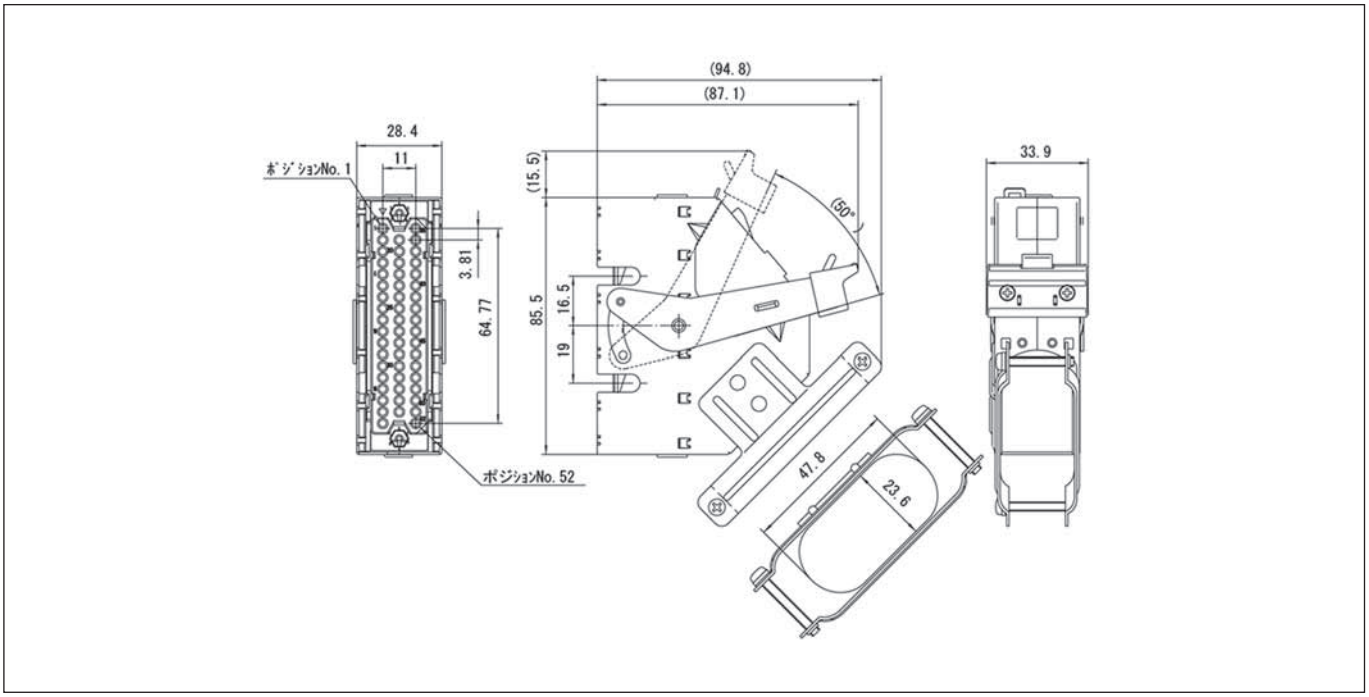

レセプタクル：ケーブル上引出しタイプ（MB52R-L110）

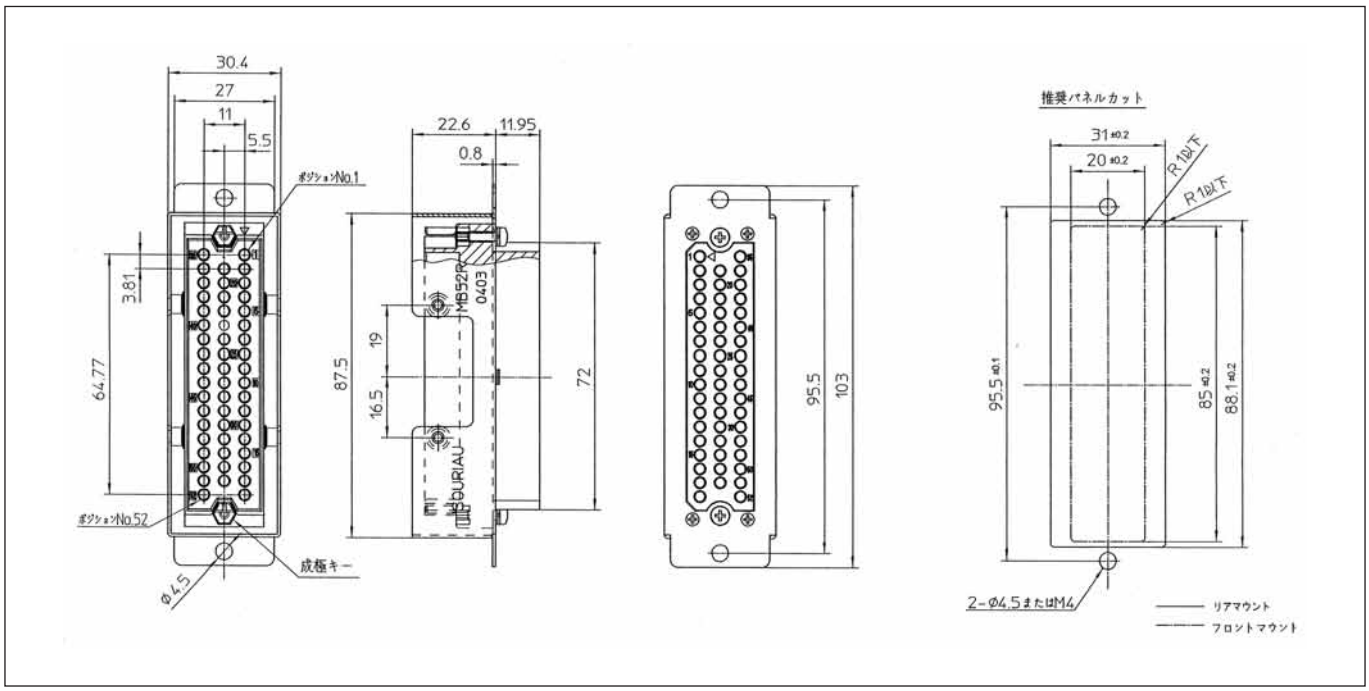

寸法

プラグ：ケーブル上引出し垂直出しタイプ（MB29P-L110）・水平出しタイプ（MB29P-L120)

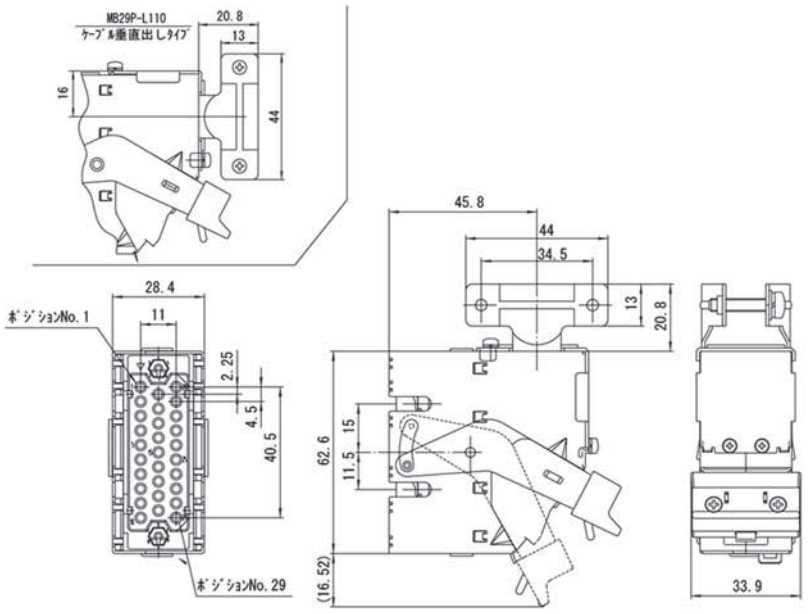

レセプタクル：ケーブル上引出しタイプ（MB29R-L110）

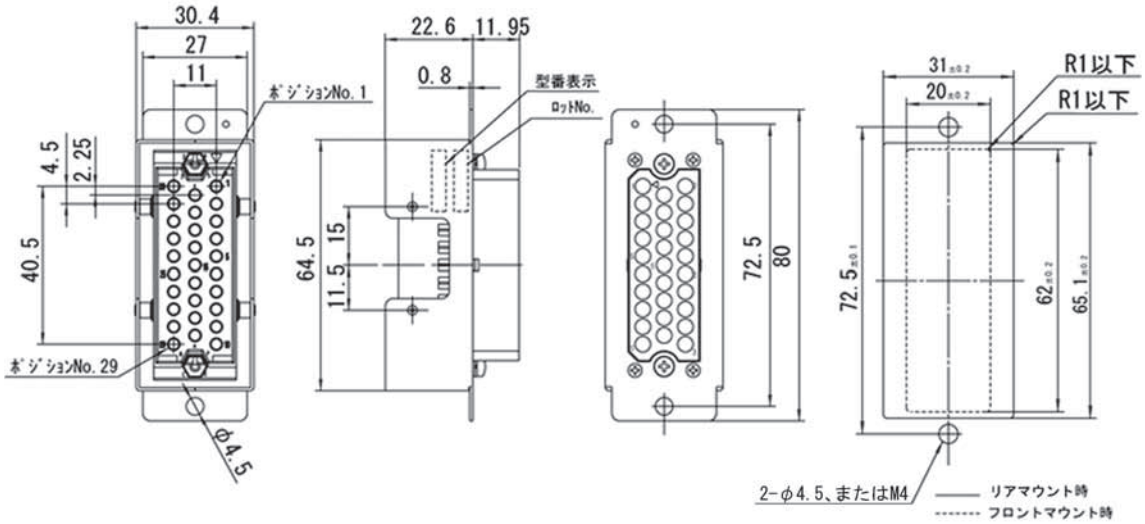

レセプタクル用 フロントカバー（MB_R-FC)

52極

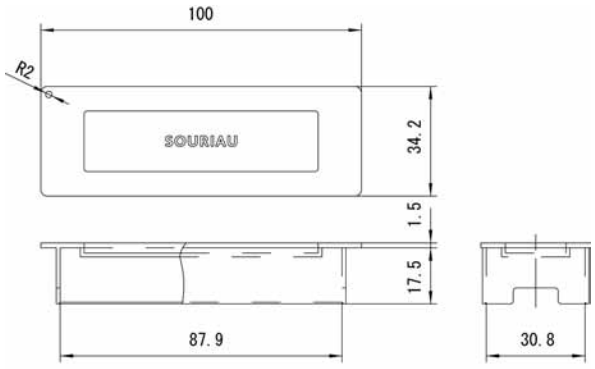

材質：ポリエチレン樹脂
色：白

29極

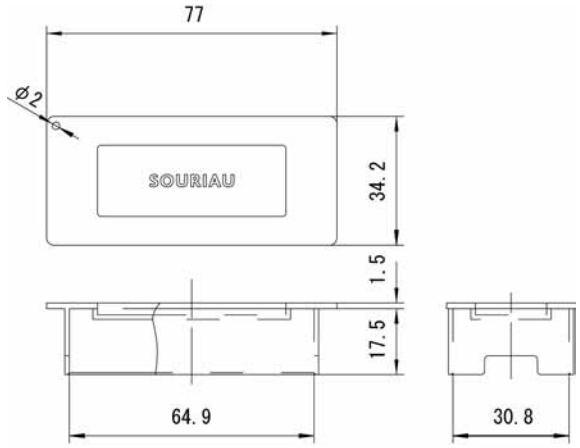

材質：ポリエチレン樹脂
色：白

レバーロックコネクタ

- 鉄道車両用レバーロックコネクタ
- 極数バリエーション：29・38・44・52極
- ケーブル引出しバリエーション：垂直・水平・斜め45°の3方向に対応
- 誤嵌合防止キーを標準装備。35通りの組み合わせが可能
- 4点呼び込みによるピン曲り防止・脱落防止機構及びロッキングラッチ・レバーロック機構を採用。ピンレイアウトに制限を持たせず、確実かつスムーズな着脱が可能
- コンタクトは従来から鉄道業界で十分に実績のある共通コンタクト：RC・RCS/RMを使用
- 国内鉄道車両電線　WL1電線1.25mm^{2}に対応（29・44極）
  WL1電線2mm^{2}に対応（38極）

関連対応規格：134ページをご参照ください

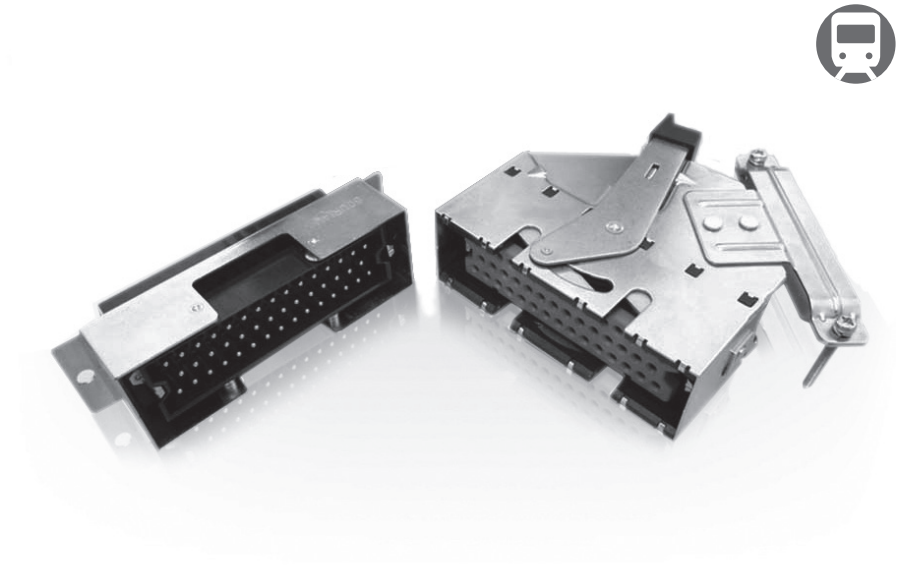

仕様

使用温度範囲：	−55℃～＋125℃
絶縁抵抗：	5000MΩ以上
耐電圧：	A.C.2000V（1分間）
耐久：	嵌合･離脱500回
振動：	JIS-E-4031　等級B
塩水噴霧：	JIS-C-0023
温湿度組合せ：	JIS-C-0028

材質

インサート：	ガラス繊維入りPBT樹脂（UL94V-0）
スカート／フード：	鋼（ニッケルめっき）
レバー（プラグ）：	ステンレス

型番構成　レセプタクル

シリーズ名：		SQ	52	R	-L	1	1	0
極数：	29, 38, 44, 52							
レセプタクル：	R：レセプタクル							
着脱方式：	L：レバータイプ							
コンタクトタイプ：	1：RM切削コンタクト金めっき							
スカート成極（プラグケーブル引出し方法）：	1：ケーブル上引出し 2：ケーブル下引出し							
バリエーション：	0：コンタクト無し							

型番構成　プラグ

シリーズ名：		SQ	52	P	-L	1	1	0
極数：	29, 38, 44, 52							
プラグ：	P：プラグ							
着脱方式：	L：レバータイプ							
フード成極（ケーブル引出し方法）：	1：ケーブル上引出し 2：ケーブル下引出し							
ケーブル引出しバリエーション：	1：垂直 2：水平 3：斜め							
バリエーション：	0：標準 1：広間口ケーブルクランプ(38・44・52極のみ)							

嵌合バリエーション

ケーブル引出し方向	ケーブルクランプタイプ（ケーブル引出しバリエーション）		
上引出し	垂直 プラグ：SQ__P-L110 レセプタクル；SQ__R-L110 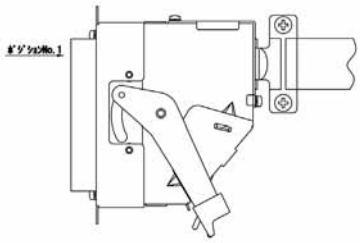	水平 プラグ：SQ__P-L120 レセプタクル：SQ__R-L110 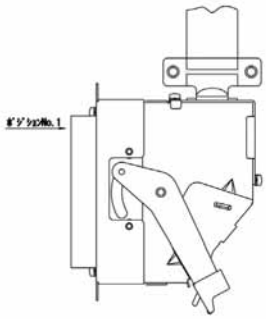	45°（52極/44/38極） プラグ：SQ_P-L131 レセプタクル：SQ_R-L110 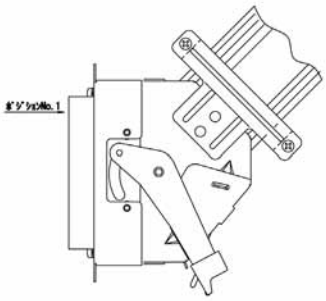
下引出し	垂直 プラグ：SQ__P-L210 レセプタクル：SQ__R-L120 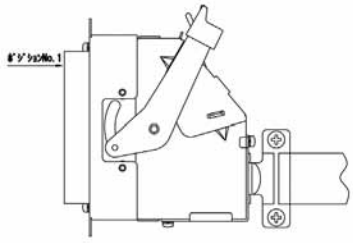	水平 プラグ：SQ__P-L220 レセプタクル：SQ__R-L120 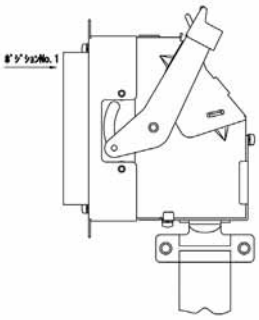	45°（52極/44/38極） プラグ：SQ_P-L231 レセプタクル：SQ_R-L120 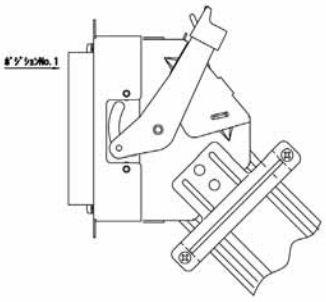

コンタクト配列

29極

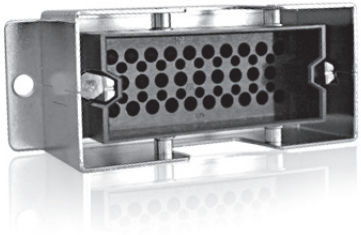

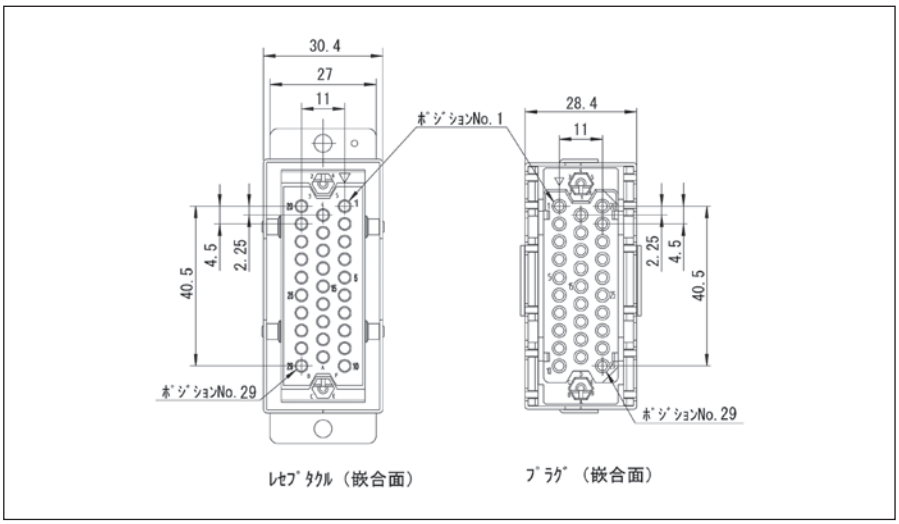

44極

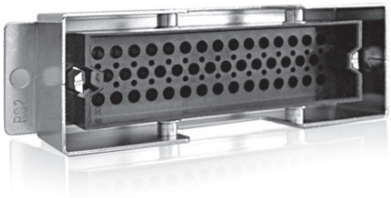

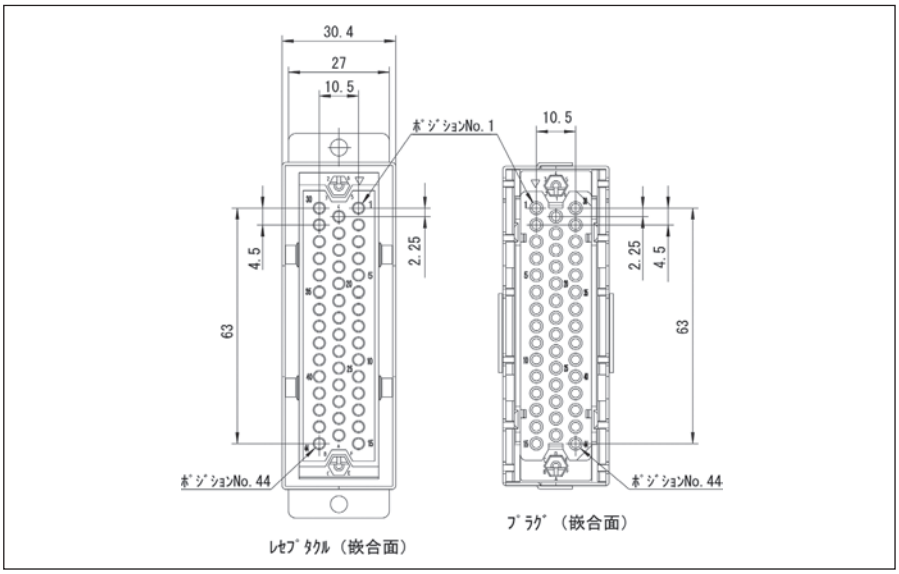

52極

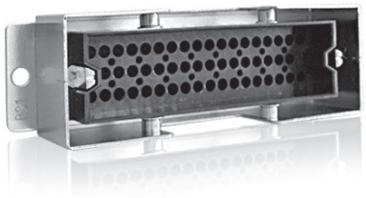

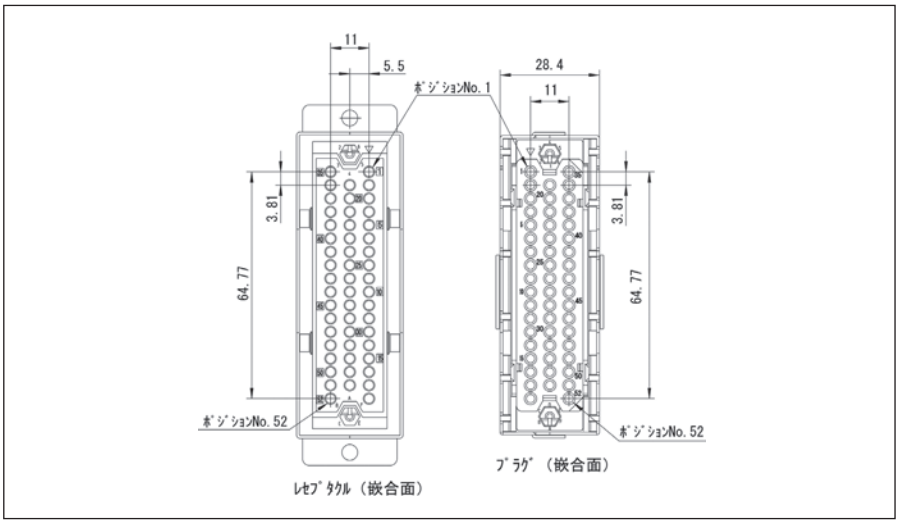

※38極の図面については別途お問い合わせください。

プラグ：ケーブル水平出し（SQ52/44/29P-L_ _ _）

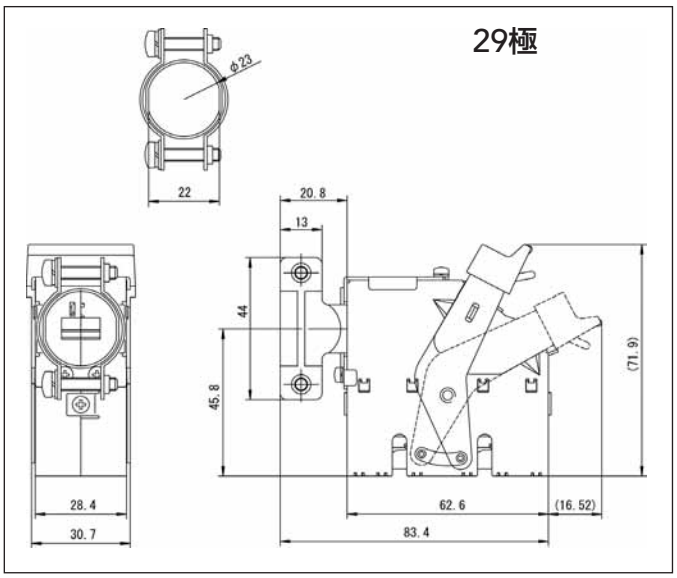

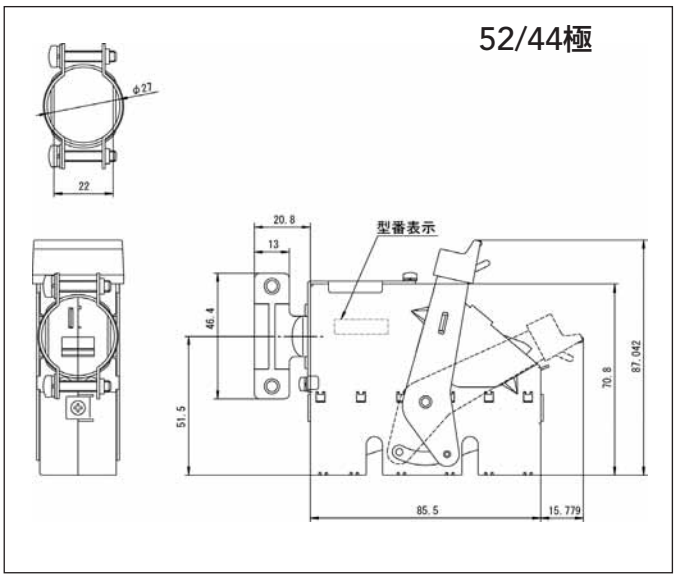

プラグ：ケーブル垂直出し（SQ52/44P/29P-L_ _ _）

29極

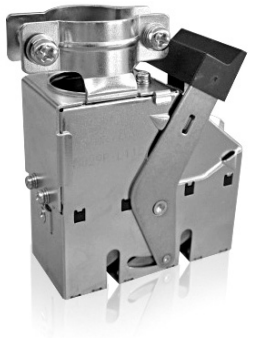

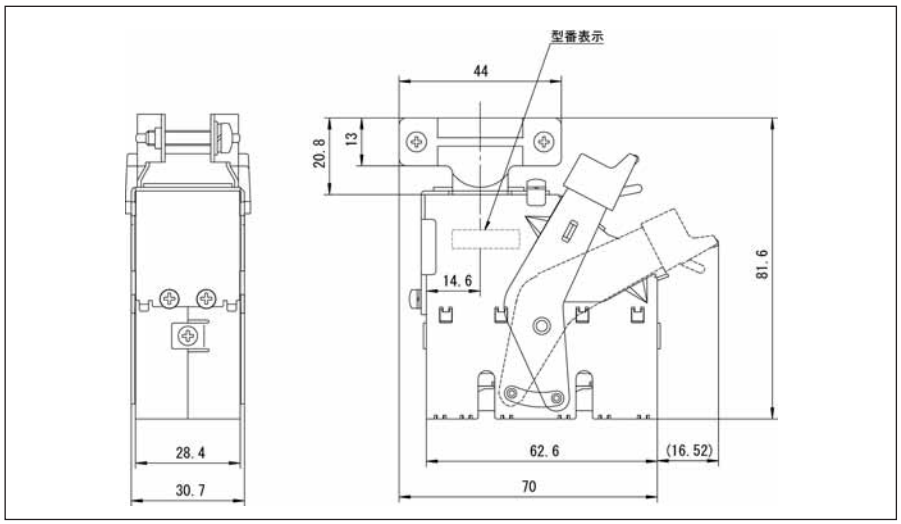

52/44極

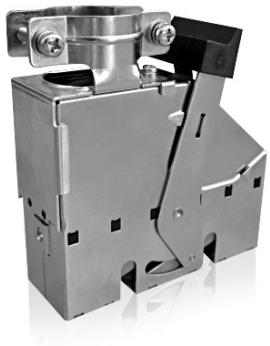

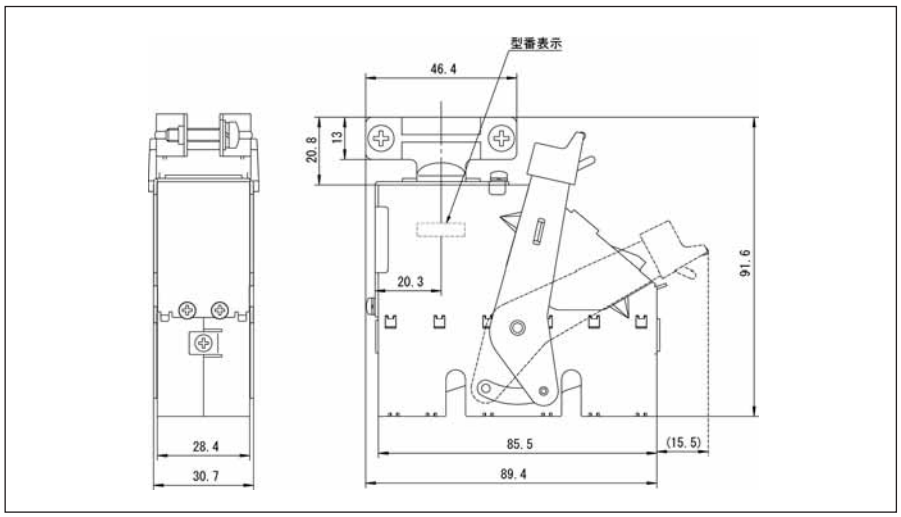

※38極の図面については別途お問い合わせください。

プラグ：ケーブル45°上・下引出し（SQ52/44P-L131/L231）
52/44極

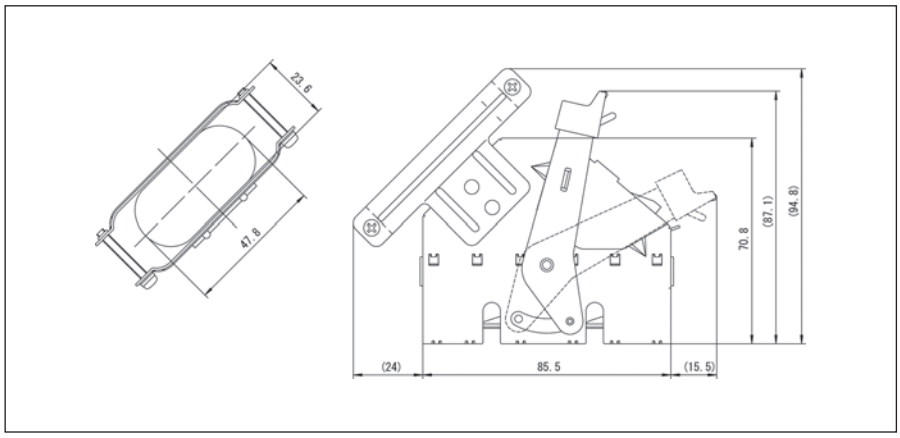

レセプタクル：上・下引出し（SQ52/44/29R-L_ _ _）

52/44/29極

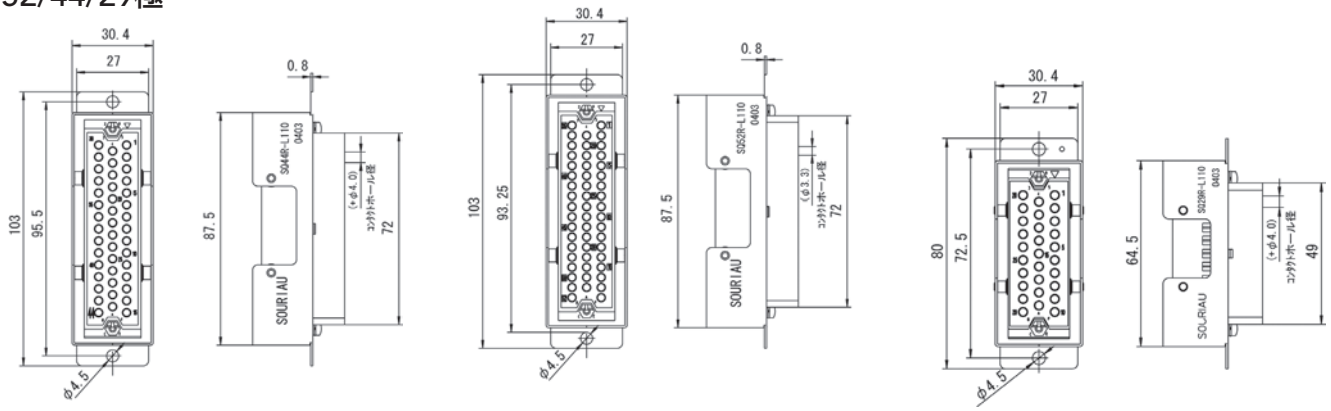

推奨パネルカット寸法

レセプタクル：上引出しタイプ
SQ52/44R-L110/L120

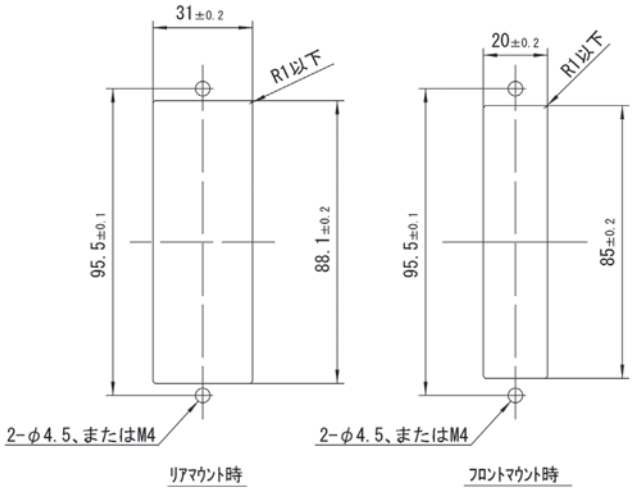

レセプタクル：上引出しタイプ
SQ29R-L110/L120

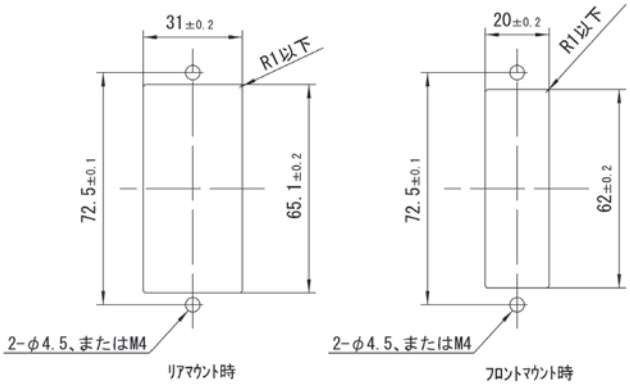

※38極の図面については別途お問い合わせください。

嵌合図：プラグ／レセプタクル（SQ52/44P-L_ _ _/R-L_ _ _）

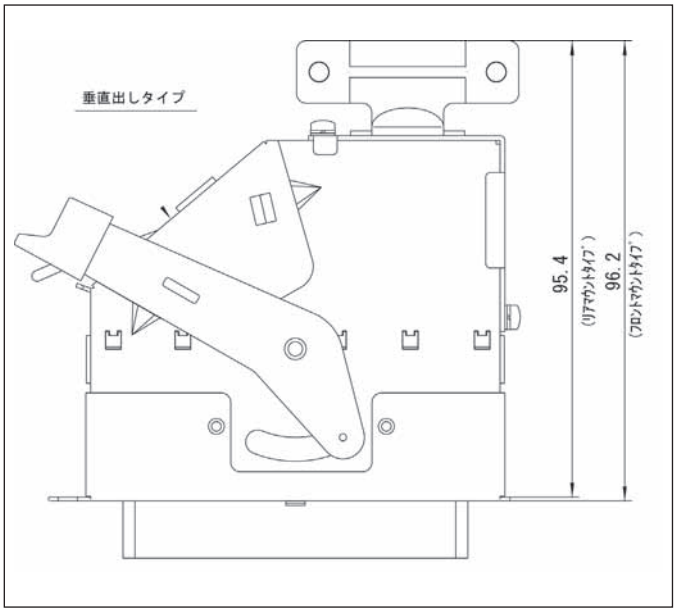

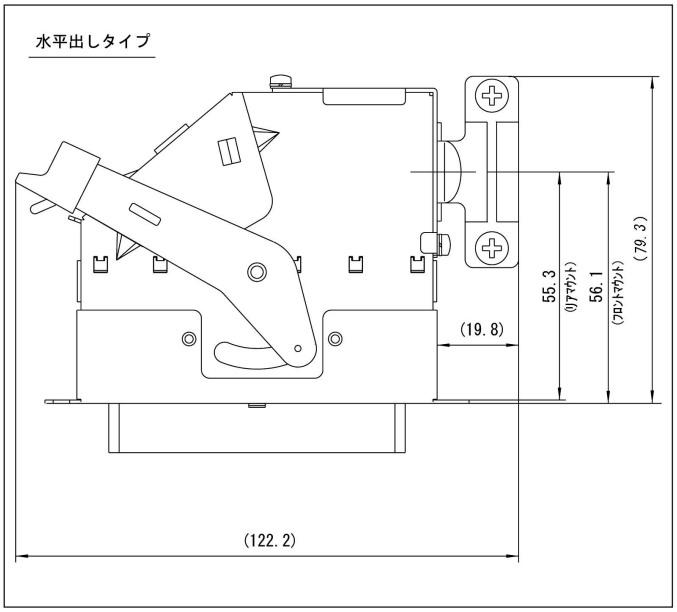

※38極の図面については別途お問い合わせください。

嵌合図：プラグ／レセプタクル（SQ52/44P-L_ _ _/R-L_ _ _）

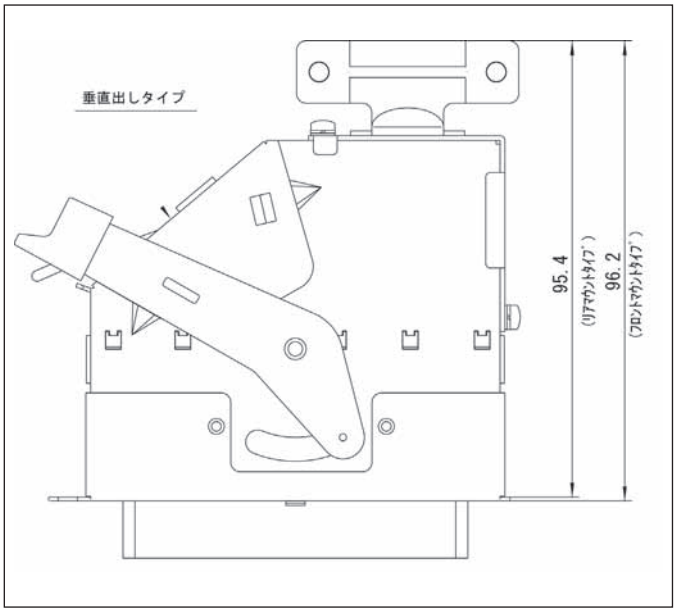

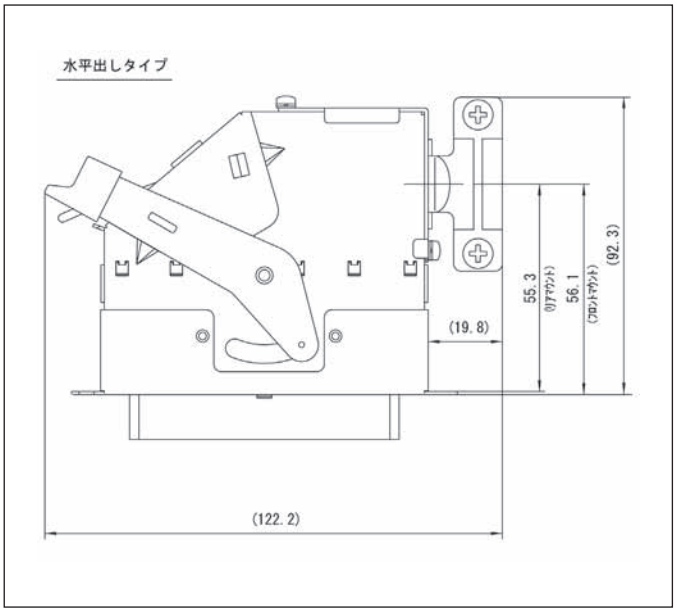

※38極の図面については別途お問い合わせください。

フロントI/Oコネクタ

- 一般産業で標準的な19インチユーロラック用にデザインされた、薄型フロントレバーロックコネクタ
- 極数バリエーション：50・59極
- 誤嵌合防止キーを標準装備（50極）。59極はアクセサリーとして準備
- コンタクトは従来から鉄道業界で十分に実績のある共通コンタクト：RC・RCS/RMを使用
- 様々な基板レイアウト（ライトアングル・ストレート･電線対電線）が選択可能（59極）。
- 国内鉄道車両電線　WL1電線1.25mm^{2}に対応（50極）

関連対応規格：134ページをご参照ください

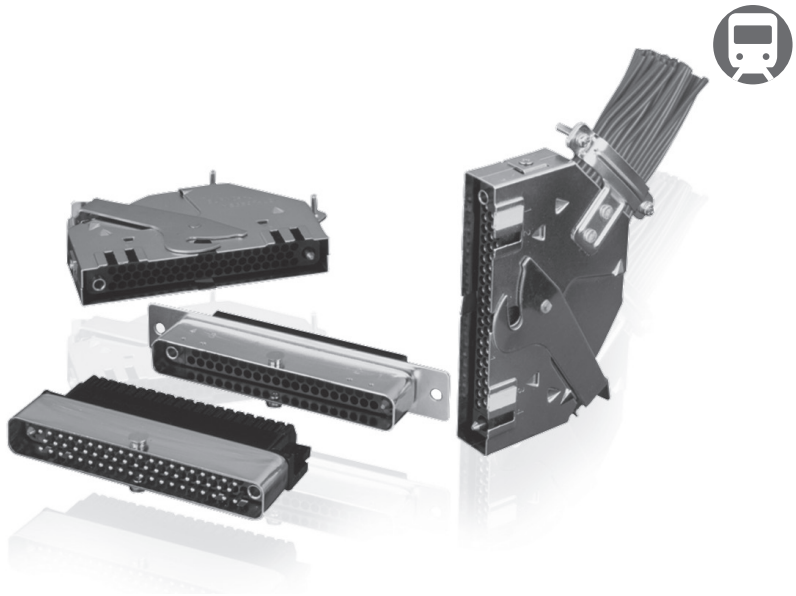

仕様

使用温度範囲：	−55℃～+85℃
定格電流：	13A（パネルマウント）、7.5A（基板実装タイプ）
接触抵抗：	15mΩ以下
絶縁抵抗：	5000MΩ以上
耐電圧：	A.C.2000V（1分間）
耐久：	嵌合･離脱500回
振動：	JIS-C-0040
振動／衝撃：	JIS-E-4031　等級B
塩水憤霧：	JIS-C 0023
温湿度組合せ：	JIS-C 0028

材質

インサート：	ガラス繊維入りPBT樹脂（UL94V-0）
コンタクト（基板用）：	黄銅（接触部:ニッケル下地金めっき、端子部:はんだめっき）
スカート／フード：	鋼（ニッケルめっき）
ガイドピン／ガイドソケット：	ステンレス
レバー（プラグ）：	ステンレス

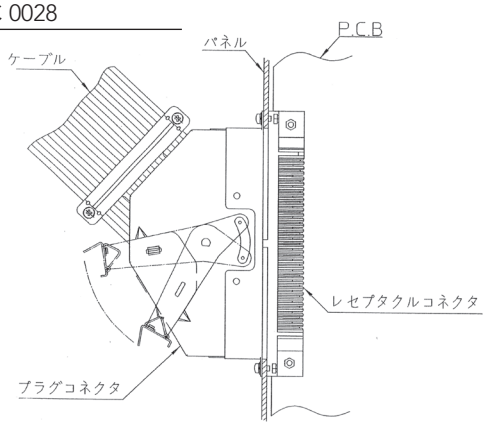

ケーブル上引出しタイプ

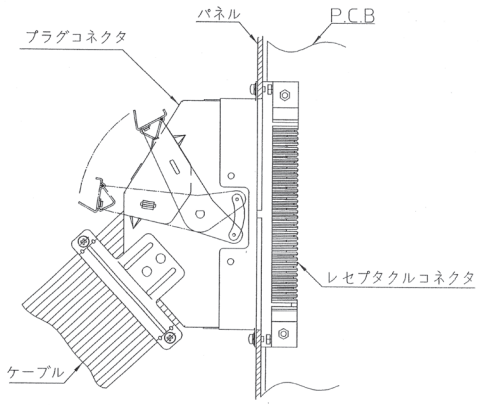

ケーブル下引出しタイプ

型番構成

型番	特徴
MSG59P-L11	ケーブル上引出し用プラグ59極
MSG59P-L21	ケーブル下引出し用プラグ59極
MSG59RP-L110	パネルマウントレセプタクル59極
MSG59RP-L111	ストレートボードマウントレセプタクル59極
MSG59RR-L111	ライトアングルボードマウントレセプタクル（フランジなし）59極
MSG59RF-L111	ライトアングルボードマウントレセプタクル（フランジ付き）59極
MSG50P-L11	ケーブル上引出し用プラグ50極
MSG50P-L21	ケーブル下引出し用プラグ50極
MSG50RF-L111	ライトアングルボードマウントレセプタクル（フランジ付き）ケーブル上引出し用50極
MSG50RF-L121	ライトアングルボードマウントレセプタクル（フランジ付き）ケーブル下引出し用50極

ケーブル上引出し用プラグ（MSG59P-L11）

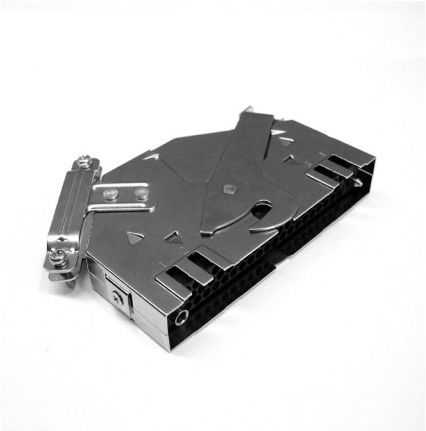

※下引出し用プラグ図面については別途お問い合わせください。

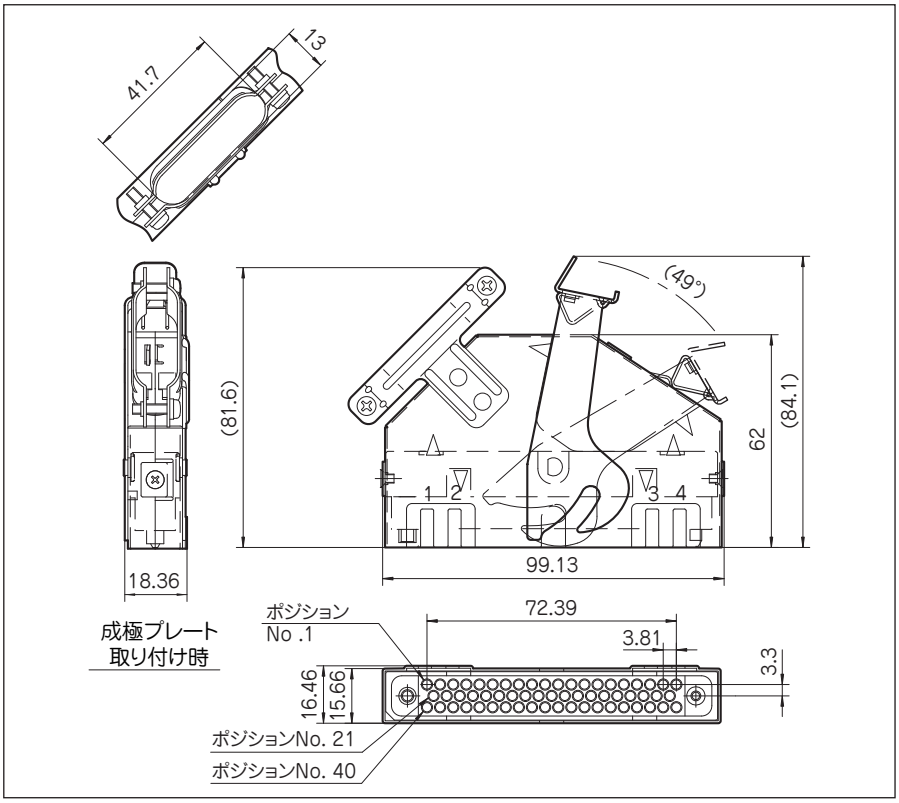

パネルマウントレセプタクル（MSG59RP-L110）

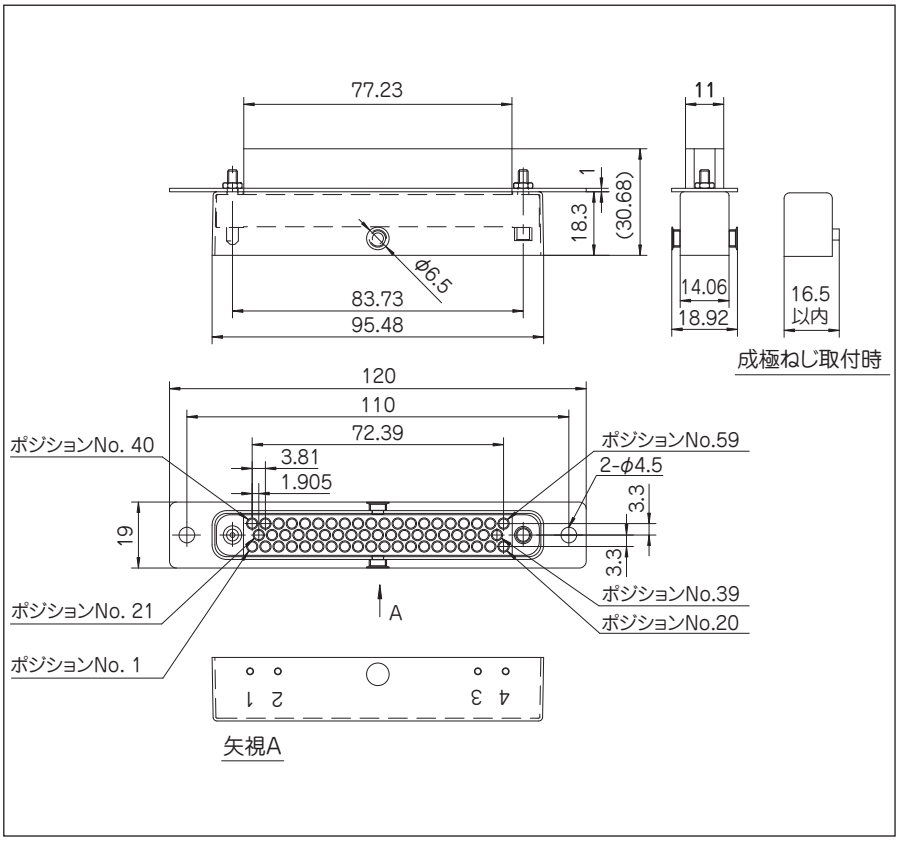

ストレートボードマウントレセプタクル（MSG59RP-L111）

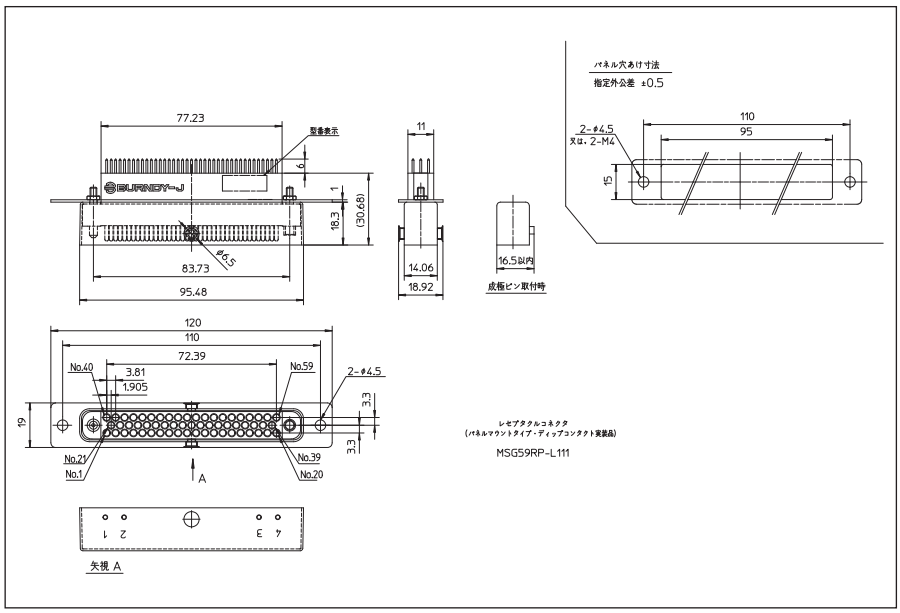

フランジなし ライトアングルPCBレセプタクル（MSG59RR-L111）

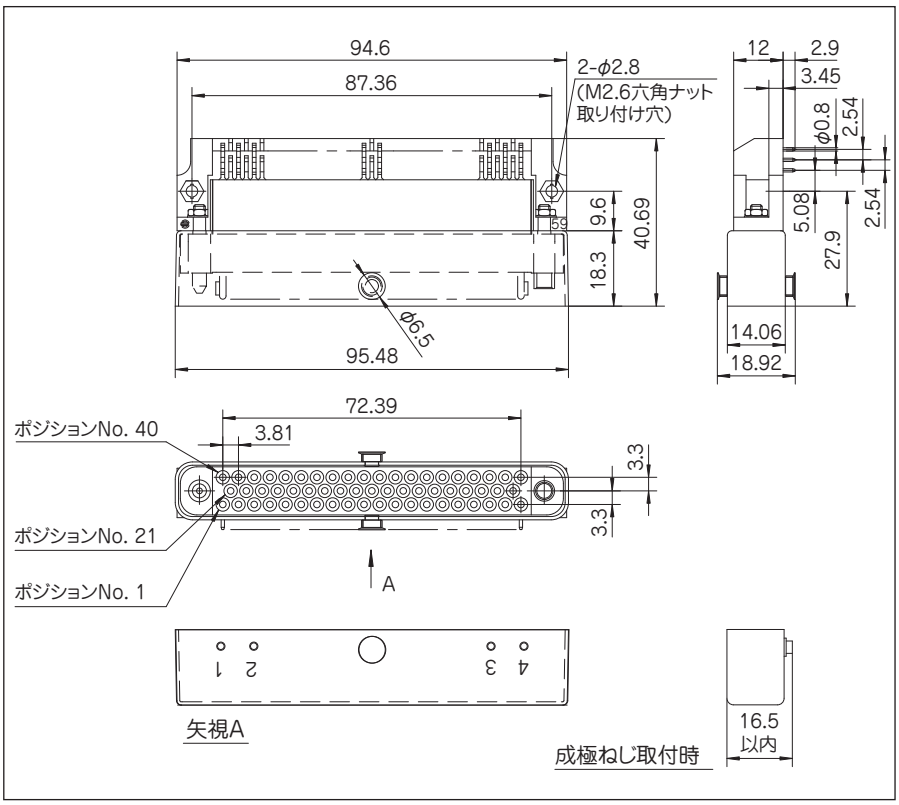

フランジ付き ライトアングルPCBレセプタクル（MSG59RF-L111）

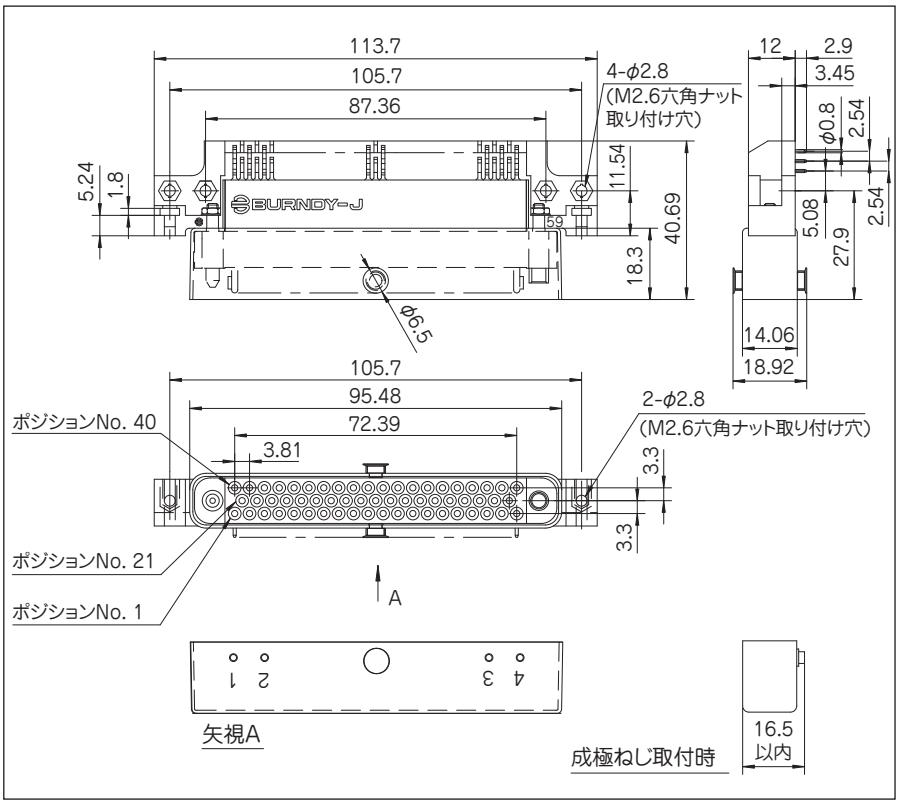

推奨基板穴あけ寸法（MSG59RR-L_, MSG59RF-L_）

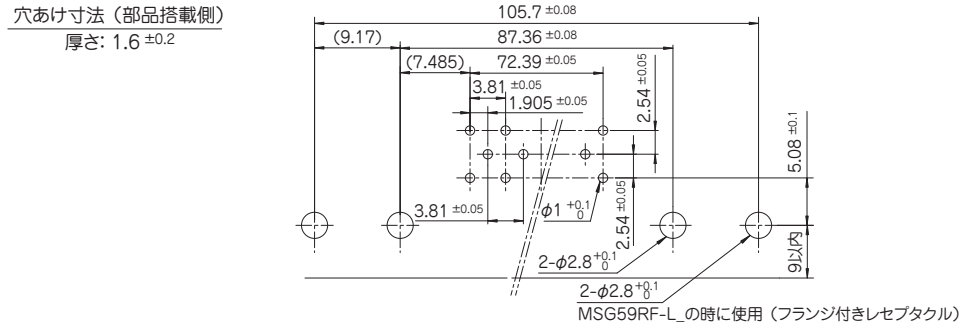

パネルカット寸法（MSG59RP-L110フロントマウント）

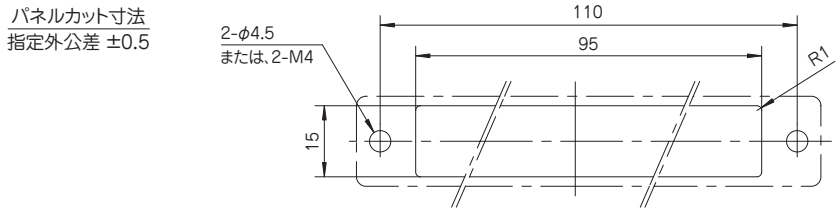

パネルカット寸法（MSG59RR-L_, MSG59RF-L_フロントマウント）

VME
“19”サブパネル

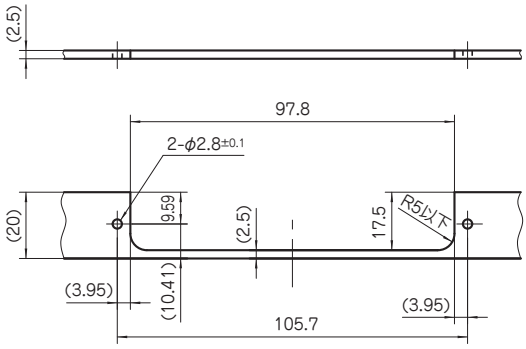

成極機構

誤嵌合を防ぐ成極の設定が、簡単･自在に行えます。成極取り付けは4個所あり、6パターンの設定が可能。任意のポジションに成極を取り付けます。

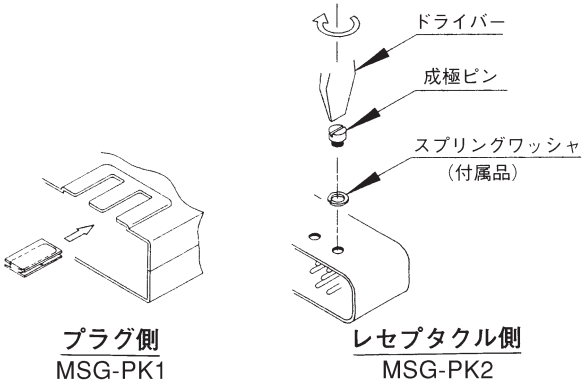

ケーブル上引出し用／下引出し用プラグ（MSG50P-L11/L21）

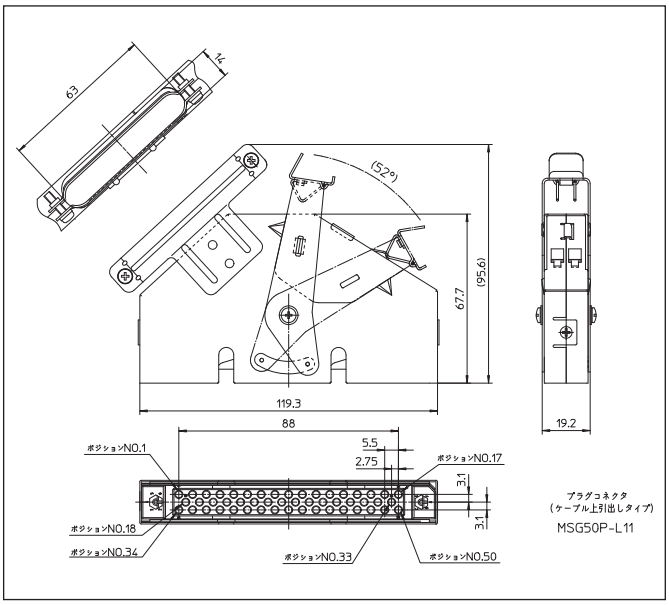

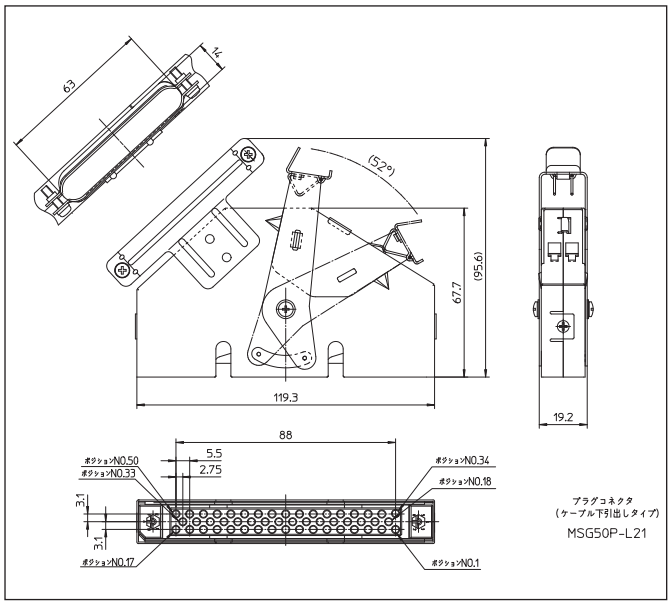

フランジ付きライトアングルボードマウントレセプタクルケーブル上引出し用（MSG50RF-L111）

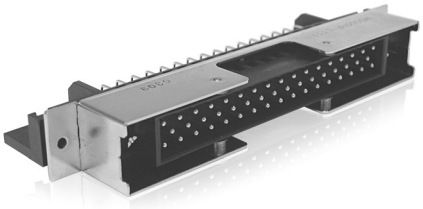

※下引出し用については別途お問い合わせください。

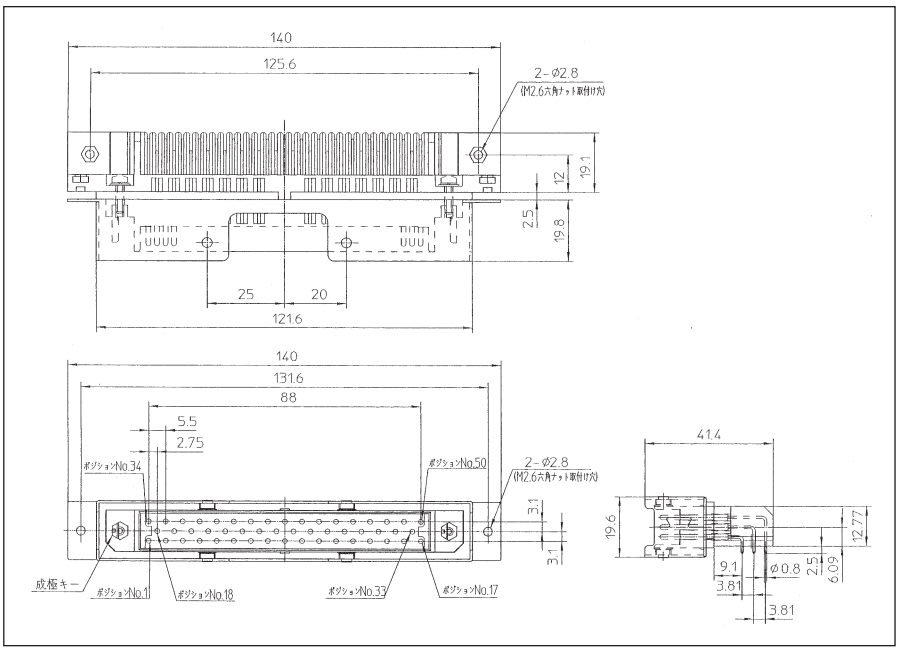

パネルカット寸法（MSG50RF-L_、フロントマウント）

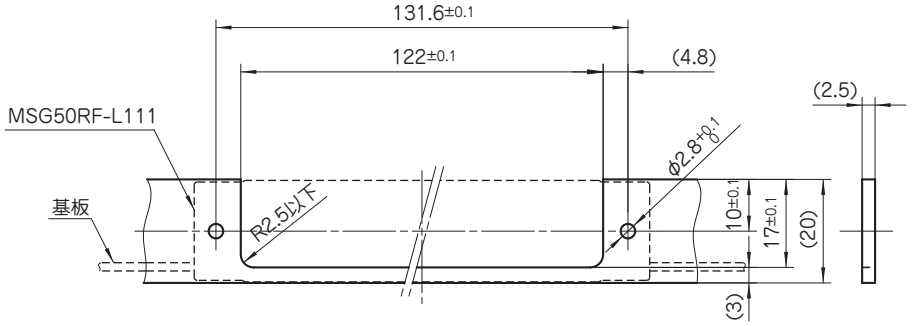

推奨基板穴あけ寸法（MSG50RF-L_）

穴あけ寸法（部品搭載側）

厚さ: 1.6±0.2

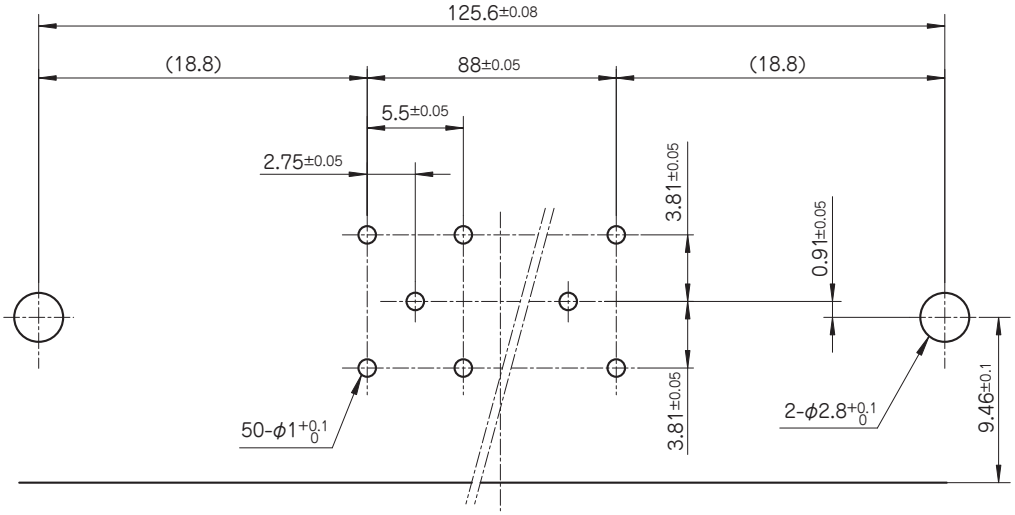

ナイロンコネクタ

小型・軽量のナイロン製の角形コネクタです。パネル取り付け用の“パネルマウントタイプ”と、基板接続用の“ボードマウントタイプ”“インライン・ボードマウントタイプ”があり、分野を問わず幅広いアプリケーションに対応します。プラグ側のラッチを指で軽く開閉することで、簡単、確実に嵌合・離脱ができるように設計されています。また、誤挿入防止用成極キーが誤嵌合を防止します。

仕様

使用温度範囲：	−55℃～100℃
絶縁抵抗：	5000MΩ以上
耐電圧：	A.C.2000V（1分間）
耐久：	嵌合･離脱500回
塩水憤霧：	JIS-C 0023
温湿度組合せ：	JIS-C 0028

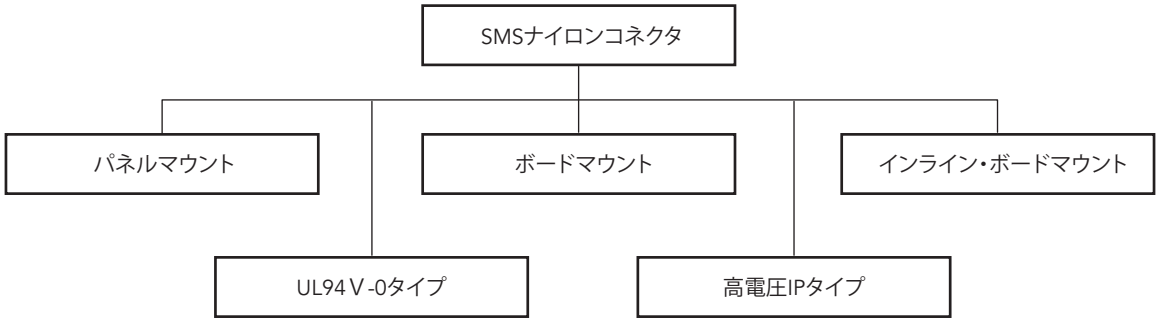

嵌合組合せ

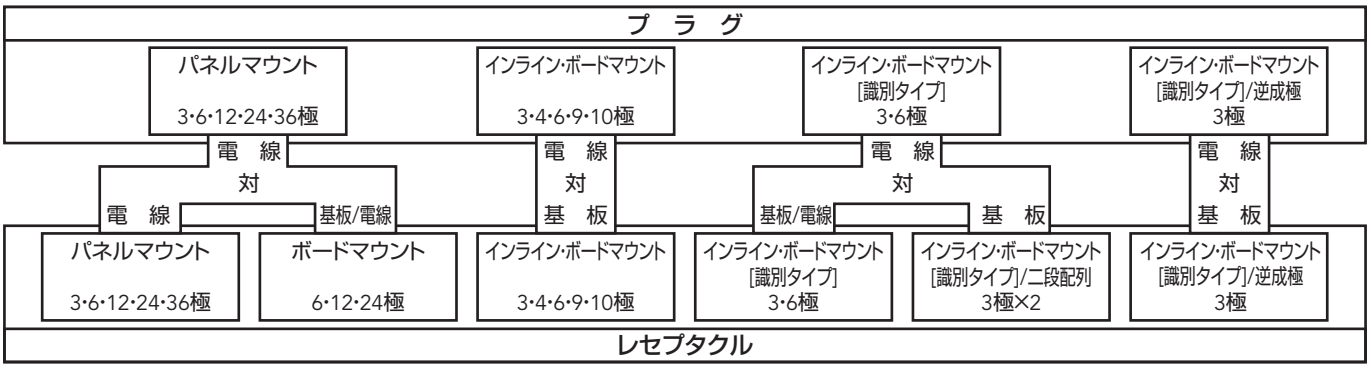

※「インライン・ボードマウント」と「インライン・ボードマウント[識別タイプ」は、形状が若干異なりますので、嵌合できません。

クイックメイト
パネルマウントタイプ

- クイックロック機構付きのプラグに加え、多岐にわたるインターコネクションシステムを実現
- 極数バリエーション：2極～ 36極、10種類をラインアップ
- レセプタクルはスナップロック機構によりパネルにそのまま取付可能
- ケーブルプラグはコンタクト保護スカート、ケーブルクランプの有無を選択可能
- コンタクトは従来から鉄道業界で十分に実績のある共通コンタクト：RC・RCS/RMを使用

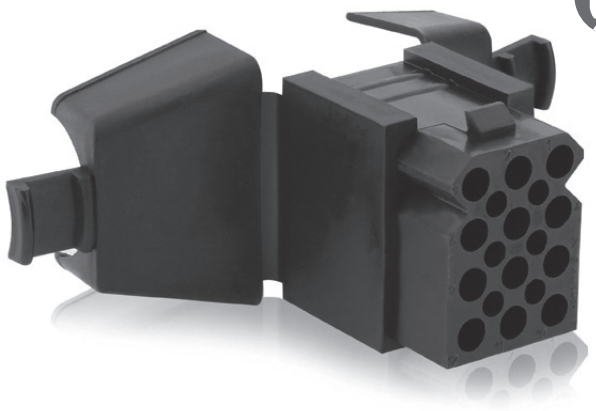

仕様

定格電流：	13A
接触抵抗：	10.5mΩ以下（初期値）

材質

ハウジング：	ナイロン66（UL94V-2）

型番構成

シリーズ名：		SMS SMS	12 36	P1 R1
極数：	2, 3, 4, 6, 9, 12, 15, 18, 24, 36			
ボディバリエーション：	P1：プラグ R1：レセプタクル PDH1：ケーブルクランプ付きプラグ RDH1：ケーブルクランプ付きレセプタクル			

コンタクト配列（SMS_P1プラグの嵌合面）

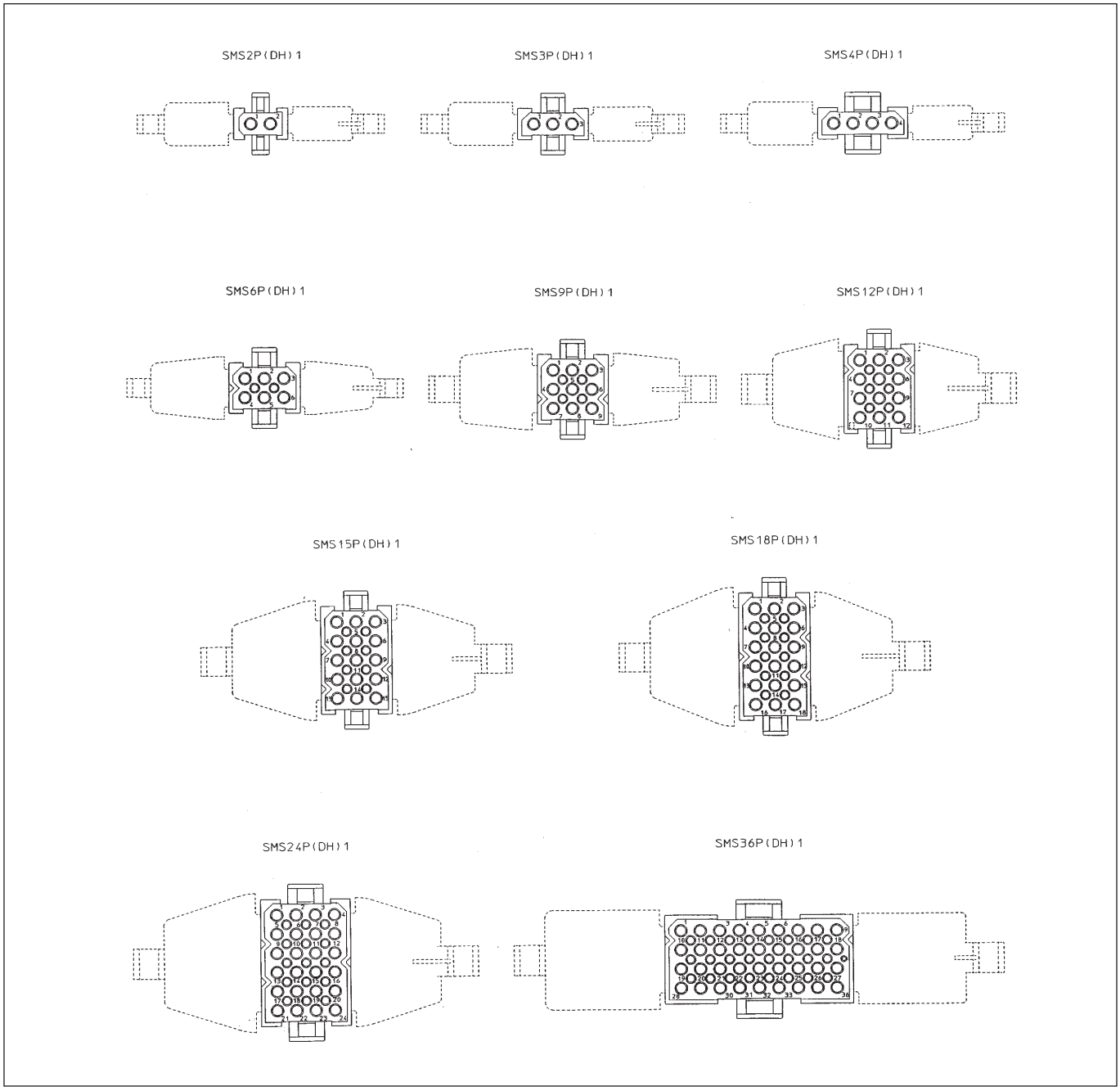

プラグ（SMS_P1）

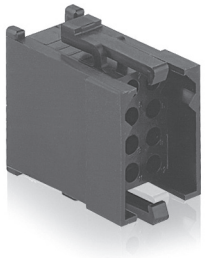

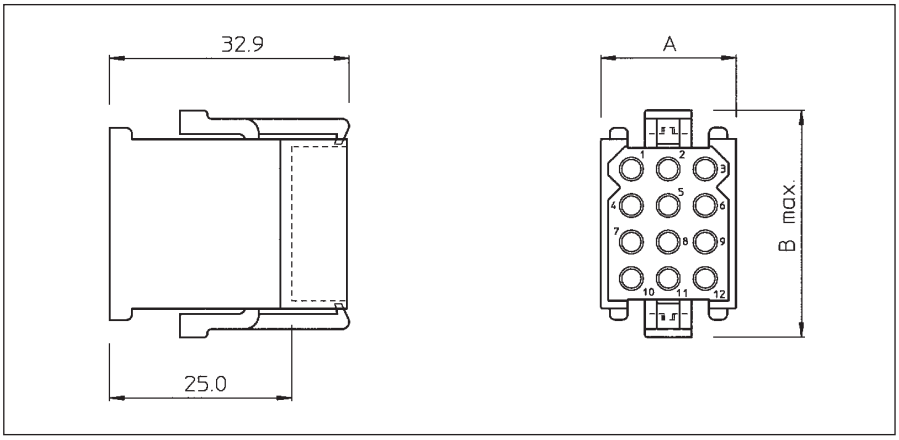

極数	型番	A	B max.
2	SMS2P1	15.0	17.8
3	SMS3P1	18.6	
4	SMS4P1	23.7	
6	SMS6P1	18.6	22.9
9	SMS9P1		27.9
12	SMS12P1		33.0
15	SMS15P1		38.1
18	SMS18P1		43.2
24	SMS24P1	23.7	
36	SMS36P1	49.1	33.0

パネル取付形レセプタクル（SMS_R1）

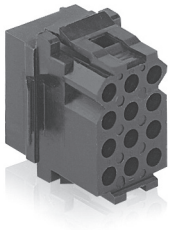

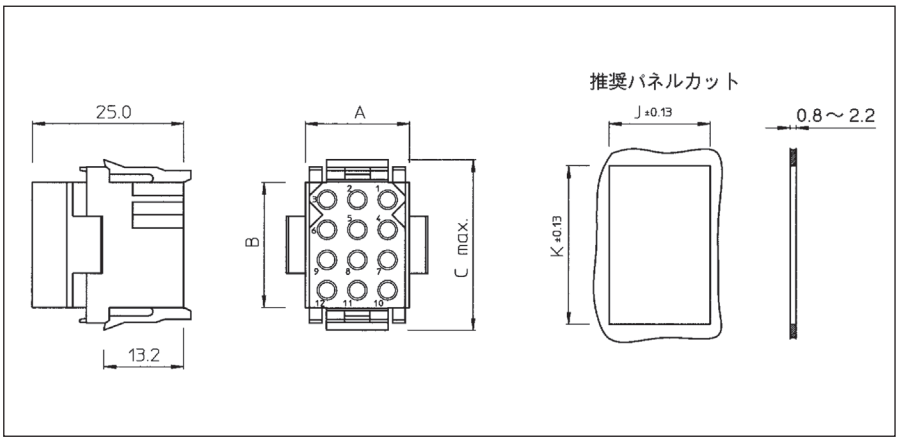

極数	型番	A	B	C max.	J±0.13	K±0.13
2	SMS2R1	11.0	5.8	15.2	11.4	11.6
3	SMS3R1	16.2			16.51	
4	SMS4R1	21.2			21.7	
6	SMS6R1	16.2	10.9	20.3	16.5	16.7
9	SMS9R1		16.0	25.4		21.6
12	SMS12R1		21.1	30.5	16.7	26.7
15	SMS15R1		26.2	35.6		31.8
18	SMS18R1		31.2	40.6		36.9
24	SMS24R1	21.1			21.7	
36	SMS36R1	46.6	21.1	30.5	47.1	26.7

ケーブルクランプ付きプラグ（SMS_PDH1）

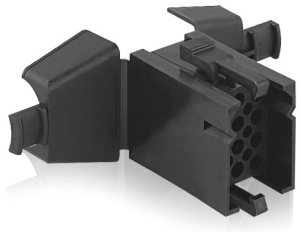

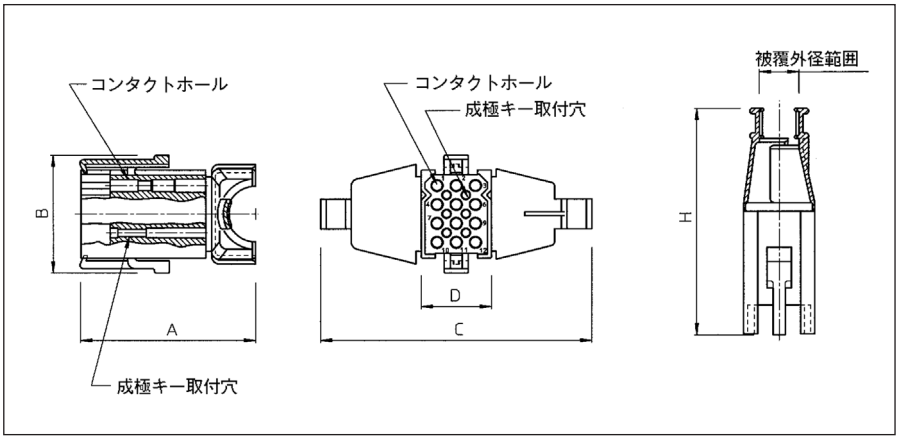

極数	成極キー数	型番	A	B	C	D	H	適用ケーブル径Φ
2	0	SMS2PDH1	39.5	16.4	64.8	14.1	57.1	0.5-8.4
3	0	SMS3PDH1	43.0		69.0	18.6	57.0	0.8-7.3
4	0	SMS4PDH1	46.1		74.4	23.7	57.1	1.5-10.0
6	2	SMS6PDH1	42.5	21.5	72.6	18.6	58.8	1.7-9.2
9	4	SMS9PDH1	43.7	26.7	75.3		60.1	3.9-14.3
12	6	SMS12PDH1	46.0	31.7	72.0		60.6	4.0-15.0
15	8	SMS15PDH1	43.8	36.7	81.3		63.1	5.0-16.2
18	10	SMS18PDH1	44.0	41.8				5.8-20.3
24	15	SMS24PDH1	47.6		90.4	23.7	65.1	7.1-20.4
36	24	SMS36PDH1	62.5	31.7	128.0	49.1	71.2	8.8-24.5

ケーブルクランプ付きレセプタクル（SMS_RDH1）

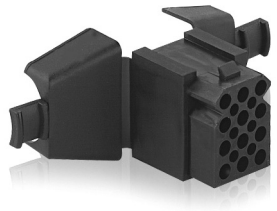

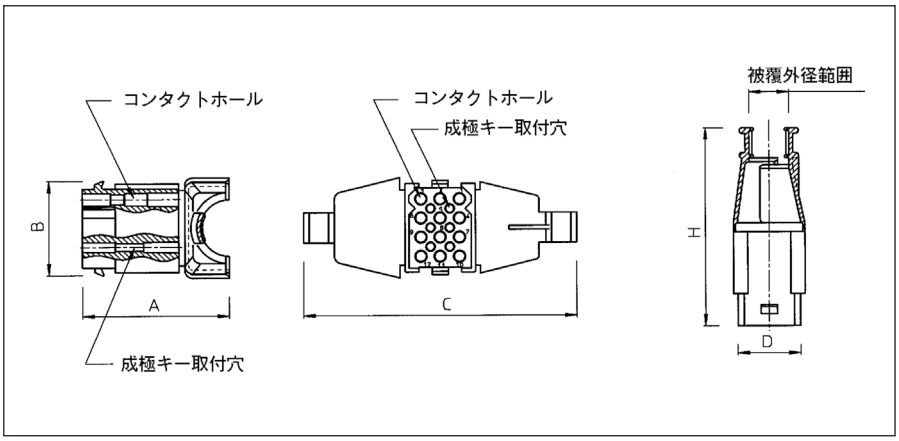

極数	成極キー数	型番	A	B	C	D	H	適用ケーブル径Φ
2	0	SMS2RDH1	31.6	9.9	64.8	11.1	49.2	0.5-8.4
3	0	SMS3RDH1	35.1		69.0	16.2	49.1	0.8-7.3
4	0	SMS4RDH1	38.2		74.4	21.2	49.2	1.5-10.0
6	2	SMS6RDH1	34.6	15.0	72.6	16.2	50.9	1.7-9.2
9	4	SMS9RDH1	35.8	20.0	75.3		52.2	3.9-14.3
12	6	SMS12RDH1	38.1	25.1	72.0		52.7	4.0-15.0
15	8	SMS15RDH1	35.9	30.2	81.3		55.2	5.0-16.2
18	10	SMS18RDH1	36.1	35.3				5.8-20.3
24	15	SMS24RDH1	39.7		90.4	21.2	57.2	7.1-20.4
36	24	SMS36RDH1	54.6	25.1	128.0	46.6	63.3	8.8-24.5

クイックメイトパネルマウント用アクセサリ

SMS_P1プラグ用フード：SMS_H1K

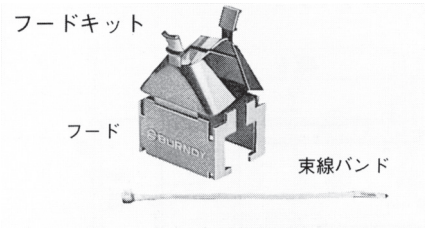

「パネルマウント」用の66ナイロンケーブルクランプで、プラグのハウジングに取り付けます。束線バンドを用いて、多少のたるみを持たせながら電線をクランプ部に固定します。これにより、コンタクト装着部にかかる張力を軽減することができます。

適用コンタクト：#16コンタクト
（RC・RCS/RMシリーズ、SC/SMシリーズ）

SMS_R1レセプタクル用ピン保護シュラウド：SMS_CSB1

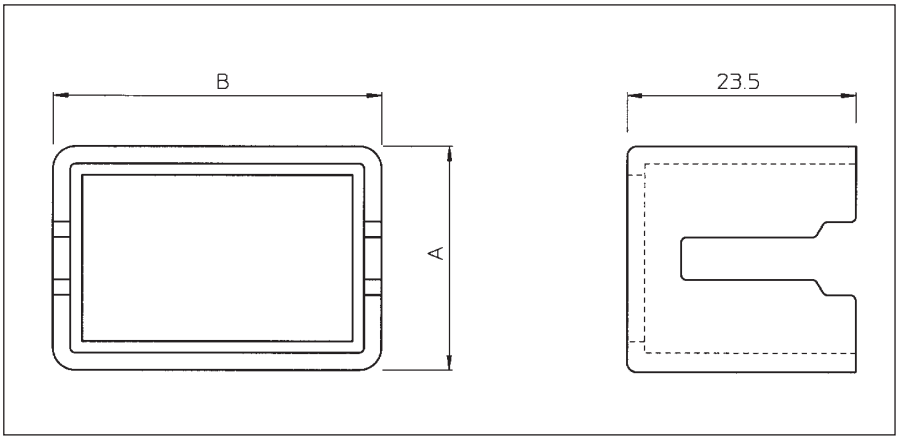

極数	型番	A	B
2	SMS2CSB1	19.8	18.8
3	SMS3CSB1	23.4	
4	SMS4CSB1	28.4	
6	SMS6CSB1	23.4	23.9
9	SMS9CSB1		29.0
12	SMS12CSB1		34.0
15	SMS15CSB1		39.1
18	SMS18CSB1		44.2
24	SMS24CSB1	28.4	
36	SMS36CSB1	54.1	34.0

パネルマウントレセプタクルにピンコンタクトを使用する場合、オプションとしてコンタクト保護用のシュラウドを取り付けることができます。

レセプタクルをシュラウドに差し込み、シュラウドをパネルとレセプタクルの間にはさみ、固定します。

ピン保護用シュラウドを使用する場合、適用推奨パネル厚さは最大1.2mmとなります。

ボードマウントタイプ

- ストレートタイプ・ライトアングルタイプをラインアップ
- レセプタクル
  - コンタクト装着済
  - ねじ止め可能
  - 手はんだ／ディップタイプをラインアップ。更に金めっき・錫めっきを選択可能
- コンタクトは従来から鉄道業界で十分に実績のある共通コンタクト：RC・RCS/RMを使用

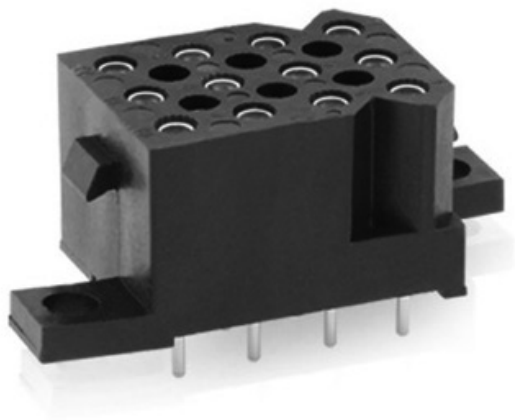

仕様

定格電流：	7.5A
接触抵抗：	6.1mΩ以下（初期値）

材質

ハウジング：	6極を除く 6極	ナイロン66（UL94V-2） ナイロン66（UL94V-0）
コンタクトボディー：	黄銅	
コンタクトめっき：	D28 TK2	ニッケル下地金めっき 錫めっき

型番構成 ストレートタイプ

シリーズ名：		SMS SMS	12 6	RE RE	4 1	D28 TK2
極数：	6, 12, 24					
ボディバリエーション：	RE：ストレート用レセプタクル					
コンタクトバリエーション：	1：手はんだタイプ、6極のみ 4：ディップタイプ					
めっき：	D28：ニッケル下地金めっき TK2：錫めっき					

型番構成 ライトアングルタイプ

シリーズ名：		SMS SMS	6 6	RA RA	2 3	D28 TK2
極数：	6					
ボディバリエーション：	RA：ライトアングル用レセプタクル					
コンタクトバリエーション：	2：手はんだタイプ 3：ディップタイプ					
めっき：	D28：ニッケル下地金めっき TK2：錫めっき					

コンタクト配列（ストレートタイプの嵌合面）

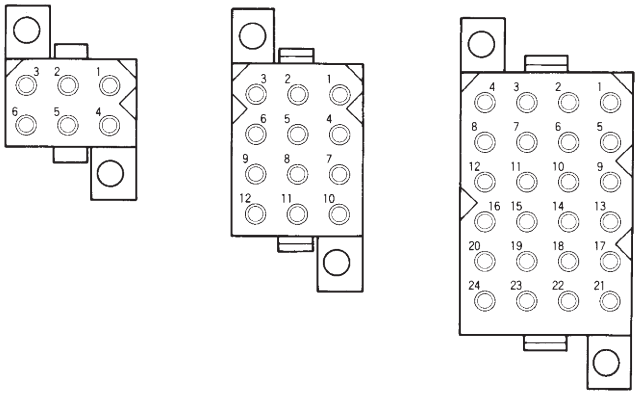

嵌合寸法（最大値）

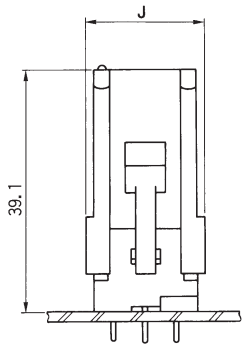

極数	J
6	18.9
12	
24	24.0

推奨基板穴あけ寸法

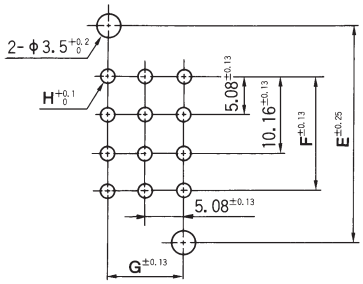

ストレートタイプ

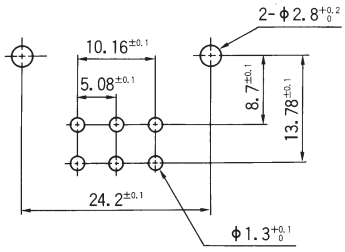

ライトアングルタイプ

極数	E±0.25	F±0.13	G±0.13	H$^{+0.1}_{0}$
6	19.1	5.08	10.16	1.0
12	29.2	15.24		
24	39.4	25.40	15.24	1.2

ストレートタイプ ボードマウントレセプタクル（SMS_RE1_, SMS_RE4_）

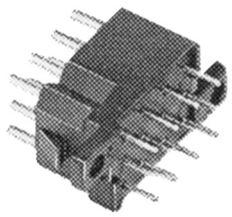

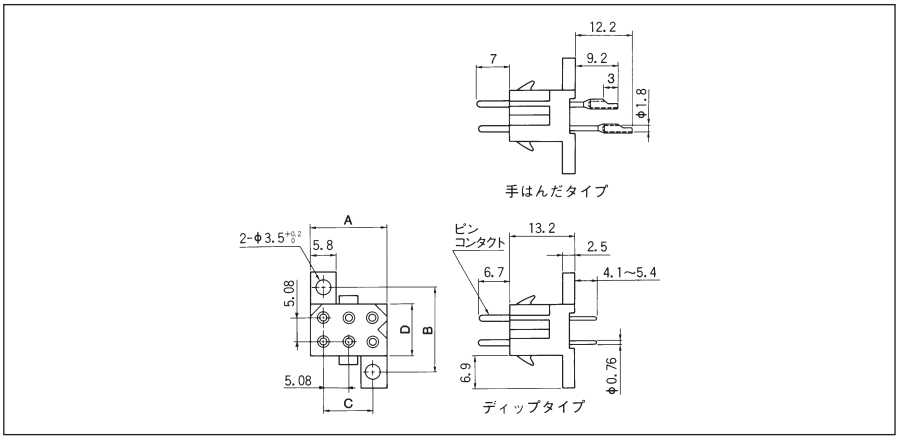

極数	型番		A	B	C	D
	手はんだタイプ	ディップタイプ				
6	SMS6RE1(*)	SMS6RE4(*)	16.2	19.1	10.16	10.9
12	SMS12RE1(*)	SMS12RE4(*)		29.2		21.1
24	SMS24RE1(*)	SMS24RE4(*)	21.1	39.4	15.24	31.2

(*) 44ページの「コンタクトめっき」を参照

ライトアングルタイプ ボードマウントレセプタクル（SMS6RA2_, SMS6RA3_）

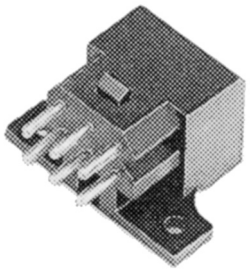

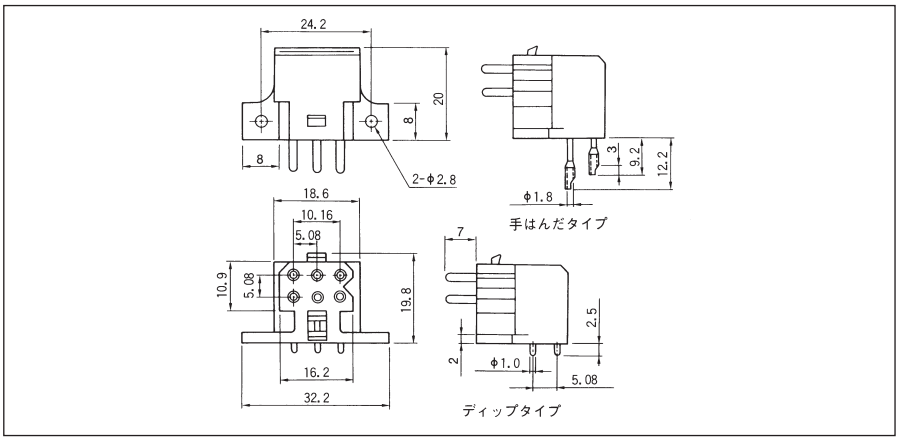

インライン・ボードマウントタイプ

- プリント基板〜電線接続用途
- 一列配列（インライン）により省スペース化を実現
- 基板側レセプタクルはピンコンタクト装着済
- レセプタクル端子形状はストレートタイプ及びライトアングルをラインアップ
- レセプタクルハウジングは4種類をラインアップ
  - 標準黒色インラインレセプタクル
  - 識別できるカラーハウジング（茶・白）
  - 二段配列タイプ
  - 標準タイプと嵌合しない逆成極タイプ
  - 手はんだ／ディップタイプをラインアップ。更に金めっき・錫めっきを選択可能
- コンタクトは従来から鉄道業界で十分に実績のある共通コンタクト：RC・RCS/RMを使用

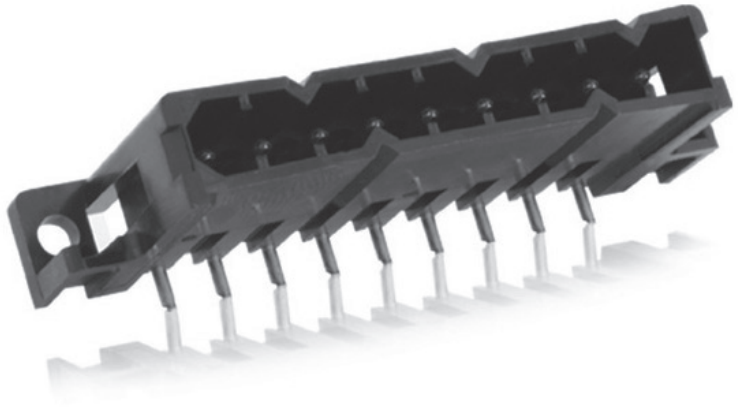

仕様

定格電流：	7.5A
接触抵抗：	6.1mΩ以下（初期値）

材質

ハウジング：	ナイロン66（UL94V-0）	
コンタクトボディー：	黄銅	
コンタクトめっき：	D28	ニッケル下地金めっき
	TK2	錫めっき

型番構成 標準タイプ

シリーズ名：		SMS	10	P	4J	D28
極数：	3, 4, 6, 9, 10					
ボディバリエーション：	P（プラグ） PH（レセプタクル）					
コンタクトバリエーション：	3（プラグ、標準） 3J（レセクタブル：ライトアングル） 4J（レセプタクル：ストレート）					
コンタクトめっき（レセプタクルのみ）：	D28（ニッケル下地金めっき） TK2（錫めっき）					

標準タイププラグ（SMS_P3）

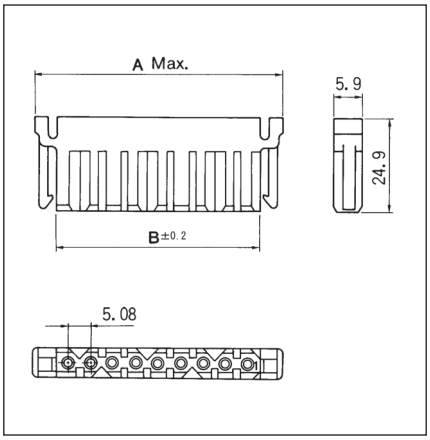

極数	型番	A max.	B±0.2
3	SMS3P3	26.7	16.0
4	SMS4P3	31.7	21.1
6	SMS6P3	41.9	31.2
9	SMS9P3	57.1	46.5
10	SMS10P3	62.2	51.6

標準タイプレセプタクル（SMS_PH_ _）

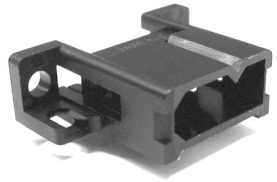

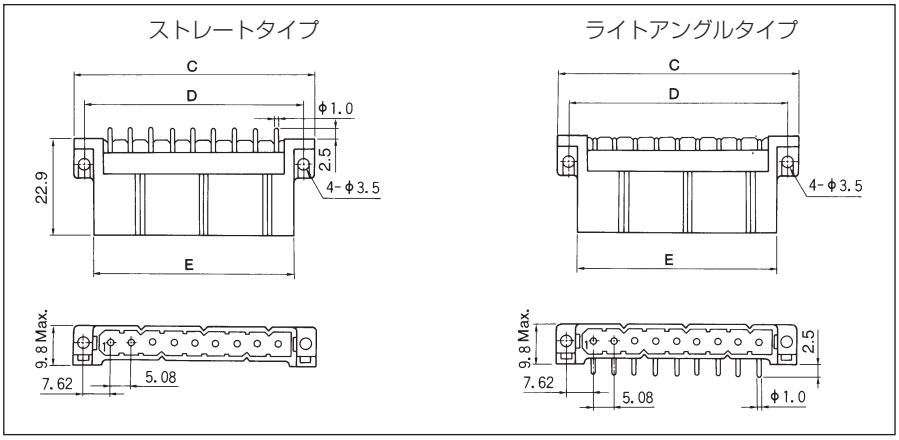

極数	型番		C	D	E
	ストレート	ライトアングル			
3	SMS3PH4J(*)	SMS3PH3J(*)	31.2	25.40	19.3
4	SMS4PH4J(*)	SMS4PH3J(*)	36.3	30.48	24.4
6	SMS6PH4J(*)	SMS6PH3J(*)	46.5	40.64	34.5
9	SMS9PH4J(*)	SMS9PH3J(*)	61.7	55.88	49.8
10	SMS10PH4J(*)	SMS10PH3J(*)	66.8	60.96	54.9

(*) 47ページの「コンタクトめっき」を参照

標準基板穴あけ寸法（SMS_PH_ _）

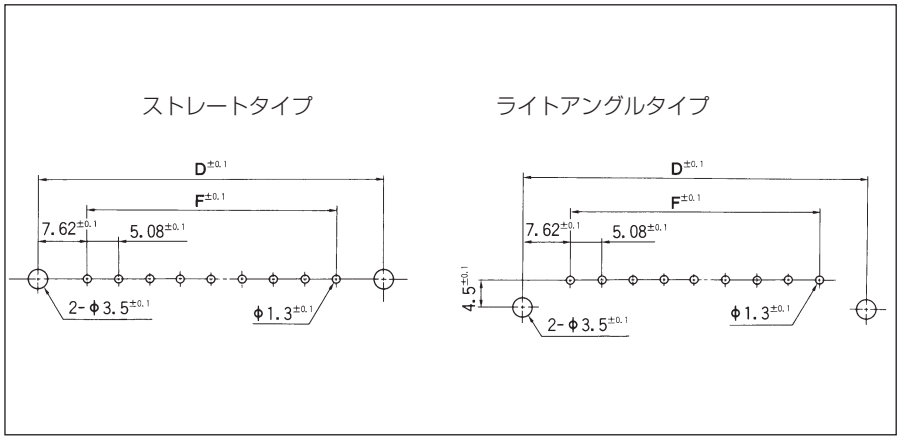

極数	D±0.1	F±0.1
3	25.40	10.16
4	30.48	15.24
6	40.64	25.40
9	55.88	40.64
10	60.96	45.72

嵌合寸法（SMS_P3＋SMS_PH_ _）最大値

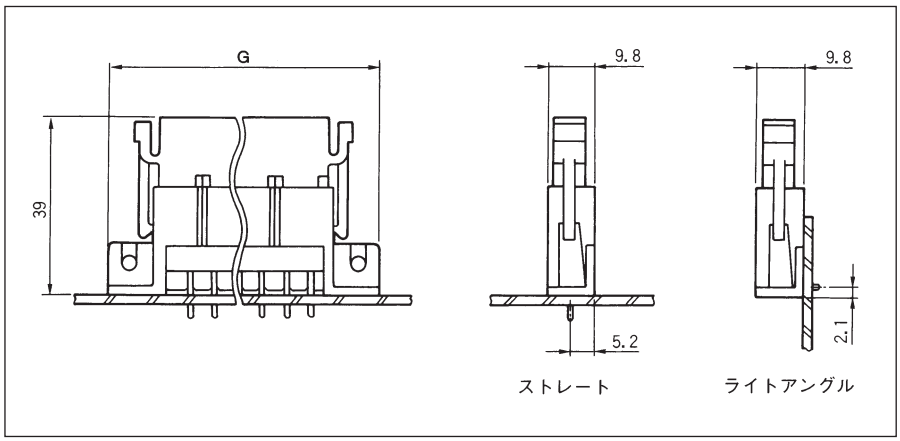

極数	G
3	31.2
4	36.3
6	46.5
9	61.7
10	66.8

型番構成 カラータイプ

シリーズ名：	SMS	6	R	K	3	D28
極数：	3, 6					
ボディバリエーション：	P（プラグ） R（レセプタクル）					
ハウジングカラー：	K（黒）、N（茶）、W（白）					
コンタクトバリエーション：	プラグ：5（標準） レセプタクル:1（ストレート、手はんだ）、2（ライトアングル、手はんだ）、3（ライトアングル、ディップ）、4（ストレート、ディップ）、6（ライトアングル、仮止め金具付き）、7（ストレート、仮止め金具付き）					
コンタクトめっき（レセプタクルのみ）：	D28（ニッケル下地金めっき） TK2（錫めっき）					

カラータイププラグ（SMS_P_5）

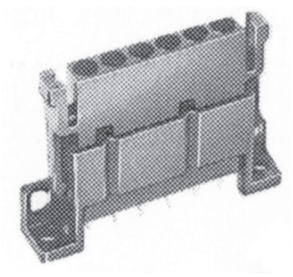

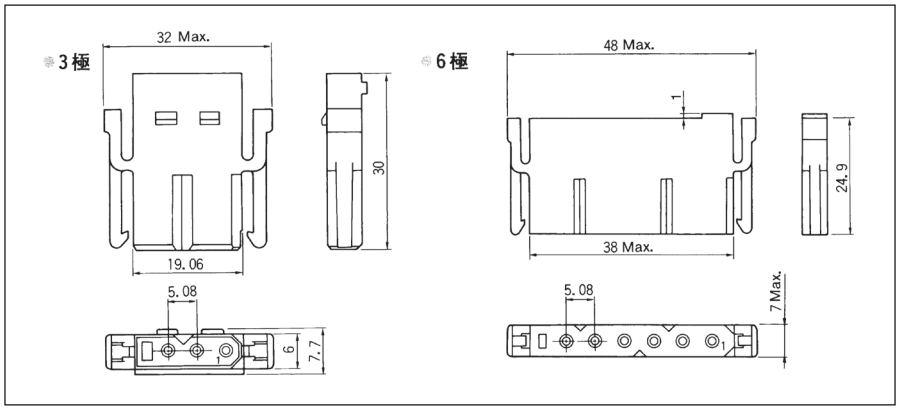

カラー 手はんだストレートタイプ レセプタクル（SMS3R_1_）

6極の詳細につきましては、別途お問い合わせください

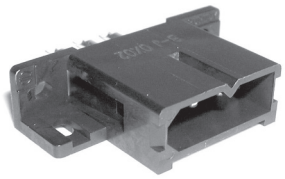

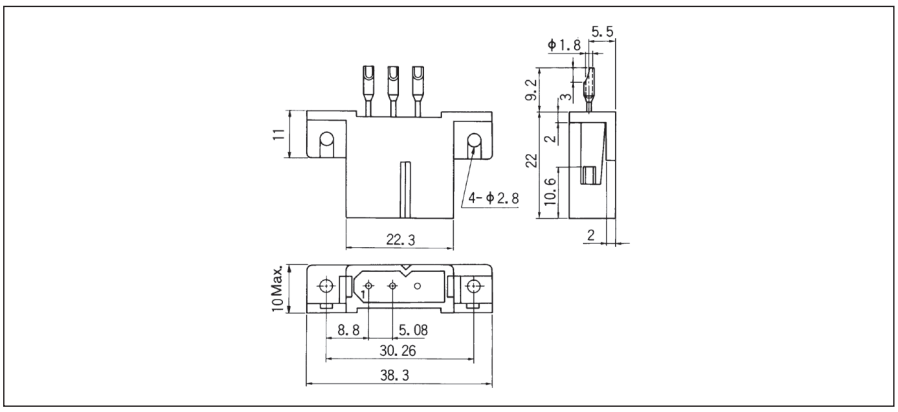

カラー 手はんだライトアングルタイプ レセプタクル（SMS3R_2_）

6極の詳細につきましては、別途お問い合わせください

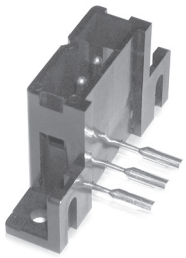

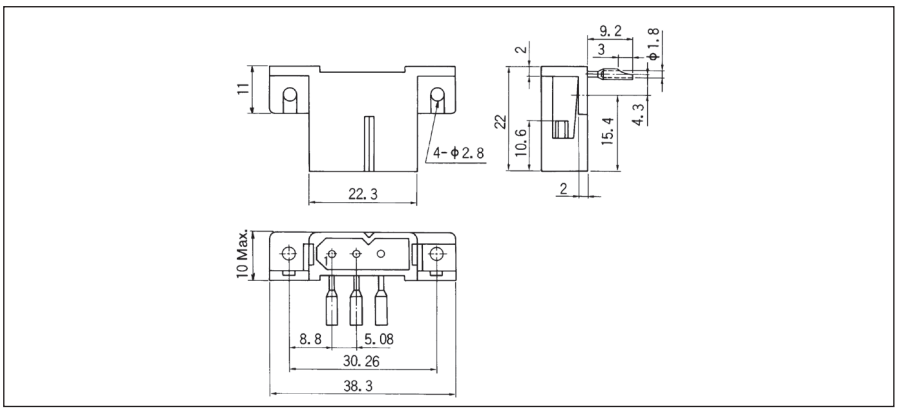

カラー ライトアングルディップタイプ レセプタクル（SMS_R_3_）

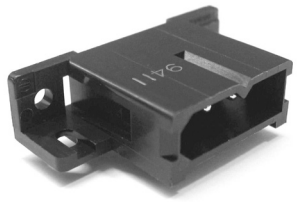

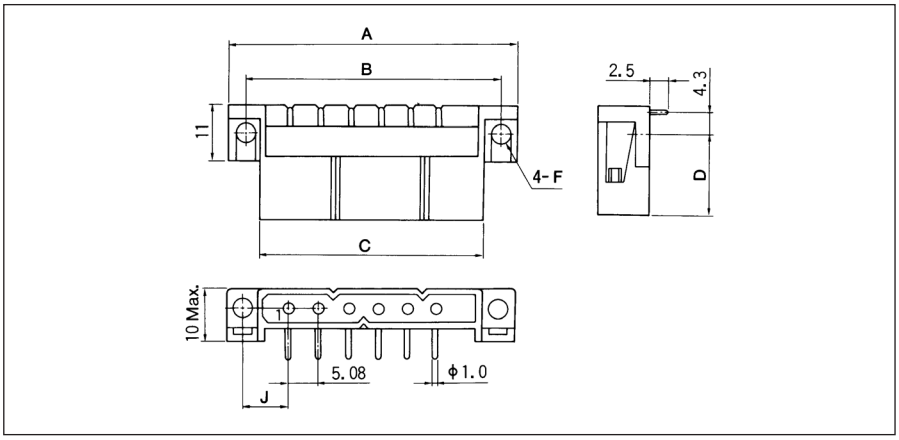

極数	型番			A	B	C	D	F	J
	黒	茶	白						
3	SMS3RK3(*)	SMS3RN3(*)	SMS3RW3(*)	38.3	30.26	22.3	15.4	2.8	8.8
6	SMS6RK3(*)	SMS6RN3(*)	SMS6RW3(*)	57.2	48.40	40.0	16.3		10.0

(*) 49ページの「コンタクトめっき」を参照

カラー ストレートディップタイプ レセプタクル（SMS_R_4_）

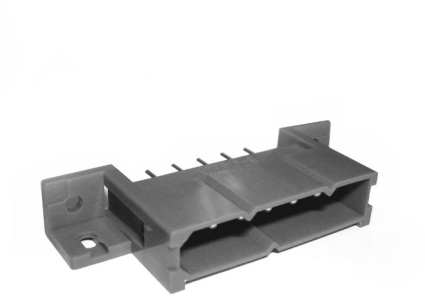

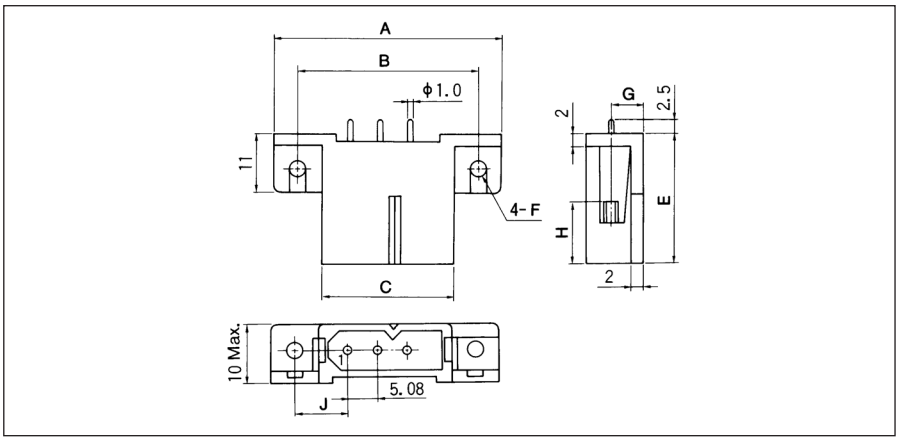

極数	型番			A	B	C	E	F	G	H	J
	黒	茶	白								
3	SMS3RK4(*)	SMS3RN4(*)	SMS3RW4(*)	38.3	30.26	22.3	22.0	2.8	5.5	10.6	8.8
6	SMS6RK4(*)	SMS6RN4(*)	SMS6RW4(*)	57.2	48.40	40.0	22.9		5.6	11.5	10.0

(*) 49ページの「コンタクトめっき」を参照

推奨基板穴あけ寸法－逆成極タイプ（SMS_R_3_とSMS_R_4_）

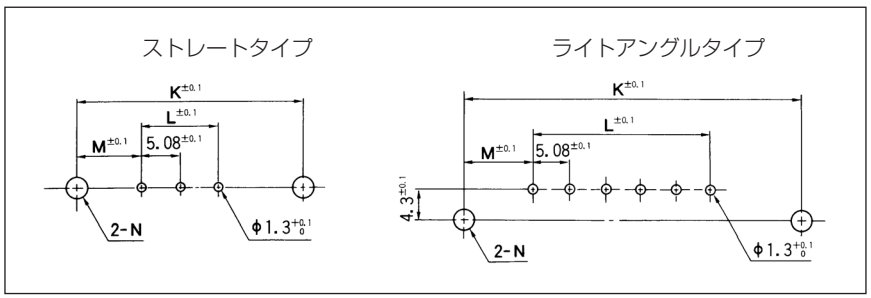

極数	K±0.1	L±0.1	M±0.1	N
3	30.26	10.16	8.8	2.8
6	48.40	25.40	10.0	3.1

カラー仮止め金具付き ライトアングルディップタイプ レセプタクル（SMS_R_6_）

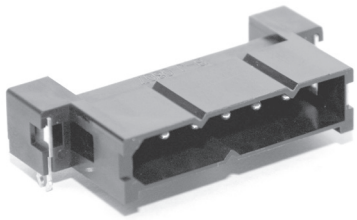

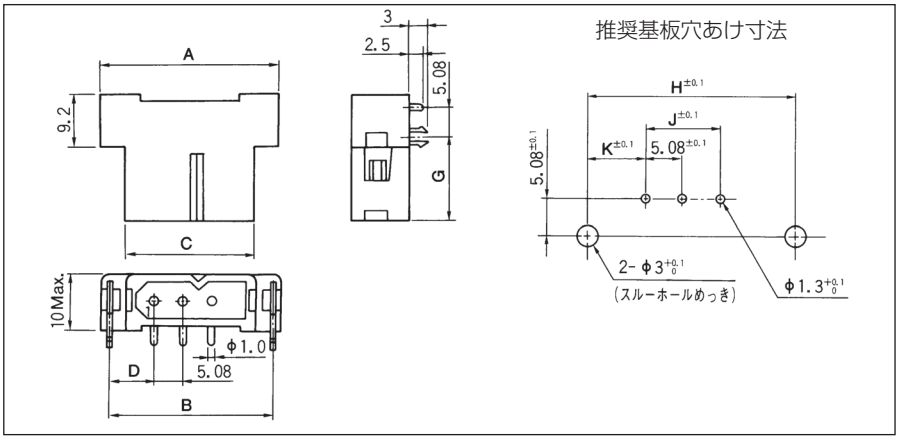

極数	型番			A	B	C	D	G	H±0.1	J±0.1	K±0.1
	黒	茶	白								
3	SMS3RK6(*)	SMS3RN6(*)	SMS3RW6(*)	31.0	28.35	22.3	7.80	14.6	28.35	10.16	7.80
6	SMS6RK6(*)	SMS6RN6(*)	SMS6RW6(*)	47.4	44.75	40.0	8.23	15.5	44.75	25.40	8.23

(*) 49ページの「コンタクトめっき」を参照

カラー仮止め金具付き ストレートディップタイプ レセプタクル（SMS_R_7_）

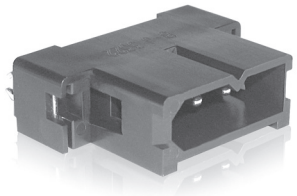

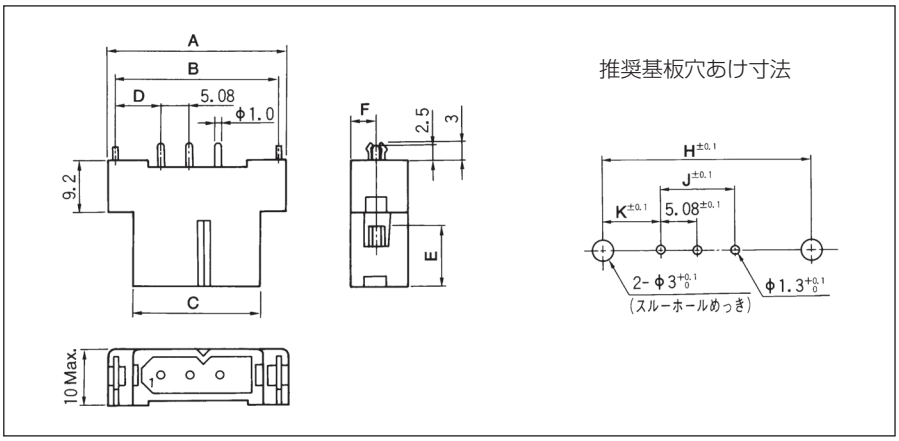

極数	型番			A	B	C	E	F	H±0.1	J±0.1	K±0.1
	黒	茶	白								
3	SMS3RK7(*)	SMS3RN7(*)	SMS3RW7(*)	31.0	28.35	22.3	7.80	10.6	28.35	10.16	7.80
6	SMS6RK7(*)	SMS6RN7(*)	SMS6RW7(*)	47.4	44.75	40.0	8.23	11.5	44.75	25.40	8.23

(*) 49ページの「コンタクトめっき」を参照

嵌合寸法

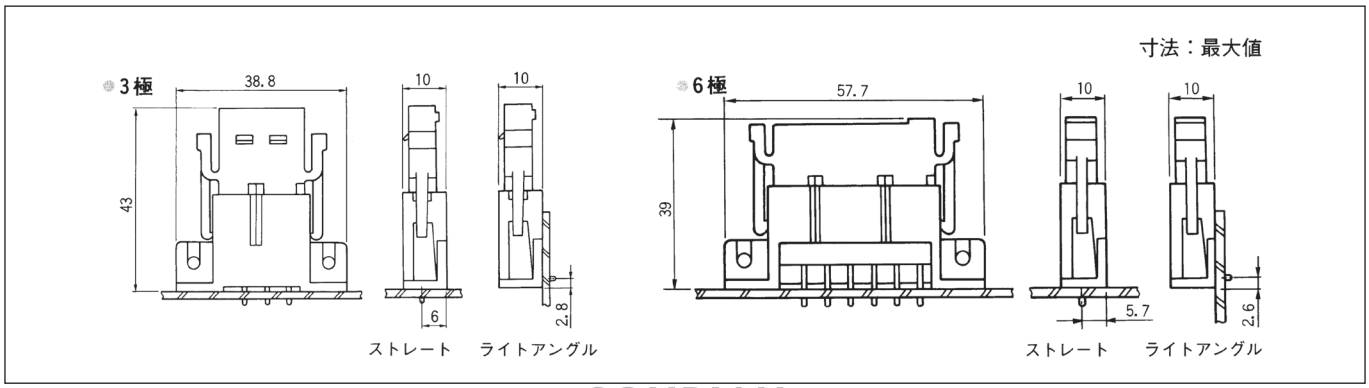

型番構成 二段配列タイプ

シリーズ名：	SMS	3	D	R	K	6	D28
極数：	3 (3×2)						
二段配列：	D						
ボディバリエーション：	R：レセプタクル						
ハウジングカラー：	K（黒）、N（茶）、W（白）						
コンタクトバリエーション：	6：ライトアングル、ソルダーテール						
コンタクトめっき（レセプタクルのみ）：	D28：ニッケル下地金めっき TK2：錫めっき						

二段配列ライトアングルタイプレセプタクル（SMS3DR_6_）(*)

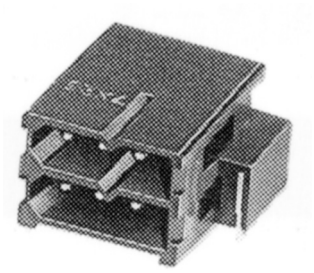

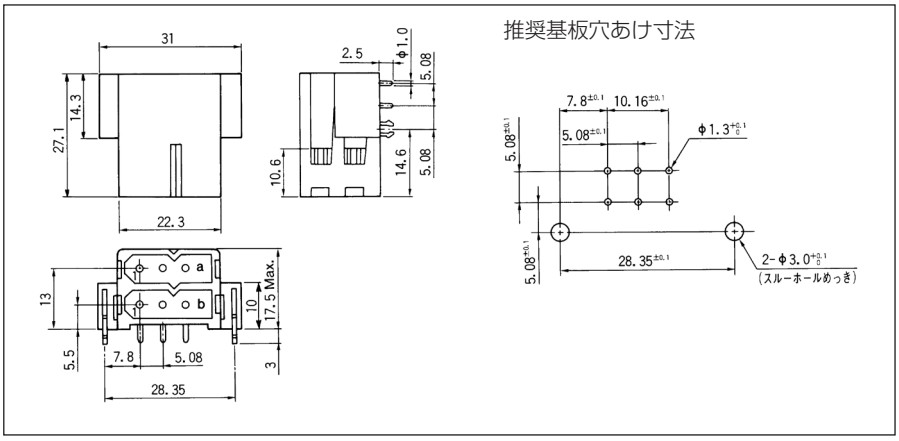

(*)“標準タイプ”のプラグ（3極×2個）と嵌合します。

型番構成 逆成極タイプ

シリーズ名：	SMS	3	R	K	S	3	D28
極数：	3						
ボディバリエーション：	P：プラグ R：レセプタクル						
ハウジングカラー：	K（黒）、N（茶）、W（白）						
逆成極タイプ	S						
コンタクトバリエーション：	プラグ：5（標準） レセプタクル：3（ライトアングル、ディップ）、4（ストレート、ディップ）、6（ライトアングル、仮止金具付き）、7（ストレート、仮止め金具付き）						
コンタクトめっき （レセプタクルのみ）：	D28：ニッケル下地金めっき TK2：錫めっき						

逆成極仮止め金具なし（SMS3R_S3_とSMS3R_S4_）

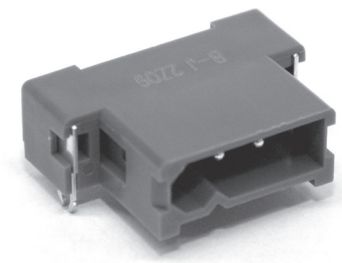

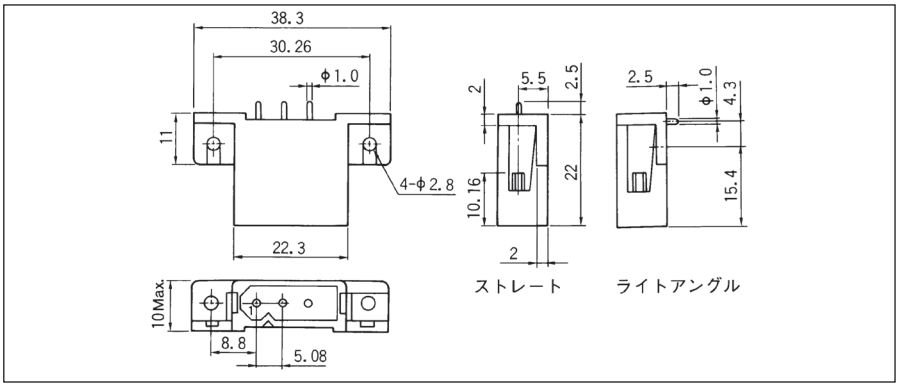

逆成極タイププラグ（SMS3P_S5）

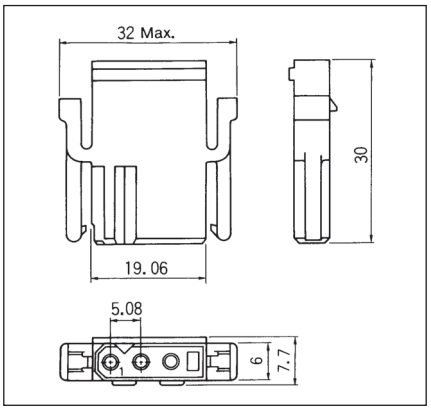

推奨基板穴あけ寸法ー逆成極タイプ

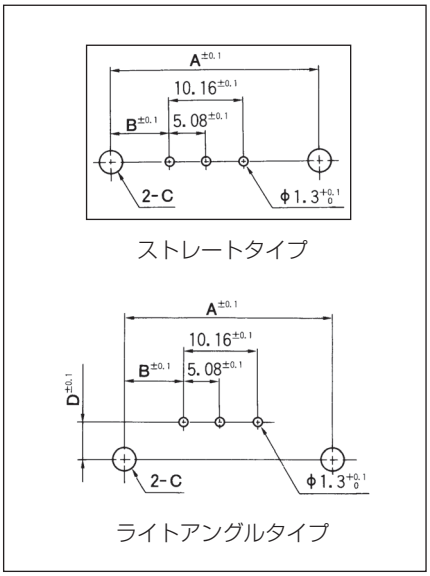

バリエーション	A±0.1	B±0.1	C	D±0.1
仮止め金具なし	30.26	8.8	2.8	4.30
仮止め金具付き	28.35	7.8	3.0	5.08

逆成極仮止め金具付き（SMS3R_S6_とSMS3R_S7_）

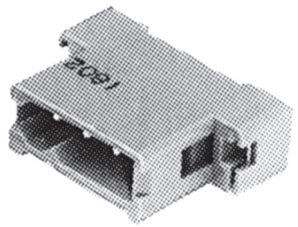

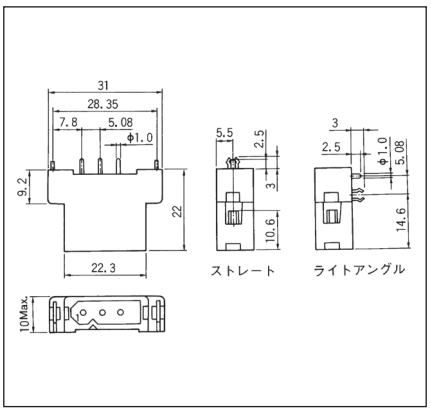

耐火性・難燃性の角形プラスチックコネクタ

難燃性

- 耐火性・難燃性の角形プラスティックコネクタ
- ヨーロッパ鉄道燃焼規格NFF16101&NFF16102に準拠
- 極数バリエーション：最大36極、10種類をラインアップ
- コンタクトは従来から鉄道業界で十分に実績のある共通コンタクト：RC・RCS/RMを使用

関連対応規格：134ページをご参照ください

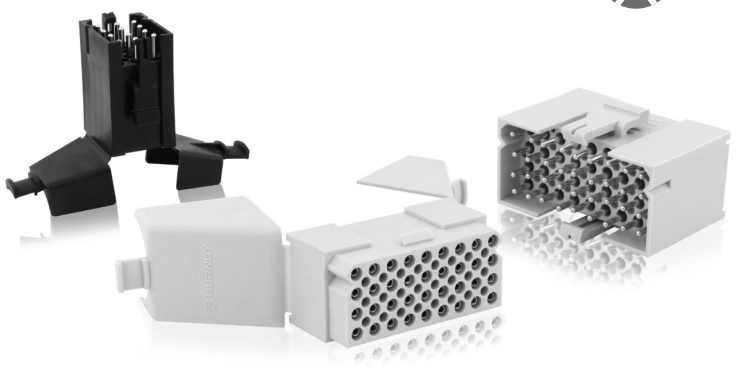

仕様

使用温度範囲：	−40℃ ～ +105℃
定格電流：	13A
保護等級：	IP40（嵌合状態）
難燃性：	134ページをご参照ください

材質

ハウジング：	ナイロン66 UL94V-0
基板実装コンタクト（GE33,43,53,63）：	ニッケル下地金0.4μm以上

型番構成

シリーズ名：			SMS SMS	4 36	PDH3 RD3
極数：	2, 3, 4, 6, 9, 12, 15, 18, 24, 36				
ボディバリエーション：	PDH3	UL94V-0タイプ　プラグ(ケーブルクランプ付き)	コンタクト別売り		
	RDH3	UL94V-0タイプ　レセプタクル(ケーブルクランプ付き)			
	PD3	UL94V-0タイプ　プラグ(ケーブルクランプなし)			
	RD3	UL94V-0タイプ　レセプタクル(ケーブルクランプなし)			
	R3	UL94V-0タイプ　パネルマウントレセプタクル			
	GE33	ストレートボードマウント + PCBソケットコンタクト	基板実装コンタクト付き		
	GE43	ストレートボードマウント + PCBピンコンタクト			
	GE53	ライトアングルボードマウント + PCBソケットコンタクト			
	GE63	ライトアングルボードマウント + PCBピンコンタクト			

コンタクト配列

2 極

3 極

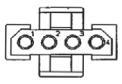
4 極

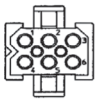
6 極

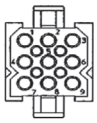
9 極

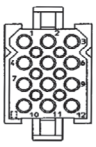
12 極

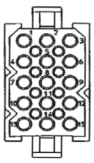
15 極

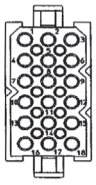
18 極

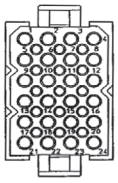
24 極

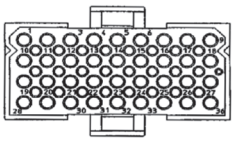
36 極

ケーブルクランプ付きプラグ (SMS_PDH3)

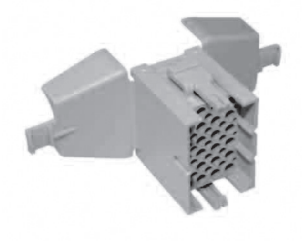

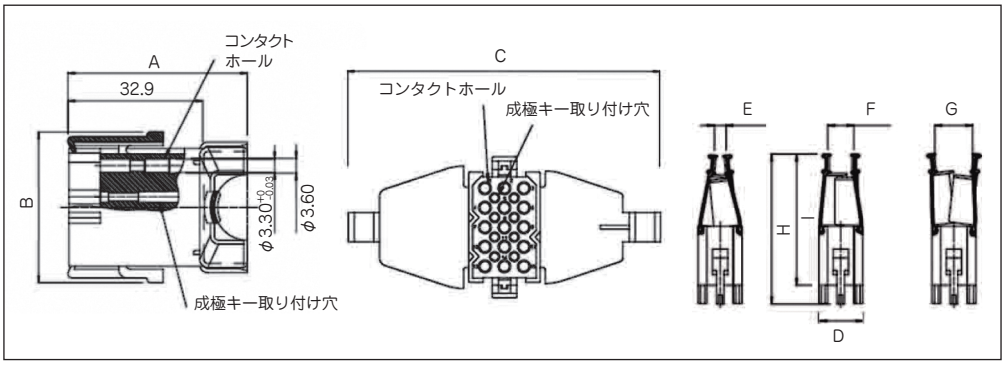

型番	極数	成極キー数	A	B	C	D	E	F	G	H	I	適用ケーブル範囲
SMS2PDH3	2	0	39.5	16.4	64.8	14.1	0.5	7.4	8.4	57.1	49.2	0.5 - 8.4
SMS3PDH3	3		43.0		69.0	18.6	0.8	4.1	7.3			0.8 - 7.3
SMS4PDH3	4		46.1		74.4	23.7	1.5	5.4	10.0			1.5 - 10.0
SMS6PDH3	6	2	42.5	21.5	72.6	18.6	1.7	6.8	9.2	58.8	50.9	1.7 - 9.2
SMS9PDH3	9	4	43.7	26.7	75.3		3.9	9.3	12.3	60.1	52.2	3.9 - 14.3
SMS12PDH3	12	6	46.0	31.7	72.0		4.0	10.0	15.0	60.6	52.7	4.0 - 15.0
SMS15PDH3	15	8	43.8	36.7	81.3		5.0	11.0	16.2	63.1	55.2	5.0 - 16.2
SMS18PDH3	18	10	44.0	41.8			5.8	12.5	20.3			5.8 - 20.3
SMS24PDH3	24	15	47.6		90.4	23.7	7.1	12.4	20.4	65.1	57.2	7.1 - 20.4
SMS36PDH3	36	24	62.5	31.7	128.0	49.1	8.8	13.0	24.5	71.2	63.3	8.8 - 24.5

ケーブルクランプ付きレセプタクル (SMS_RDH3)

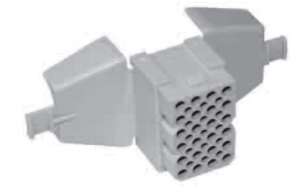

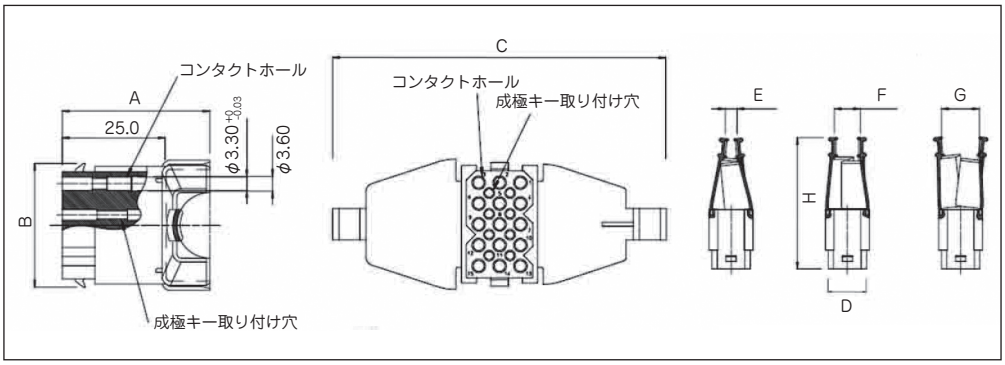

型番	極数	成極キー数	A	B	C	D	E	F	G	H	適用ケーブル範囲
SMS2RDH3	2	0	31.6	9.9	64.8	11.1	0.5	7.4	8.4	49.2	0.5 - 8.4
SMS3RDH3	3		35.1		69.0	16.2	0.8	4.1	7.3		0.8 - 7.3
SMS4RDH3	4		38.2		74.4	21.2	1.5	5.4	10.0		1.5 - 10.0
SMS6RDH3	6	2	34.6	15.0	72.6	16.2	1.7	6.8	9.2	50.9	1.7 - 9.2
SMS9RDH3	9	4	35.8	20.0	75.3		3.9	9.3	12.3	52.2	3.9 - 14.3
SMS12RDH3	12	6	38.1	25.1	72.0		4.0	10.0	15.0	52.7	4.0 - 15.0
SMS15RDH3	15	8	35.9	30.2	81.3		5.0	11.0	16.2	55.2	5.0 - 16.2
SMS18RDH3	18	10	36.1	35.3			5.8	12.5	20.3		5.8 - 20.3
SMS24RDH3	24	15	39.7		90.4	21.2	7.1	12.4	20.4	57.2	7.1 - 20.4
SMS36RDH3	36	24	54.6	25.1	128.0	46.6	8.8	13.0	24.5	63.3	8.8 - 24.5

記：結束バンドをご使用になることをお勧めします。

SMSシリーズ　ナイロンコネクタ　UL94V-0タイプ

プラグ(SMS_PD3)

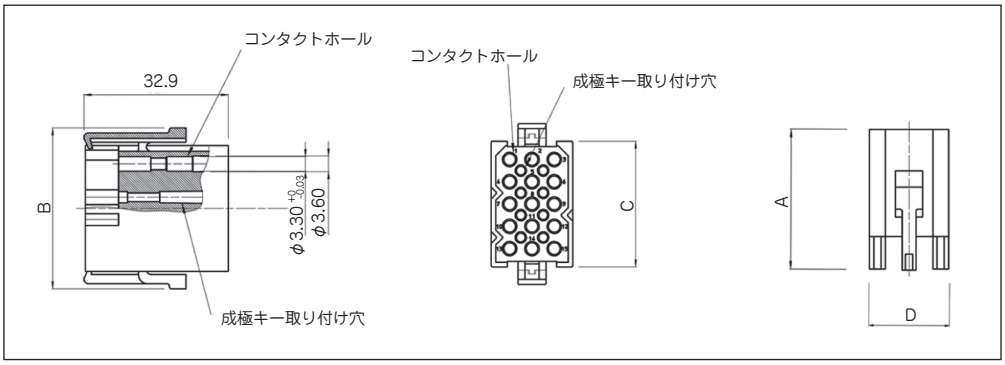

型番	極数	成極キー数	A	B	C	D
SMS2PD3	2	0	32.7	16.4	8.4	14.1
SMS3PD3	3					18.6
SMS4PD3	4					23.7
SMS6PD3	6	2		21.5	13.4	18.6
SMS9PD3	9	4		26.7	18.5	
SMS12PD3	12	6		31.7	23.6	
SMS15PD3	15	8		36.7	28.7	
SMS18PD3	18	10		41.8	33.8	
SMS24PD3	24	15				23.7
SMS36PD3	36	24		31.7	23.6	49.1

レセプタクル(SMS_RD3)

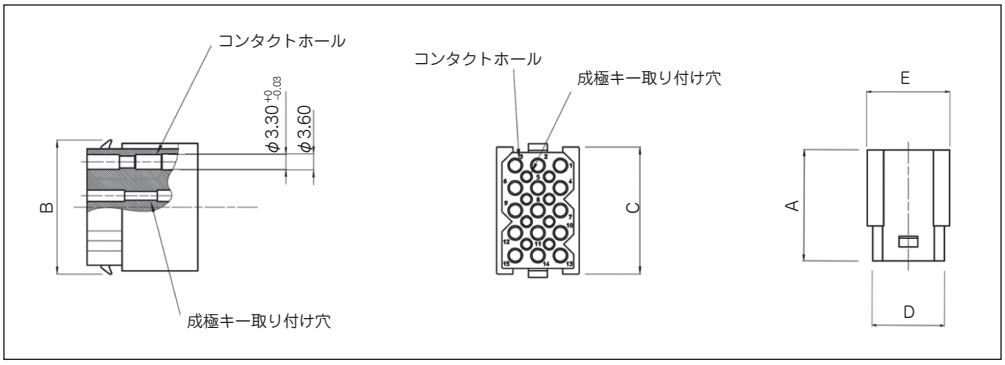

型番	極数	成極キー数	A	B	C	D	E
SMS2RD3	2	0	25.0	9.9	8.4	11.1	14.1
SMS3RD3	3					16.2	18.6
SMS4RD3	4					21.2	23.7
SMS6RD3	6	2		15.0	13.4	16.2	18.6
SMS9RD3	9	4		20.0	18.5		
SMS12RD3	12	6		25.1	23.6		
SMS15RD3	15	8		30.2	28.7		
SMS18RD3	18	10		35.3	33.8		
SMS24RD3	24	15				21.2	23.7
SMS36RD3	36	24		25.1	23.6	46.6	49.1

ストレートボードマウントレセプタクル・ソケットコンタクト実装（SMS_GE33）

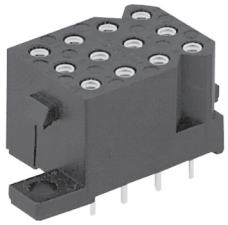

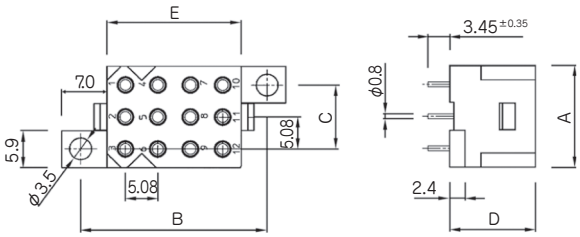

装着済みコンタクト	型番	極数	成極キー数	A	B	C	D	E
ソケット コンタクト	SMS3GE33	3	0	16.2	14	10.2	13.4	5.9
	SMS6GE33	6			19.2			10.9
	SMS9GE33	9	4		24.2			16.0
	SMS12GE33	12	0		29.2			21.1
	SMS15GE33	15	8		34.3			26.1
	SMS18GE33	18	10		39.4			31.2
	SMS24GE33	24	0	21.2		15.2		
	SMS36GE33	36		46.5	15.2	54.6		20.9

ストレートボードマウントレセプタクル・ピンコンタクト実装（SMS_GE43）

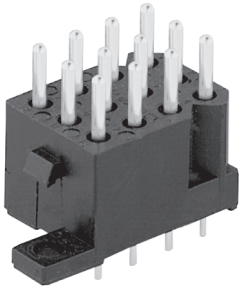

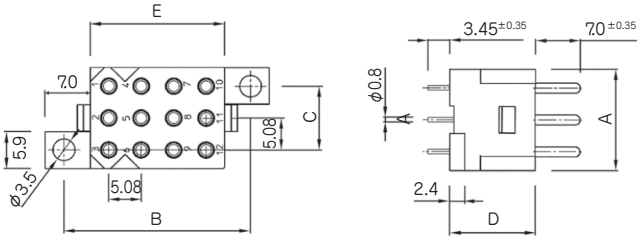

装着済みコンタクト	型番	極数	成極キー数	A	B	C	D	E
ピン コンタクト	SMS3GE43	3	0	16.2	14	10.2	13.4	5.9
	SMS6GE43	6			19.2			10.9
	SMS9GE43	9	4		24.2			16.0
	SMS12GE43	12	0		29.2			21.1
	SMS15GE43	15	8		34.3			26.1
	SMS18GE43	18	10		39.4			31.2
	SMS24GE43	24	0	21.2		15.2		
	SMS36GE43	36		46.5	15.2	54.6		20.9

ライトアングルボードマウントレセプタクル・ソケットコンタクト実装（SMS_GE53）

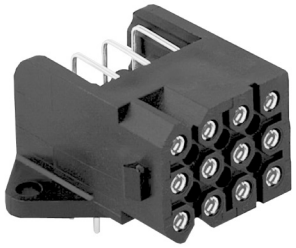

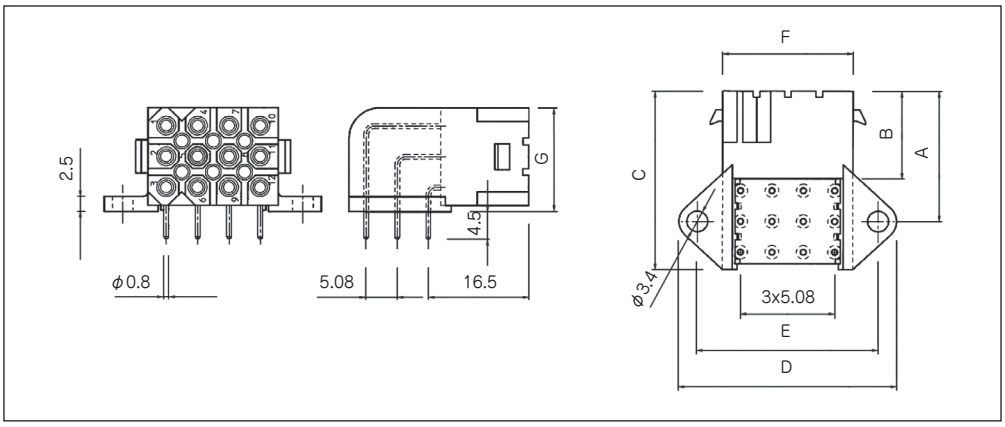

装着済み コンタクト	型番	極数	成極キー数	A	B	C	D	E	F	G
ソケット コンタクト	SMS3GE53	3	0	16.5	14.4	20.5	30.2	24.2	16.2	6.8
	SMS6GE53	6		19		24.5				11.9
	SMS12GE53	12		21.6		29.5	35.2	29.2	21.2	17.2
	SMS18GE53	18	10				45.4	39.4	31.2	

ライトアングルボードマウントレセプタクル・ピンコンタクト実装（SMS_GE63）

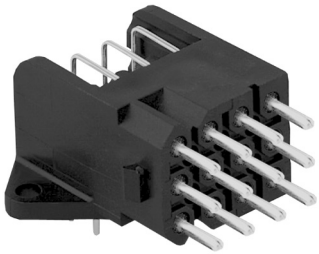

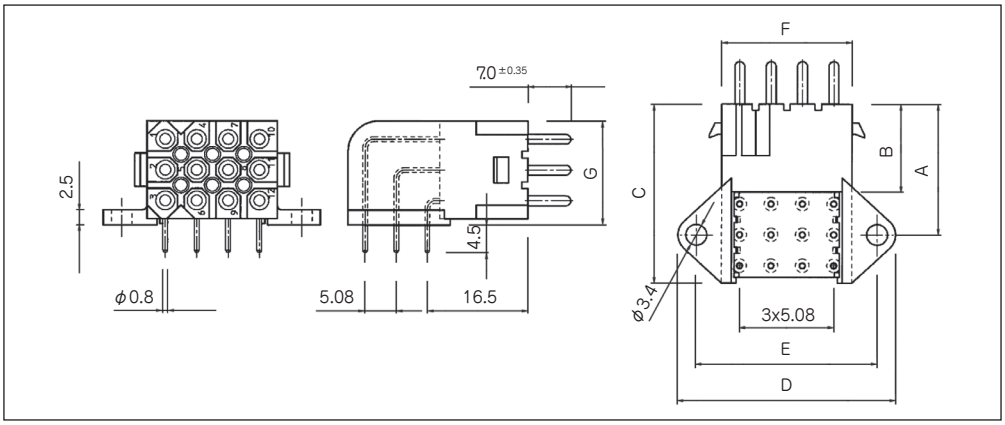

装着済み コンタクト	型番	極数	成極キー数	A	B	C	D	E	F	G
ピン コンタクト	SMS3GE63	3	0	16.5	14.4	20.5	30.2	24.2	16.2	6.8
	SMS6GE63	6		19		24.5				11.9
	SMS12GE63	12		21.6		29.5	35.2	29.2	21.2	17.2
	SMS18GE63	18	10				45.4	39.4	31.2	

パネルマウントレセプタクル（SMS_R3）

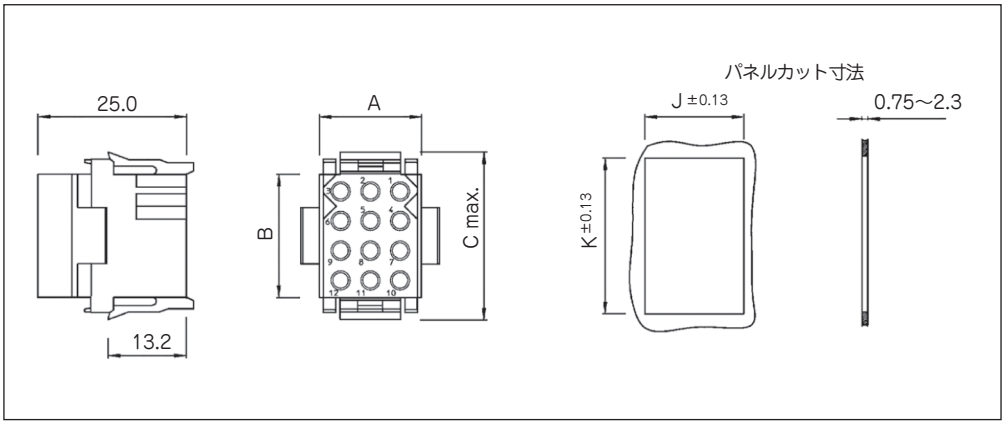

型番	極数	A	B	C max.	J±0.13	K±0.13
SMS2R3	2	11.0	5.8	15.2	11.4	11.6
SMS3R3	3	16.2			16.5	
SMS4R3	4	21.2			21.7	
SMS6R3	6	16.2	10.9	20.3	16.5	16.7
SMS9R3	9		16.0	25.4		21.6
SMS12R3	12		21.1	30.5	16.7	26.7
SMS15R3	15		26.2	35.6		31.8
SMS18R3	18		31.2	40.6		36.9
SMS24R3	24	21.2			21.7	
SMS36R3	36	46.6	21.1	30.5	47.1	26.7

IPタイプ

- 定格電圧500V対応コネクタ
- ヨーロッパ鉄道燃焼規格EN45545に準拠
- IP67及びIP20の2タイプをラインアップ。IP67タイプはシーリング及びグロメットをあらかじめ装着済
- 様々な取付バリエーションを提供：パネル側面・上面・棒状のものへの取り付け
- ステンレス製のラッチ機構を採用。カチッというロック音でロック確認ができ、取扱いが容易
- コンタクトは従来から鉄道業界で十分に実績のある共通コンタクト：RC・RCS/RMを使用

関連対応規格：134ページをご参照ください

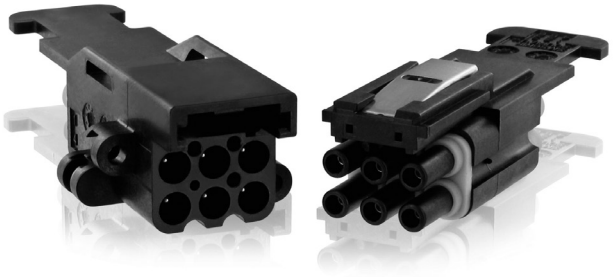

仕様

使用温度範囲：	−50℃ ～ + 100℃
定格電流：	15A
接触抵抗：	≦2.5 mΩ
保護等級：	IP20またはIP67 (CEI 60-529準拠)
難燃性：	134ページをご参照ください

材質

ハウジング：	サーモプラスチック
グロメット&インターフェーシャルシール：	シリコン（IP67）

型番構成

シリーズ名：		SMS	6	P	IP 67
極数：	3, 6				
コネクタタイプ：	P:　ソケットコンタクト用プラグ R:　ピンコンタクト用レセプタクル				
バリエーション：	IP67：　保護等級IP67タイプ（グロメット＆インターフェーシャルシール装着済み） IP20：　無保護タイプ				

寸法・重量

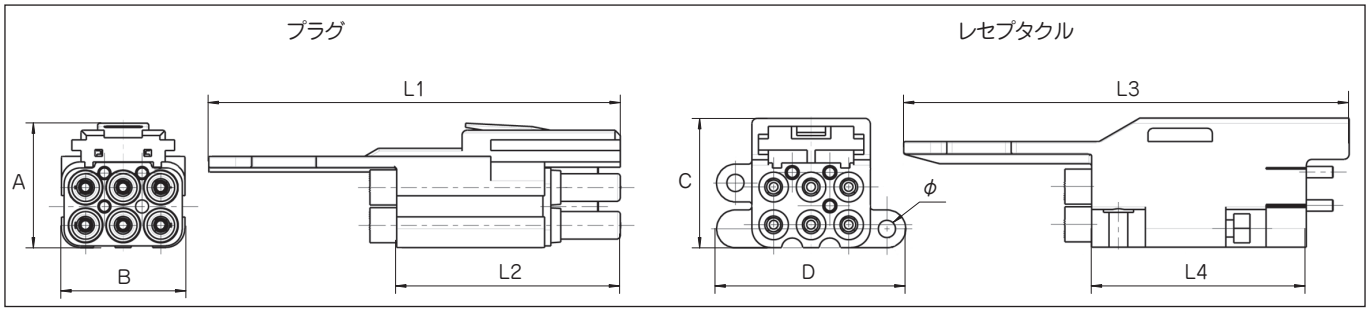

	型番		レイアウト	A	B	L1	L2	C	D	L3	L4	Ø	重量 ±0.2 g.
	プラグ	レセプタクル											
IP67	SMS6PIP67		6	23	23	77	42	-	-	-	-	-	18.3 g
		SMS6RIP67	6	-	-	-	-	24	35	83	40	3.2	22.3 g
IP20	SMS6PIP20		6	23	23	77	42	-	-	-	-	-	16.3 g
		SMS6RIP20	6	-	-	-	-	24	35	83	40	3.2	20.3 g

パネルカット寸法（6極の場合）

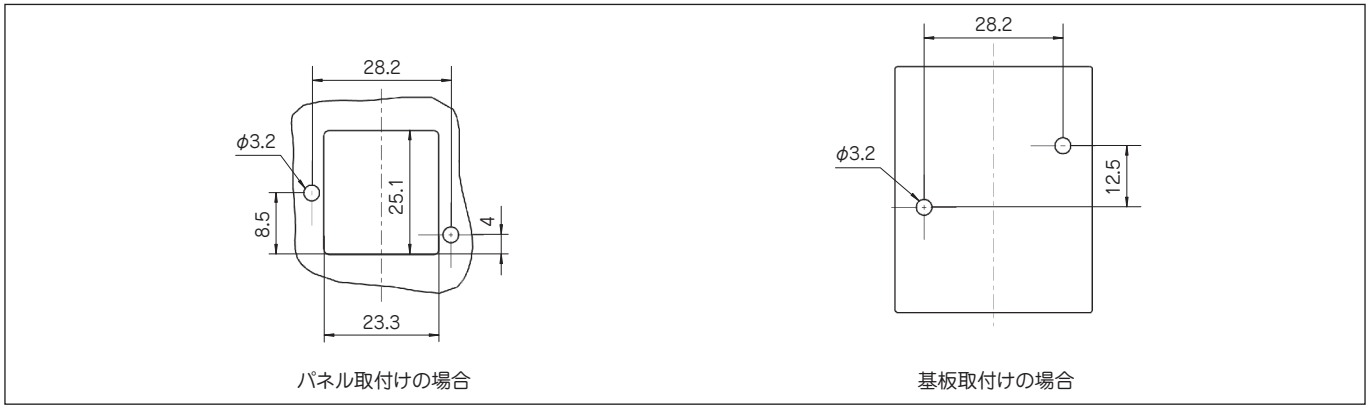

取付け例

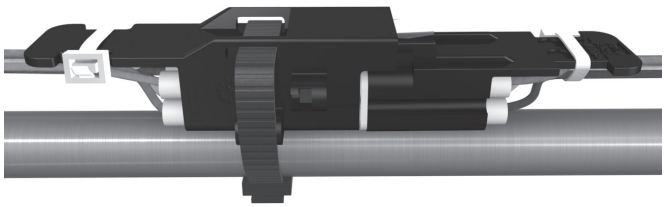

M3ねじでパネル取付けの場合

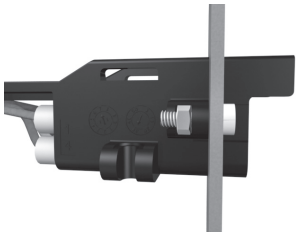

M3ねじで基板取付けの場合

バーンディコネクタ

- 電線対電線、電線対基板の接続に対応した角形コネクタ
- 極数バリエーション：14・20・26・34・36・42・50・75極
- ガイドピン・ジャックスクリュー等にてコネクタを嵌合
- MIL角形コネクタ規格：MIL-C-28748に準拠
- コンタクトは従来から鉄道業界で十分に実績のある共通コンタクト：RC・RCS/RMを使用

関連対応規格：134ページをご参照ください

仕様

使用温度範囲：	−55℃～+125℃
絶縁抵抗：	5000MΩ以上
耐電圧：	A.C.2000V（1分間）
耐久性：	嵌合･離脱500回
正弦波振動：	MIL-STD-202 method 204
温湿度組合せ：	MIL-STD-202 method 207

材質

インサート：	ガラス繊維入りフェノール樹脂（UL94V-0）
ジャックスクリューピン／ジャックスクリューソケット：ステンレス	
フード：	アルミ合金（JD10） 鋼（JM10）
ケーブルクランプ：	ステンレス
ガイドピン／ガイドソケット：	黄銅（ニッケルめっき）

型番構成

シリーズ名：		MS MS	34 34	P R	M M	124K 58	S	1
極数：	14, 20, 26, 34, 42, 50, 75							
ボディバリエーション：	P：プラグ R：レセプタクル							
コンタクトサイズ：	M：#16 ピン径1.6mm							
バリエーション：	63ページ参照							
スカート	無表示：スカートなし S：スカート付き							
成極No. （スカート付きの場合）：	1～8（無表示：成極なし）							

コンタクト配列（レセプタクルのコンタクト挿入側、またはプラグの嵌合側）

14極

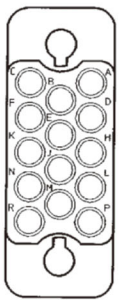

20極

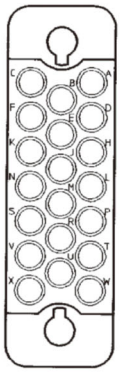

26極

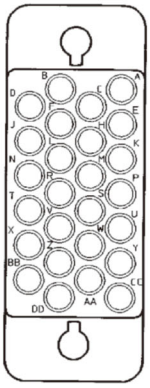

34極

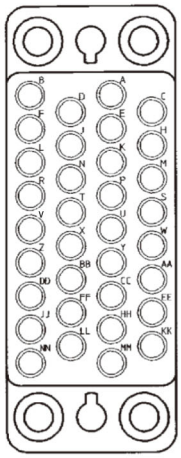

42極

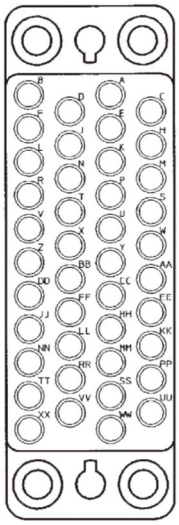

50極

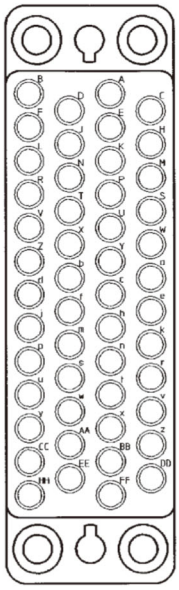

75極

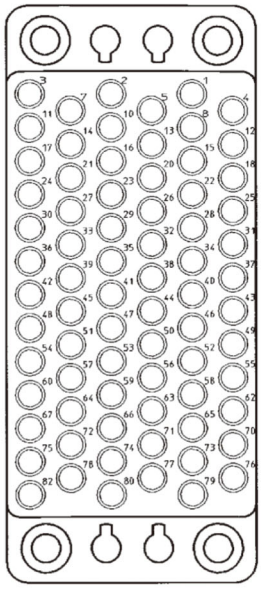

プラグとレセプタクルがあり、形状は同様ですが、誤配線を防止するためのコンタクト配列No.がそれぞれ対応するように表示されています。
コンタクト配列表示はプラグとレセプタクルとでは逆になっております。

バリエーション一覧*

プラグ	1（ガイディングピン） ケーブルクランプなし 極数：14, 20, 26, 34, 42, 50, 75	57（ジャックスクリュー） ケーブルクランプなし 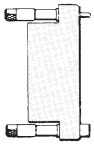 極数：14, 20, 26, 34, 42, 50, 75	118(0)K（ジャックスクリュー） ストレートケーブルクランプ付き 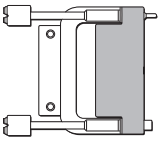 極数：14, 20, 26, 34, 50, 75
	JD10（ジャックスクリュー） ダイカストフード付き 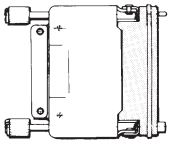 極数：20, 26, 34, 42, 50, 75	JM10S（ジャックスクリュー） EMI対策品フード付き 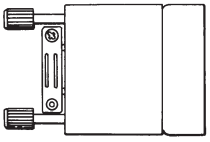 極数：34	

レセプタクル	1（ガイディングピン） ケーブルクランプなし 極数：14, 20, 26, 34, 42, 50, 75	58（ジャックスクリュー） ケーブルクランプなし 極数：14, 20, 26, 34, 42, 50, 75	58MS（ジャックスクリュー） EMI対策品 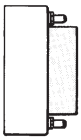 極数：34
	JD58（ジャックスクリュー） ダイカストフード付き 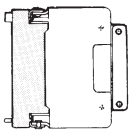 極数：20, 34, 42, 50, 75	JT3/JT4（ジャックスクリュー） ディップソルダーライトアングル 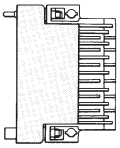 極数：20, 34, 50	151（ジャックスクリュー） ストレートケーブルクランプ付き 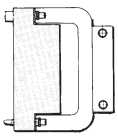 極数：14, 20, 26, 34, 50, 75

*主なバリエーションは上表のとおりです。なお、付属品はご希望にそったものを選択できますので、ご相談ください。

標準的な嵌合組合せ

パネル取り付け		
プラグ		レセプタクル
MS□PM-1	━	MS□RM-1
MS□PM-57		MS□RM-58
MS□PM-118(0)K	━	
MS□PM-JD10		
MS□PM-JM10S	━	MS□RM-58MS

中間接続		
プラグ		レセプタクル
MS□PM-118(0)K	━	MS□RM-151
MS□PM-JD10	━	MS□RM-JD58

基板接続		
プラグ		レセプタクル
MS□PM-57		MS□RM-JT3
MS□PM-118(0)K	━	
MS□PM-JD10		MS□RM-JT4

□極数

ケーブルクランプなし ガイディングピン嵌合コネクタ（MS_ _M-1）

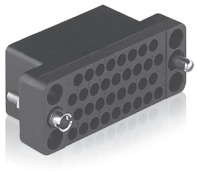

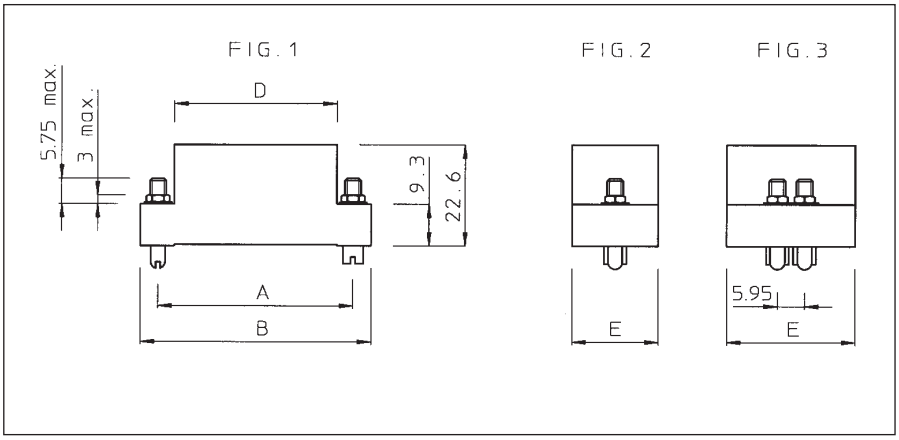

極数	型番		Fig.	A	B	D	E
	プラグ	レセプタクル					
14	MS14PM-1	MS14RM-1	1-2	23.8	31.8	20.1	11.7
20	MS20PM-1	MS20RM-1		31.8	39.6	27.9	
26	MS26PM-1	MS26RM-1		33.3	41.1	27.2	15.0
34	MS34PM-1	MS34RM-1		42.8	50.8	35.8	19.1
42	MS42PM-1	MS42RM-1		50.6	58.7	42.9	
50	MS50PM-1	MS50RM-1		57.9	69.1	50.8	22.1
75	MS75PM-1	MS75RM-1	1-3				31.2

パネルカット寸法（MS_RM-1, MS_RM-58, MS34RM-58MS）

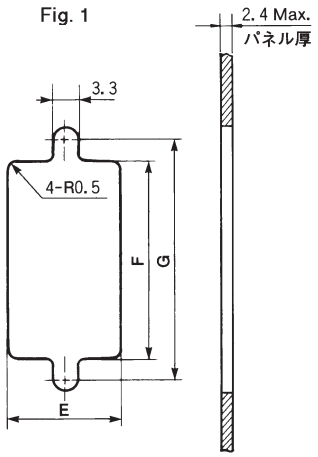

* コネクタに取り付けてあるナット、および内歯座金をボックスドライバーで外し、それを用いてパネルに取り付けます。

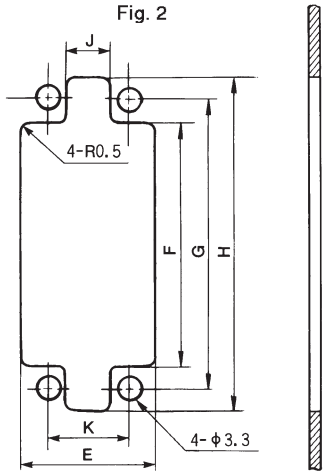

* コネクタの四隅にある穴に、M2.5またはM2.6のねじ、およびナットを用いてパネルに取り付けます。

極数	Fig.	寸法（mm）				公差：±0.13	
		E	F	G	H	J	K
14	1	12.4	20.8	23.8	—	—	—
20			28.7	31.8	—	—	—
26		15.7	28.2	33.3	—	—	—
34	2	19.8	36.6	42.8	49.3	6.4	11.9
42			43.7	50.6	56.9		
50			51.6	57.9	64.3		
75		29.1				14.2	19.4

ケーブルクランプなし ジャックスクリュー嵌合プラグ（MS_PM-57）

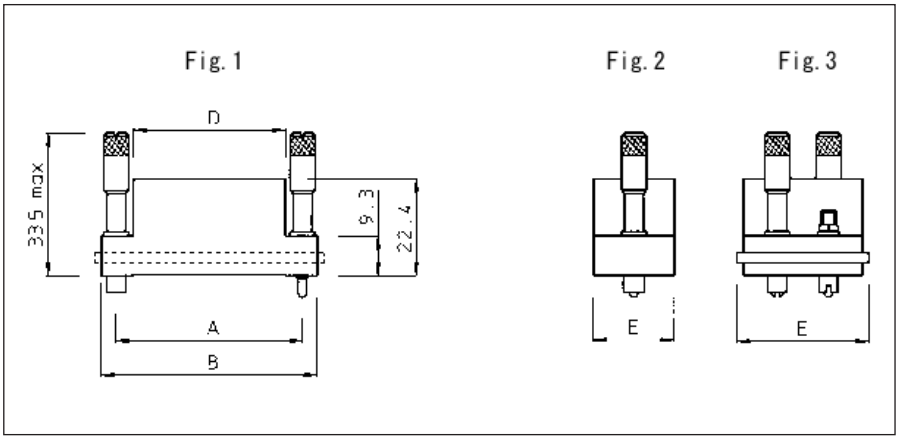

極数	プラグ型番	Fig.	A	B	D	E
14	MS14PM-57	1-2	23.8	31.8	20.1	11.7
20	MS20PM-57		31.8	39.6	27.9	
26	MS26PM-57		33.3	41.1	27.2	15.0
34	MS34PM-57		42.8	50.8	35.8	19.1
42	MS42PM-57		50.6	58.7	42.9	
50	MS50PM-57		57.9	69.1	50.8	22.1
75	MS75PM-57	1-3				31.2

ケーブルクランプなし ジャックスクリュー嵌合レセプタクル（MS_RM-58）

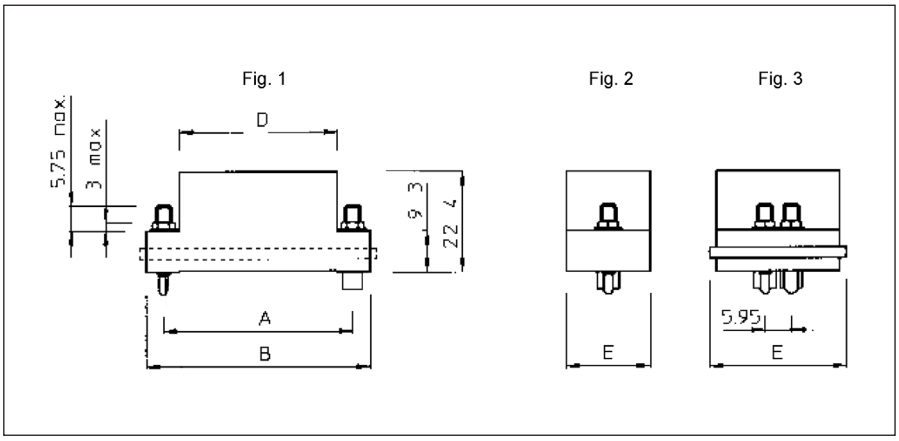

極数	レセプタクル型番	Fig.	A	B	D	E
14	MS14RM-58	1-2	23.8	31.8	20.1	11.7
20	MS20RM-58		31.8	39.6	27.9	
26	MS26RM-58		33.3	41.1	27.2	15.0
34	MS34RM-58		42.8	50.8	35.8	19.1
42	MS42RM-58		50.6	58.7	42.9	
50	MS50RM-58		57.9	69.1	50.8	22.1
75	MS75RM-58	1-3				31.2

ストレートケーブルクランプ付き ジャックスクリュー嵌合プラグ（MS_PM-118(0)K）

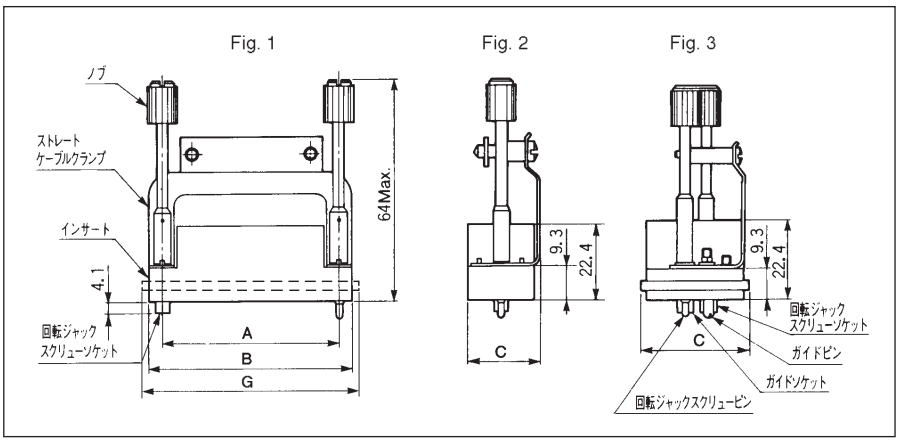

極数	プラグ型番	Fig.	A	B	C	E	F	G
14	MS14PM-118K	1-2	23.8	31.8	13.7	7.4	8.3	—
20	MS20PM-118K		31.8	39.6		15.7		
26	MS26PM-118K		33.3	41.1	16.8	14.1	11.4	
34	MS34PM-118K		42.8	50.8	21.3	23.5		
50	MS50PM-118K		57.9	—	22.8	38.5	16.1	69.1
75	MS75PM-1180K	1-3			31.2		22.4	

クランプ

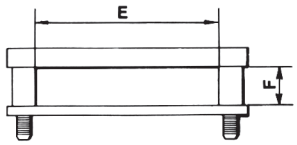

ストレートケーブルクランプ付き ジャックスクリュー嵌合レセプタクル（MS_RM-151）

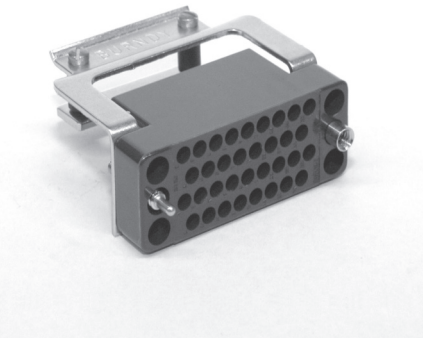

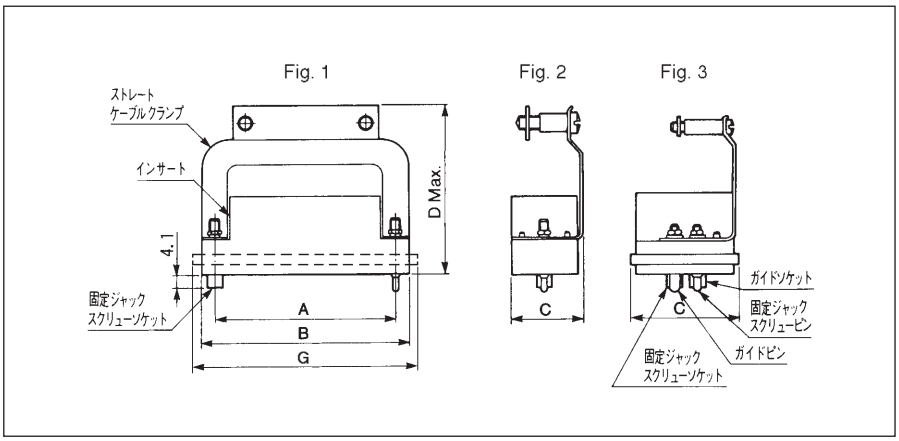

極数	プラグ型番	Fig.	A	B	C	D max.	E	F	G
14	MS14RM-151	1-2	23.8	31.8	13.7	40.1	7.4	8.3	—
20	MS20RM-151		31.8	39.6		40.4	15.7		
26	MS26RM-151		33.3	41.3	16.8	45.7	14.1	11.4	
34	MS34RM-151		42.8	50.8	21.3		23.5		
50	MS50RM-151		57.9	—	22.8		38.5	16.1	69.1
75	MS75RM-151	1-3			31.2			22.4	

クランプ

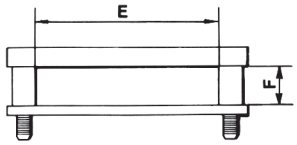

ダイカストフード付き ジャックスクリュー嵌合プラグ（MS_PM-JD10）

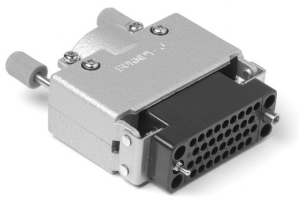

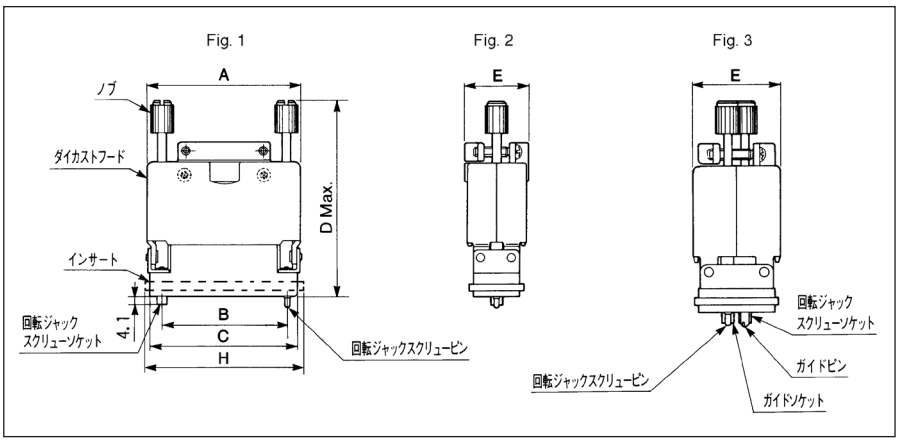

極数	プラグ型番	Fig.	A	B	C	D max.	E	F	G	H
20	MS20PM-JD10	1-2	44.3	31.8	39.6	71.0	22.0	17.0	17.0	—
26	MS26PM-JD10			33.3	41.1					
34	MS34PM-JD10		61.5	42.8	50.8	80.0	26.5	26.0	21.0	
42	MS42PM-JD10			50.6	58.7					
50	MS50PM-JD10		69.0	57.9	—		27.5	34.0		69.1
75	MS75PM-JD10	1-3	72.0				33.0		24.0	

クランプ

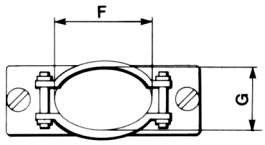

ダイカストフード付き ジャックスクリュー嵌合レセプタクル（MS_RM-JD58）

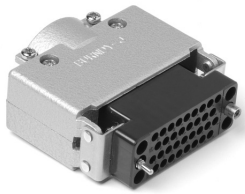

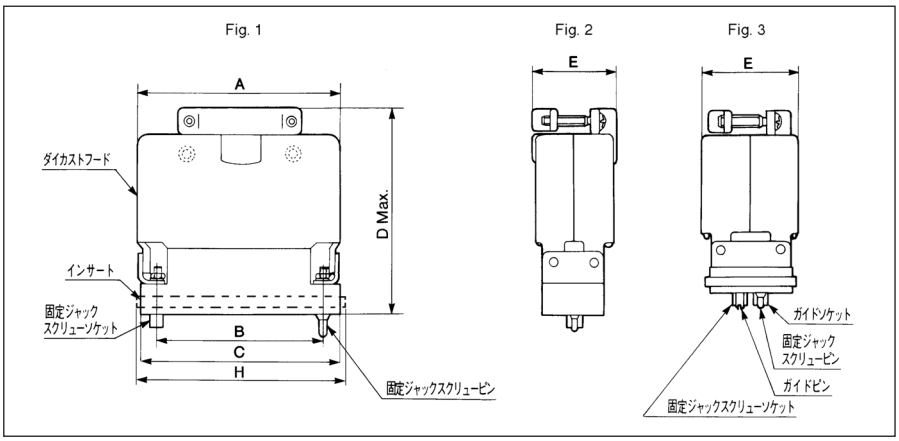

極数	レセプタクル型番	Fig.	A	B	C	D max.	E	F	G	H
20	MS20RM-JD58	1-2	44.3	31.8	39.6	55.0	22.0	17.0	17.0	—
34	MS34RM-JD58		61.5	42.8	50.8	63.0	26.5	26.0	21.0	
42	MS42RM-JD58			50.6	58.7					
50	MS50RM-JD58		69.0	57.9	—	65.0	27.5	34.0		69.1
75	MS75RM-JD58	1-3	72.0				33.0		24.0	

クランプ

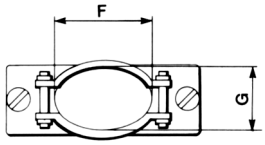

EMI（電磁波障害）対策品、ジャックスクリュー嵌合プラグ（MS34PM-JM10S）

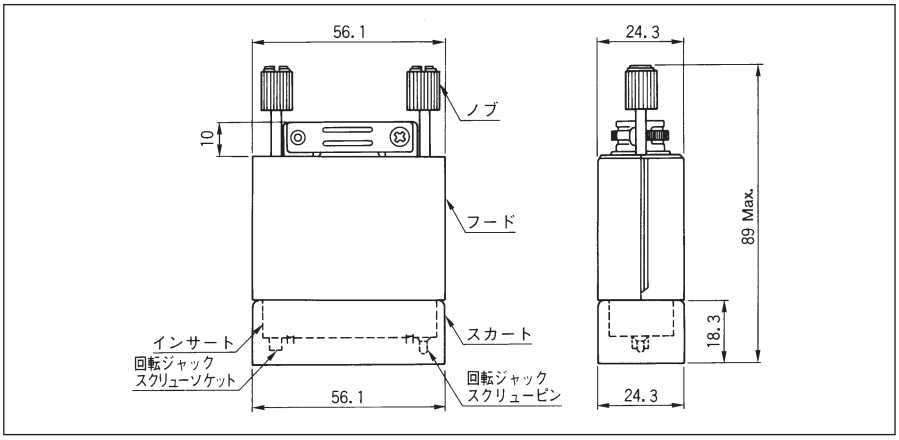

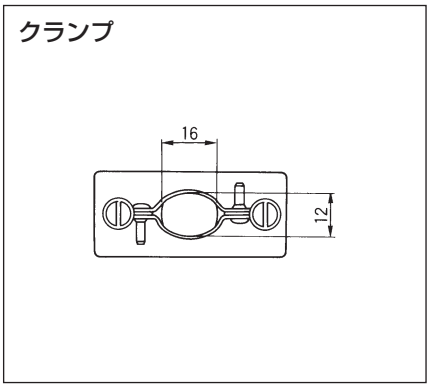

EMI（電磁波障害）対策品、ジャックスクリュー嵌合レセプタクル（MS34RM-58MS）

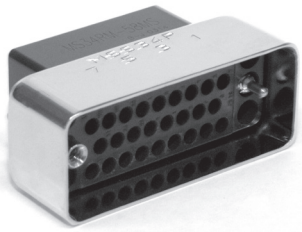

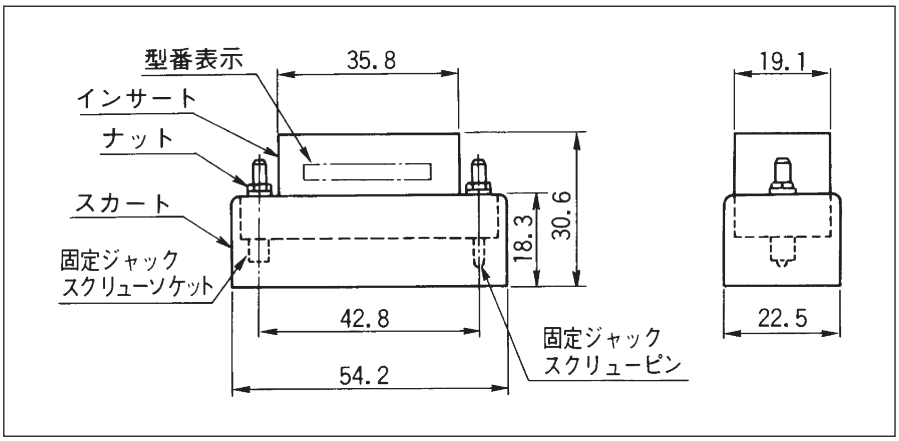

ディップソルダーライトアングル ジャックスクリュー嵌合レセプタクル（MS_RM-JT3/JT4）

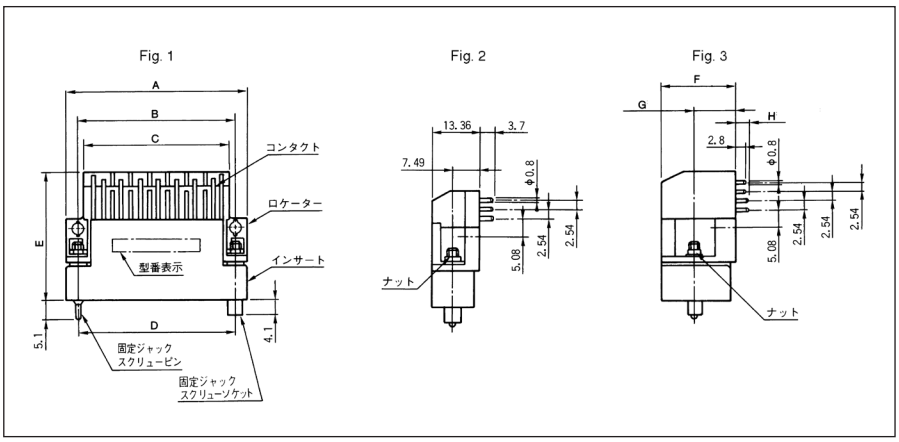

極数	型番		Fig.	A	B	C	D	E	F	G	H
	ソケットコンタクト実装品	ピンコンタクト実装品									
20	MS20RM-JT3	MS20RM-JT4	1-2	43.31	37.83	32.50	31.80	32.46	—	—	3.6
34	MS34RM-JT3	MS34RM-JT4	1-3	50.80	42.80	39.80	42.80	35.20	20.7	11.25	
50	MS50RM-JT3	MS50RM-JT4		65.87	57.94	54.84	57.90	35.00	20.65	11.15	

MS-JT3/JT4の推奨基板穴あけ寸法

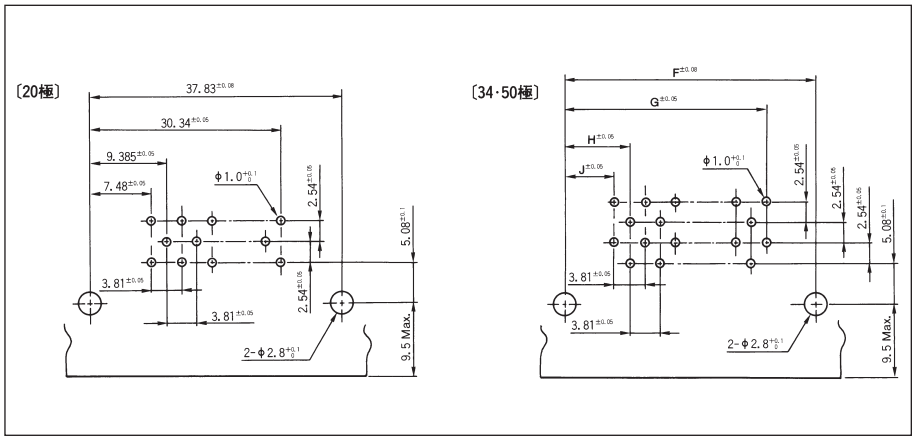

極数	寸法（mm）			
	F±0.08	G±0.05	H±0.05	J±0.05
34	42.80	36.65	8.08	6.17
50	57.94	51.82	8.00	6.10

付属品：スカート

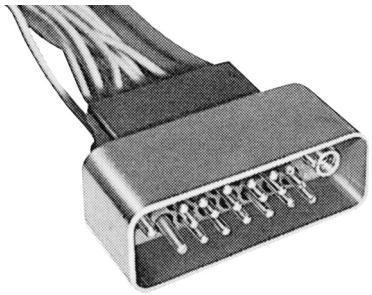

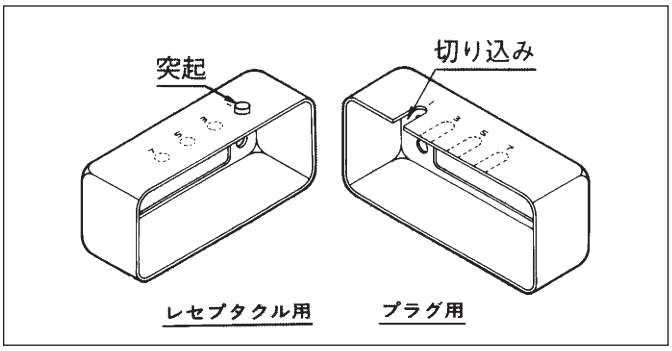

アルミ合金製（アルマイト処理）のスカートで、むき出しのピンコンタクトを保護します。
誤嵌合を防止するように、切り込みと突起により成極を設けることができます。
スカート付き製品の寸法は、お問い合わせください。
EMI対策品には、あらかじめ専用スカート（アルミ合金製、ニッケルめっき仕上げ）が取り付けられています。

ラックドロワーコネクタ

- ユニット間引出接続に最適な高信頼・高耐久ラックドロアーコネクタ
- DRWシリーズのケーブルクランプ付き堅牢タイプコネクタ
- 極数バリエーション：50極
- ケーブルクランプはプラグコネクタ・レセプタクルコネクタ両方に取り付け可能
- EMI対策としてフェライトプレートを取り付けることも可能
- 鉄道信号保安部品及び鉄道車両用品の振動条件・衝撃条件に準拠
- コンタクトは従来から鉄道業界で十分に実績のある共通コンタクト：RC・RCS/RMを使用

関連対応規格：134ページをご参照ください

仕様

使用温度範囲：	−55℃ ～ +125℃
定格電流：	13A (パネルマウント)
接触抵抗：	15mΩ以下
絶縁抵抗：	5000MΩ以上
耐電圧：	A.C.2000V (1分間)
耐久：	嵌合・離脱500回
振動抵抗：	JIS-C-0040
塩水噴霧：	JIS-C-0023
温湿度組合せ：	JIS-C-0028
振動試験：	JIS-E-3014
衝撃試験：	JIS-E-3015
振動および衝撃試験：	JIS-E-4031

材質

ボディ：	ガラス繊維入りポリカーボネイト樹脂
シェル：	亜鉛ダイカスト
ケーブルクランプ：	鋼

型番構成

型番	特徴
ND50PS-010	ソケット用プラグストレートクランプ付き
ND50RP-000	ピン用レセプタクル

プラグ：ソケットコンタクトタイプケーブルクランプ付き（ND50PS-010）

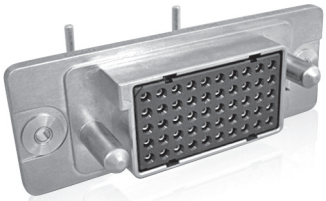

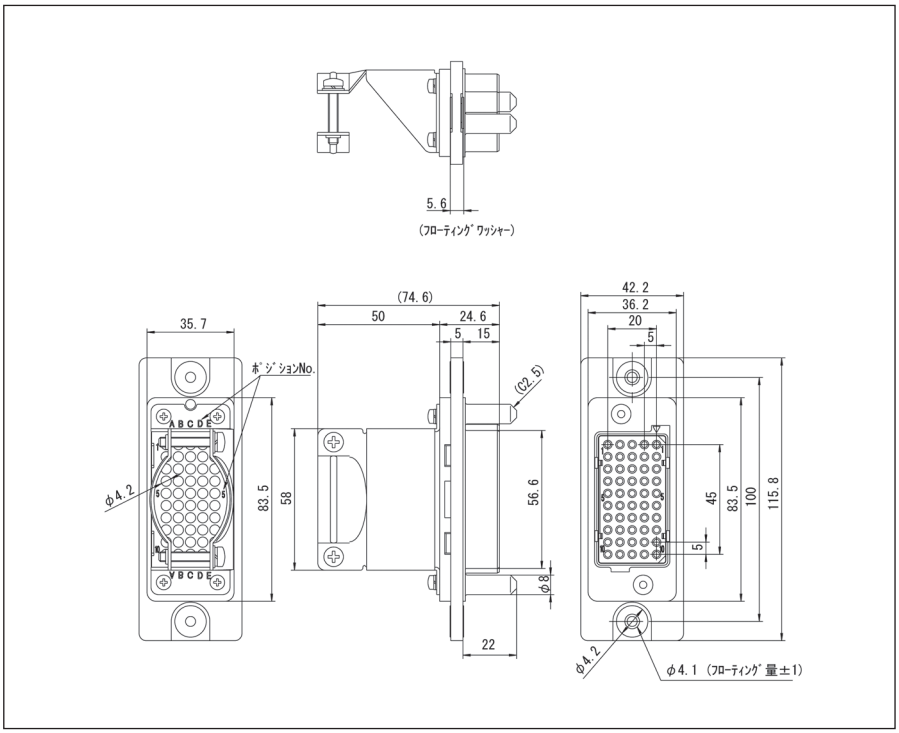

レセプタクル：ピンコンタクトタイプ（ND50RP-000）

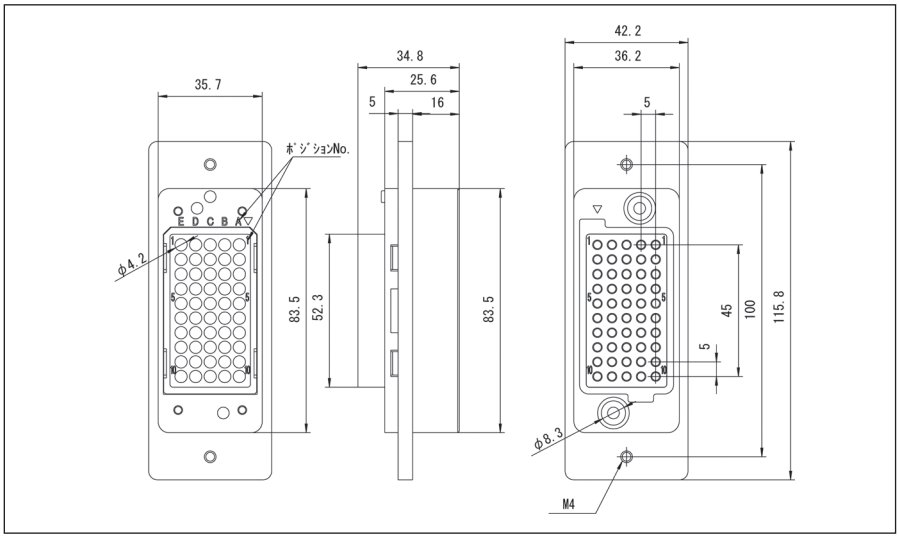

推奨パネルカット寸法

ND50P_-010

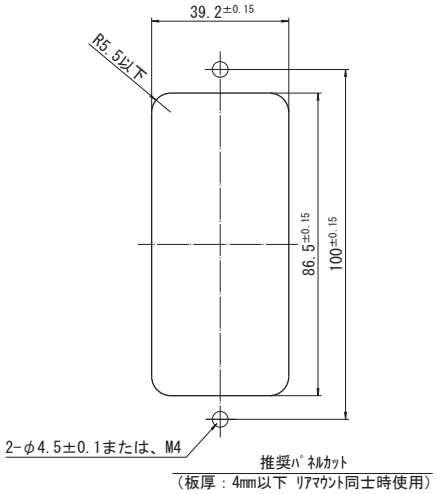

ND50R_-010

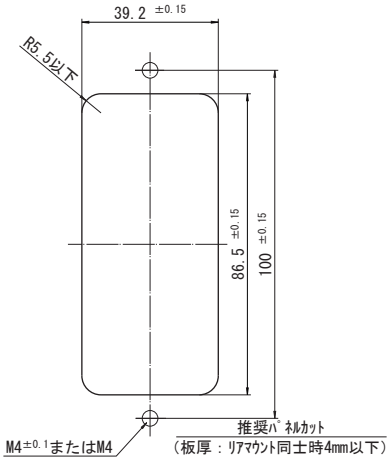

嵌合図：プラグ／レセプタクル（ND50P_-010／ND50R_-010）

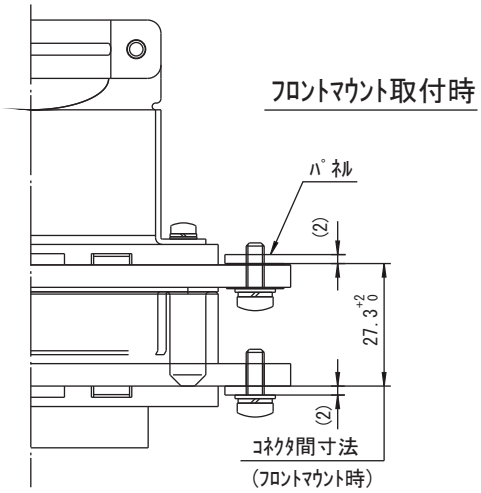

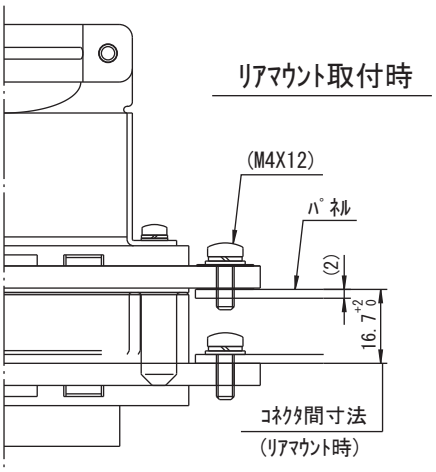

ジャンクションコネクタ

- 信号分岐を可能とした角形コネクタ。入力信号51極を出力時に102極に分岐
- 信号を分岐させるためにツインピンコンタクトを採用。プラグ側コネクタに使用
- レセプタクルコンタクトは共通切削コンタクトを採用
- レバー操作により、ワンアクション嵌合着脱及びロックが可能
- 後付け成極キーによる誤嵌合防止、メタルシェル及びフードめっきによるシールド対策が可能
- 信号を分岐させない52極タイプもラインアップあり

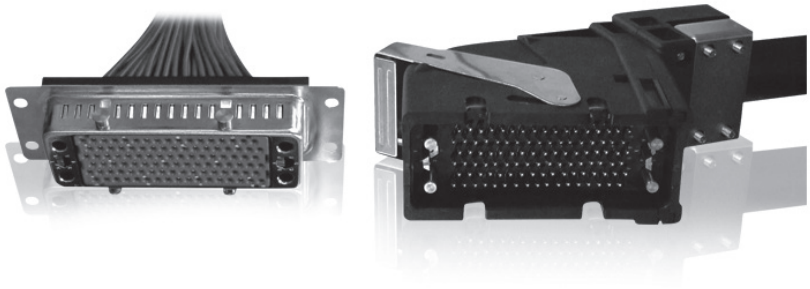

仕様

使用温度範囲：	−55℃ ～ +85℃
定格電流：	プラグケーブル： 最大13A
定格電圧：	A.C.750Vrms D.C.1000V
接触抵抗：	15mΩ以下
絶縁抵抗：	5000MΩ以上 （D.C.500V）
耐電圧：	A.C.2000V (1分間)
耐久：	嵌合・離脱500回
正弦派振動：	JIS-C-0040
温湿度組合せ：	JIS-C-0028

材質

ボディ：	ガラス繊維入りPBT樹脂
フード：	ガラス繊維入りSPS樹脂
ケーブルランプ：	アルミダイカスト

型番構成

型番	特徴
MJ102R-L11	レセプタクル102極
MJ102P-L112	ケーブル下引出しプラグ102極
MJ102P-L212	ケーブル上引出しプラグ102極
MJ52R-L11	レセプタクル52極
MJ52P-L102	ケーブル下引出しプラグ52極
MJ52P-L202	ケーブル上引出しプラグ52極

プラグ（MJ_P-L_）

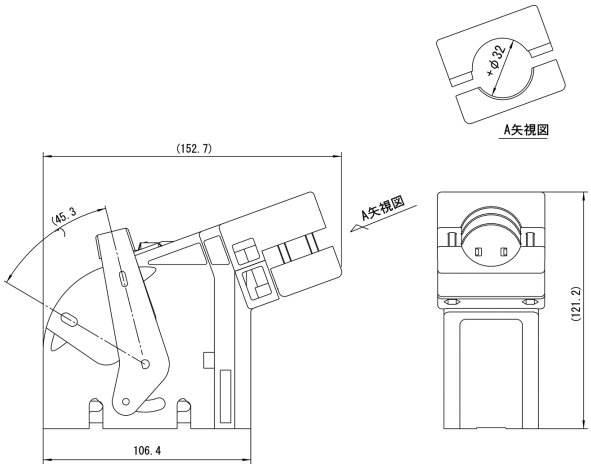

レセプタクル（MJ102R-L_）

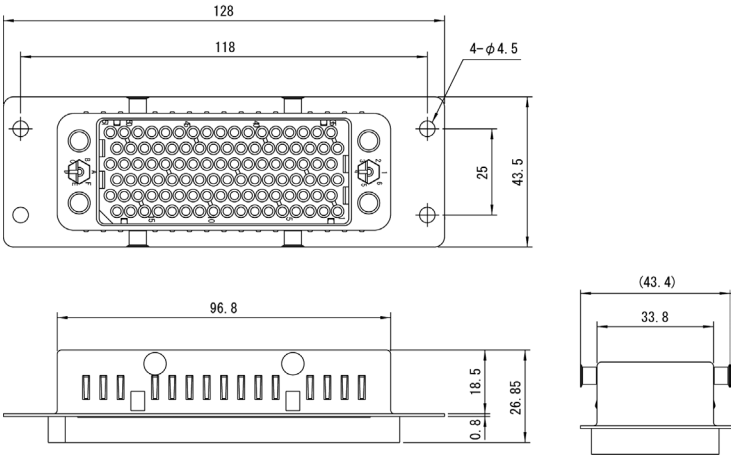

レセプタクル（MJ52R-L_）

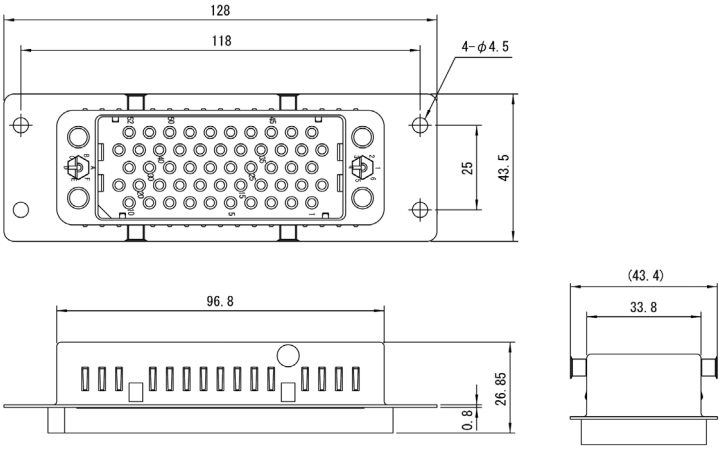

コネクタ組合せレイアウト（上引出し／下引出し）

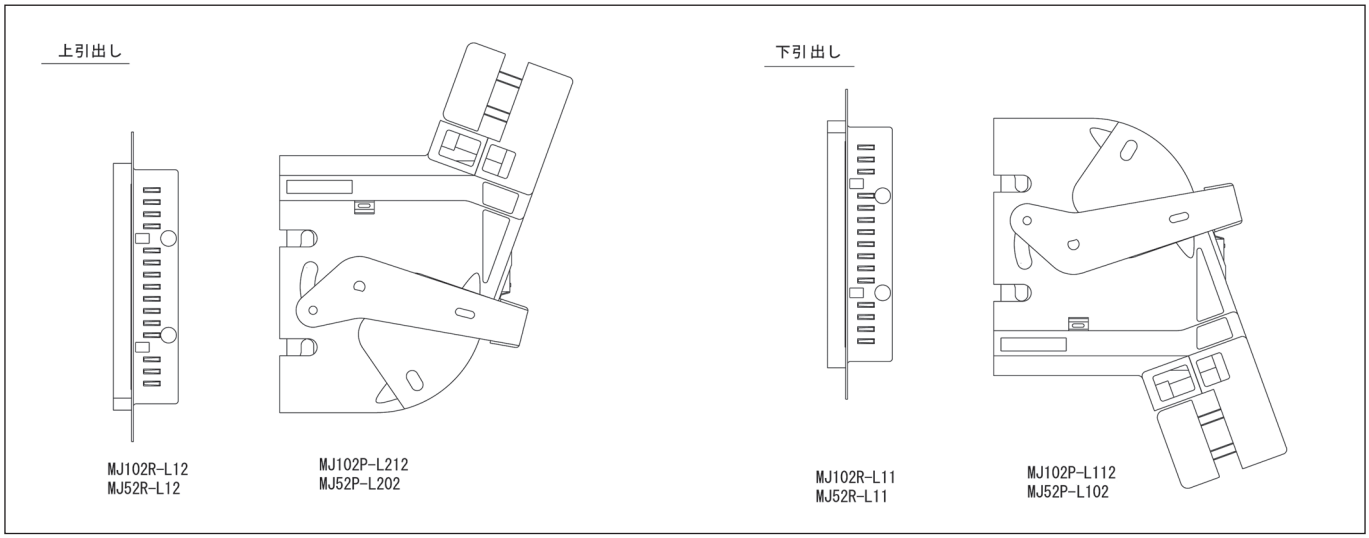

コンタクト配列　102極（嵌合側）

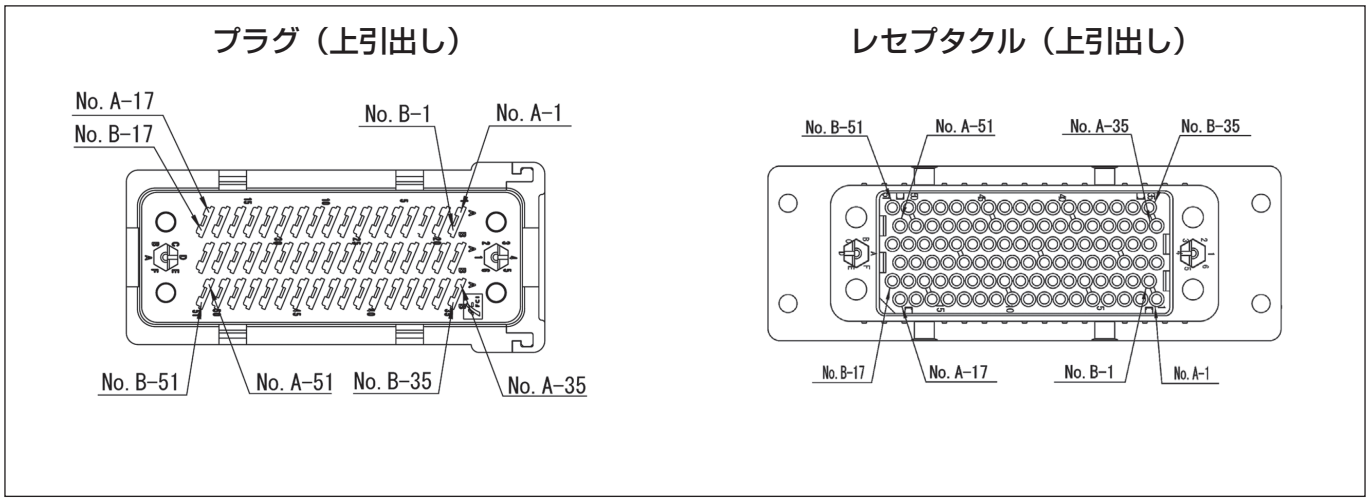

コンタクト配列　52極（嵌合側）

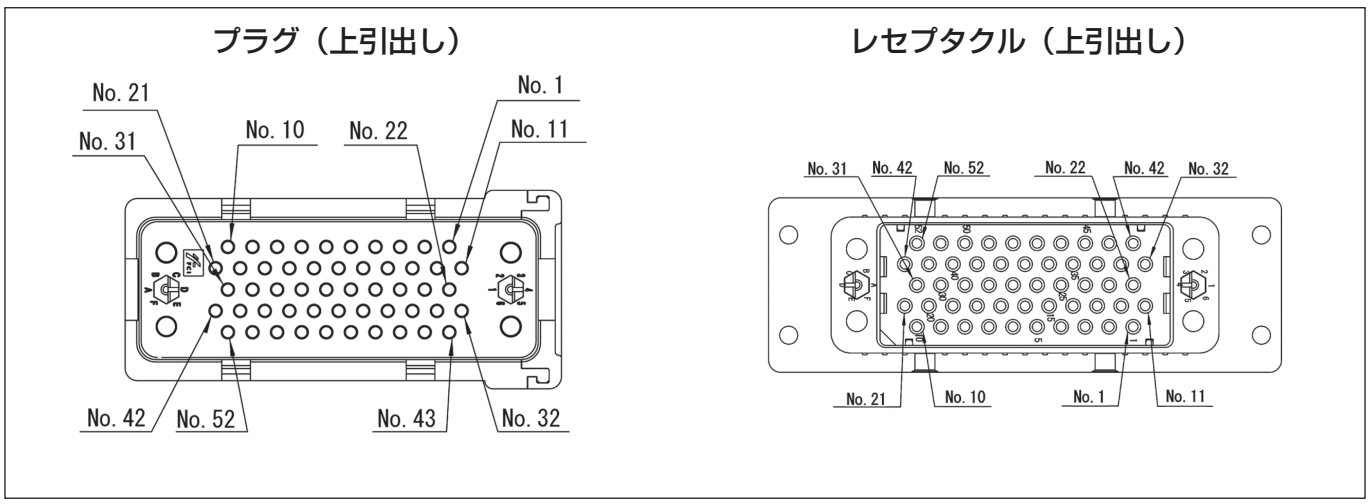

ツインピンコンタクト適応表

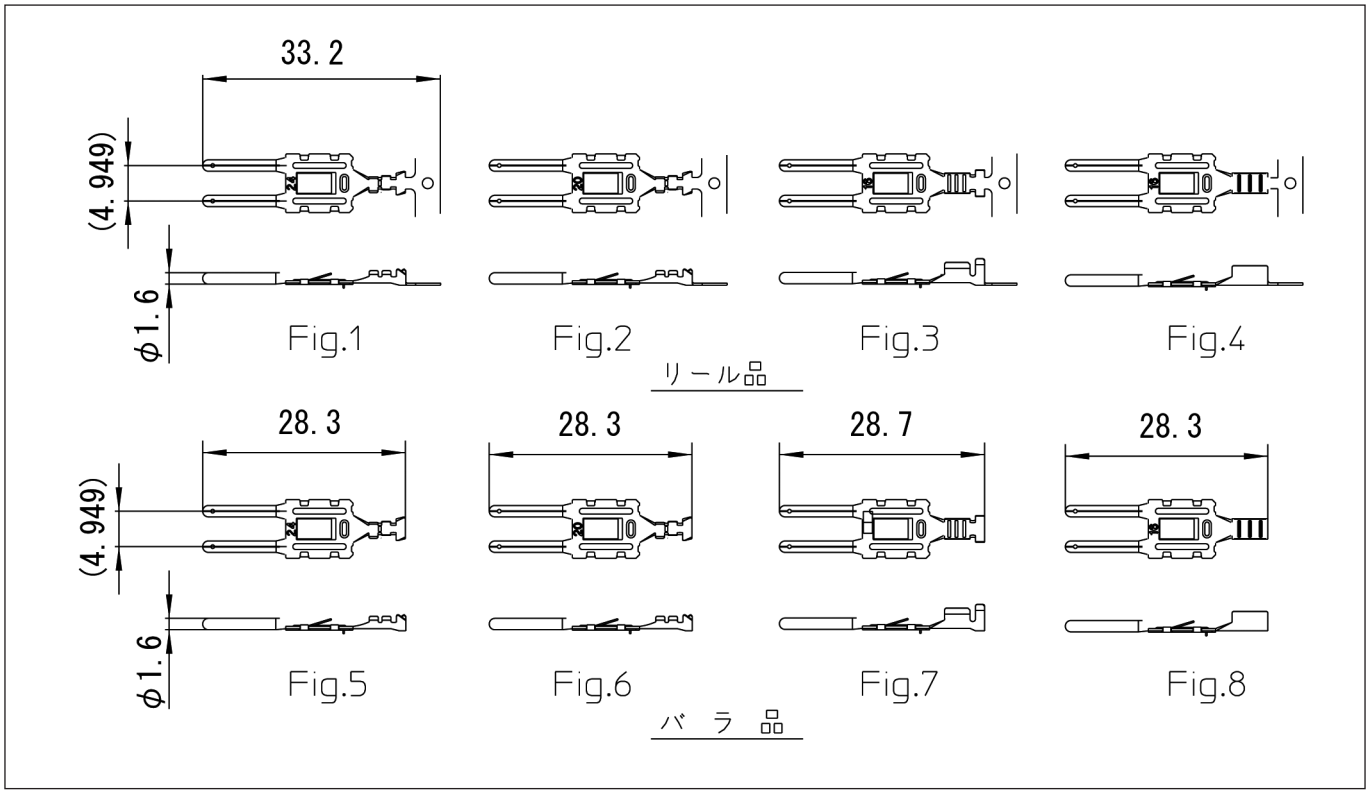

コンタクト型番				適用電線（より線）			圧着工具		引抜工具
リール品	Fig.	バラ品	Fig.	導体断面積（mm²）	被覆外径（Φmm）	皮剥き長 ±0.5	ハンドツール	セミオート	
MJ24M-1D4	1	MJ24M-L1D4	5	0.2	0.89 ～ 1.58	5.0	T-MJ1H-01	—	T-MJ3H-02
				0.3			T-MJ1H-02		
MJ20M-1D4	2	MJ20M-L1D4	6	0.5	1.17 ～ 2.08		T-MJ1H-03		
MJ18M-1D4	3	MJ18M-L1D4	7	0.75	2.0 ～ 3.0	5.5	T-MJ1H-04		
MJ16M-1D4	4	MJ16M-L1D4	8	1.25	～ 3.0	6.0	T-MJ1H-05		

D4めっき：接点部（ニッケル下地金0.75μm min.）/圧着部（ニッケル下地錫めっき）

数量
リール品：3,000ピン/リール
バラ品：100ピン/袋

材質
コンタクト：りん青銅
リティニングスプリング：ステンレス

推奨パネルカット寸法

板厚：max. 2mm

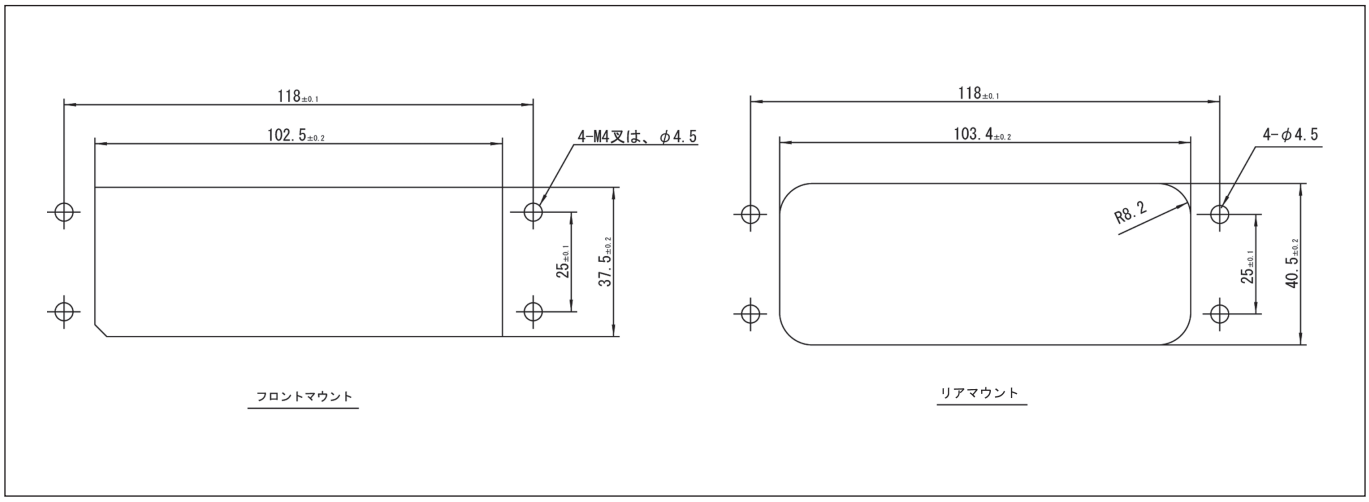

フロントカバー

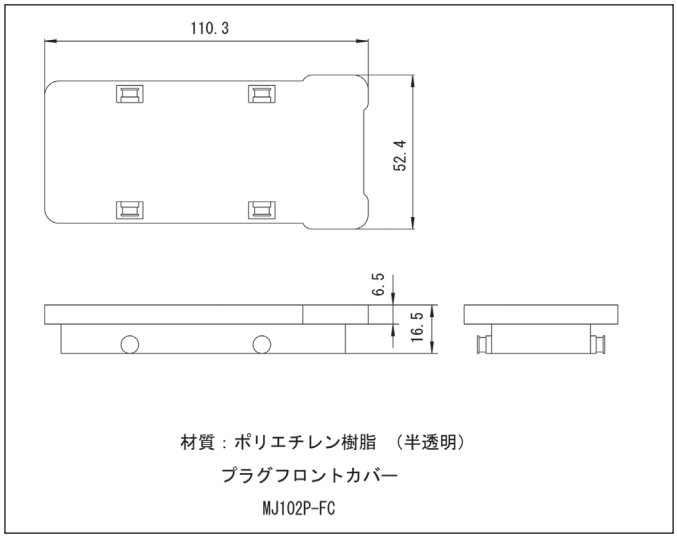

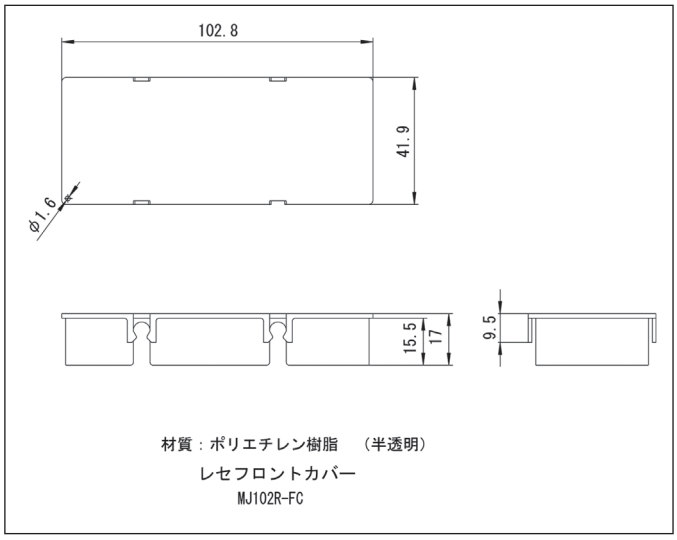

誤嵌合防止用成極キー

同じ型番のコネクタを並べて使用する場合、誤嵌合を防止するためのキーが用意されています。

他のコンタクトとの併用により、限りないコネクタシステムが可能となります。

3種類の成極キーがあります。

- #16　コンタクトホールに入れるもの
- #16　コンタクトにかぶせるもの
- 成極用キー用ホールに入れるもの

使用材料は66ナイロンです。

SMSPKB1-5PK（角形・丸形コネクタ適用）

ダミーコンタクトタイプ：#16コンタクトのコンタクトキャビティーに実際のコンタクトの代わりに取り付けます。

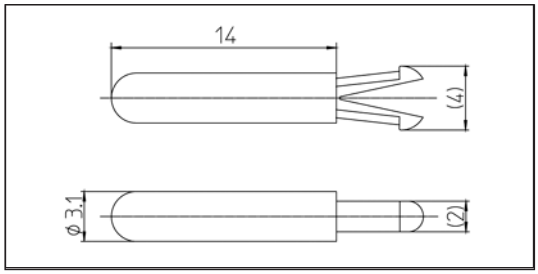

SMSPKB2（角形・丸形コネクタ適用）

チューブタイプ：ボートマウントコネクタのオスコンタクトにかぶせて使用します（MSG, SMS）。

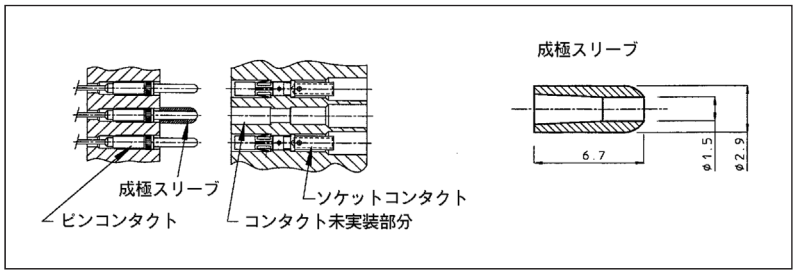

SMSPKE2V1（SMSシリーズのみ適用）

ピンタイプ：ボードマウントタイプコネクタ（SMS）ソケットコンタクトのコンタクト内に差し込んで使用します。

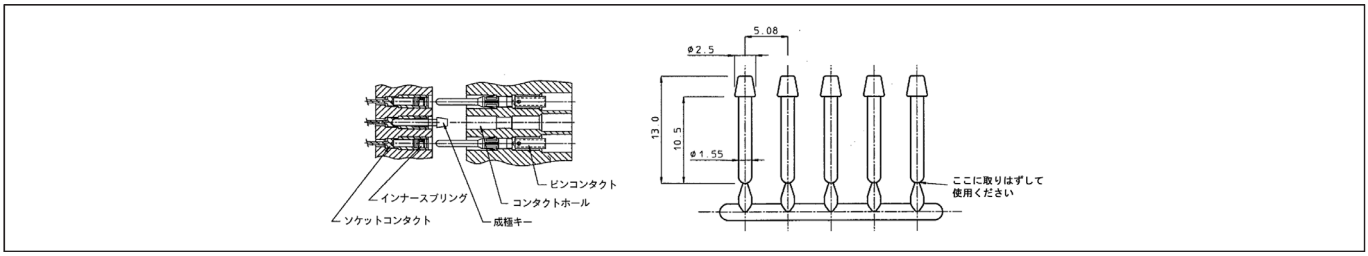

SMSPKE3（SMSシリーズのみ適用）

ピンタイプ：SMSシリーズのボディにある、成極キー用ホールに取り付けて使用します。コンタクト引抜工具は、サイズ20コンタクト用のRX20D44が使用できます。引抜工具をコネクタの後ろからキャビティーへ差し込むと、コネクタの嵌合側から成極ピンが引き抜けます。

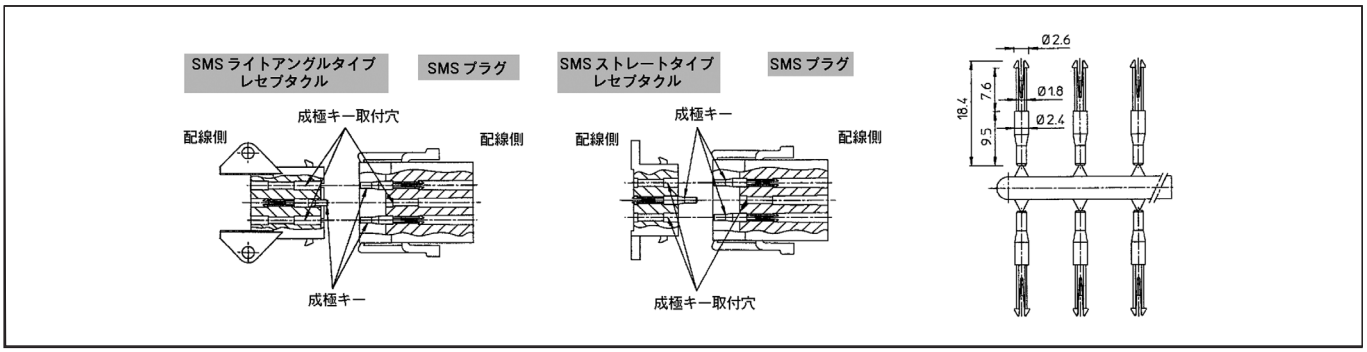

丸形コネクタ

- 一般産業、鉄道関連機器に50年以上の納入実績あり
- 共通コンタクトを使用することにより圧着工具を共通化（コンタクトは別売り）
- 主にMIL-C-26482ベース。　嵌合はバイヨネット方式採用で、安全、確実にロック。

- 産業用丸形コネクタ
  - サイズ16コンタクト用 丸形コネクタ
    - G 非防水フルメタル
    - UTG 非防水メタルロッキング
    - UTO 防水フルメタル
    - UTS ※2 防水フルプラスチック
    - VGE1 ※2 耐振動メタル
  - サイズ20コンタクト用 丸形コネクタ
    - UTOW ※1 防水フルメタル
    - UTS ※2 防水フルプラスチック
  - その他の丸形コネクタ
    - 8D ※2 高密度･防水･軽量コネクタ
    - 8Dパワー ※2 大電流コネクタ
    - 8STA ※2 小型･軽量･防水コネクタ
    - M ※2 水中コネクタ
    - TP ※2 水中コネクタ
  - 丸形アクセサリ
    - ケーブルクランプ
    - アダプタ
    - ダストキャップ
    - シーリングガスケット
    - 誤嵌合防止ピン ※3

※1:UTOWについては、別途お問い合わせください。
※2:別紙専用カタログをご参照ください。
※3:誤嵌合防止ピンについては、84ページをご参照ください。

シェルサイズとコンタクト配列

G, UTG, UTOシリーズ：ピンコンタクト用インサートの嵌合面、またはソケットコンタクト用インサートの配線面から見た配列表示です。

○：G　▲：UTG　●：UTO

サイズ20コンタクト用レイアウト（UTOW）については、別途お問い合わせください。

UTS, VGE1のレイアウトについては、別紙専用カタログをご参照ください。

シェルサイズ	#16コンタクト（ø1.6）		VDEバリエーション	
10	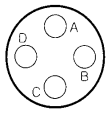 ▲ ● ○ 10-4		▲ 10-3 VDE 3×#16（ø1.6） グループ C250V	▲ ● 10-3W3 3×#16（ø1.6） 3×#20（ø1.0）
12	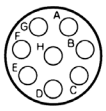 ▲ ● ○ 12-8（UTO,UTG,UTPシリーズ） 12-88（Gシリーズ）		▲ 12-3 3×#12（ø2.4）	
14	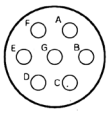 ▲ 14-7	14-12 ▲ ● 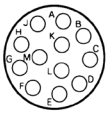 ○ 14-92	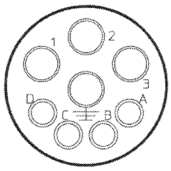 ▲ 14-8 4×#12（ø2.4） 4×#16（ø1.6）	
16	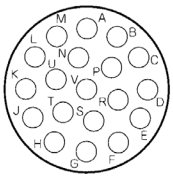 ▲ ● ○ 16-19			
18	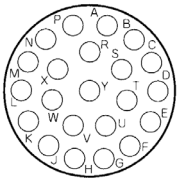 ○ 18-22	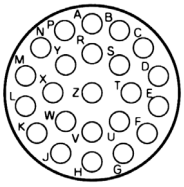 ▲ ● 18-23	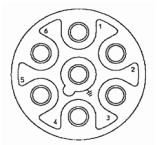 ▲ 18-7 VDE 7×#16（ø1.6） グループC 380V	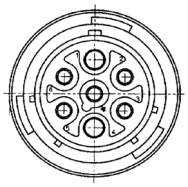 ▲ 18-7 2×#12（ø2.4） 7×#16（ø1.6）

丸形コネクタ

シェルサイズ	#16コンタクト（ø1.6）		VDEバリエーション	
20	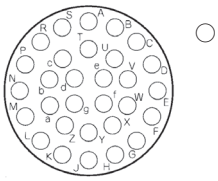 20-30	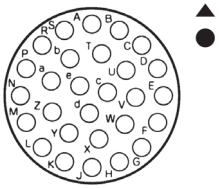 20-28	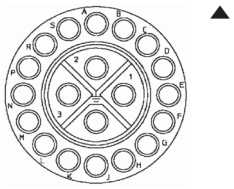 20-20 VDE 20×#16(ø1.6) グループC 660V	
22	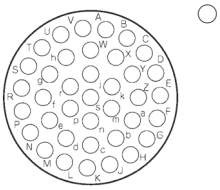 22-38	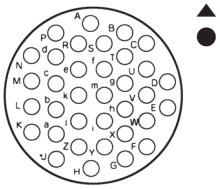 22-35		
24	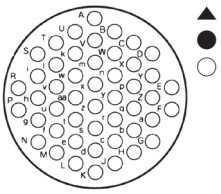 24-48		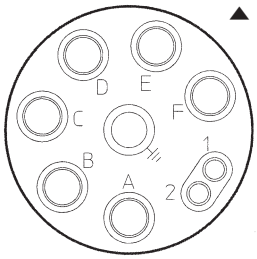 24-7 7×#8（ø3.6） 2×#16（ø1.6）	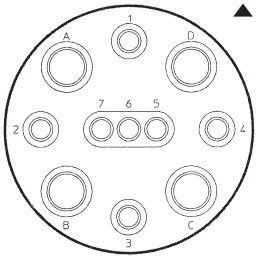 24-11 4×#8（ø3.6） 7×#16（ø1.6）

非防水フルメタル コネクタ

- 一般産業、研究機関、鉄道関連に多くの実績あり
- コネクタ本体はアルミ合金仕様
- 最大48芯まで対応可能
- コンタクトは金メッキ、銀メッキ、同軸、光コンタクトが選択可能（#16コンタクトのみ適応）

関連対応規格：134ページをご参照ください

仕様

使用温度範囲：	－55℃～＋125℃
絶縁抵抗：	5000MΩ以上
耐電圧：	A.C.2000V（1分間）
耐久：	嵌合･離脱500回
正弦波振動：	MIL-STD-202 method 204
温湿度組合せ：	MIL-STD-202 method 207
塩水噴霧：	MIL-STD-202 method 101

材質

シェルとアクセサリー：	アルミ合金、三価クロメート処理
インサート：	ガラス繊維入りフェノール樹脂（UL94V-0）（黒）
カップリング：	アルミ合金
トリロックピン：	鋼（ニッケルめっき）
カップリングスプリング：	バネ用鋼材

適用コンタクト： #16コンタクト（RC・RCS/RMシリーズ、SC/SMシリーズ）

型番構成

シリーズ名：	G	G G	2B 6A	14 14	12 12	P S	N N	E E	-JG
ボディバリエーション：	2B：レセプタクル 6A：プラグ								
シェルサイズ：									
極数：									
適用コンタクト：	P：ピンコンタクト S：ソケットコンタクト								
成極バリエーション：	N（標準）、W, X, Y, Z								
シェル表面修理仕様：									
バリエーション：	-JG：MS3057ケーブルクランプ付き（プラグ側のみ）								

プラグ（G6A_-_ _NE-JG）

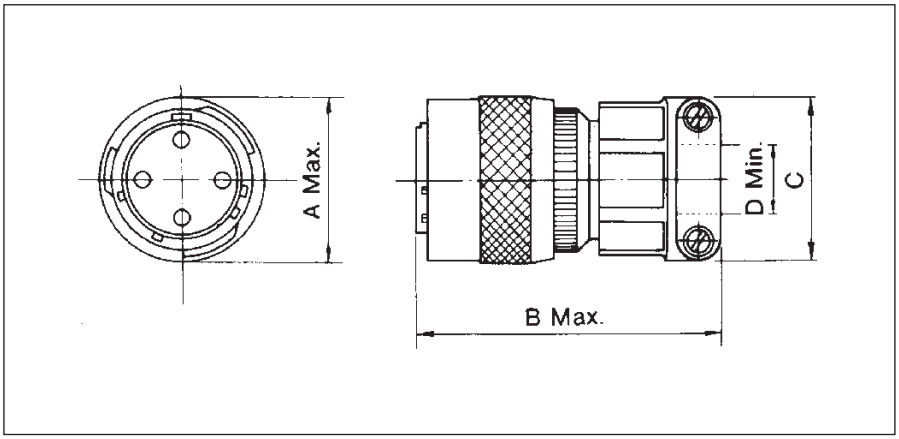

型番		シェルサイズ	ΦA max.	B max.	C	ΦD min.
ピン用	ソケット用					
G6A10-4PNE-JG	G6A10-4SNE-JG	10	21.4	49.0	22.2	7.5
G6A12-88PNE-JG	G6A12-88SNE-JG	12	24.7	51.0	27.0	10.7
G6A14-92PNE-JG	G6A14-92SNE-JG	14	27.7	52.0	29.3	13.8
G6A16-19PNE-JG	G6A16-19SNE-JG	16	31.1		31.8	15.4
G6A18-22PNE-JG	G6A18-22SNE-JG	18	34.1		37.3	18.6
G6A20-30PNE-JG	G6A20-30SNE-JG	20	37.5	57.0		
G6A22-38PNE-JG	G6A22-38SNE-JG	22	40.4	59.0	42.9	23.4
G6A24-48PNE-JG	G6A24-48SNE-JG	24	44.0			

パネル取付形レセプタクル（G2B_-_ _NE）

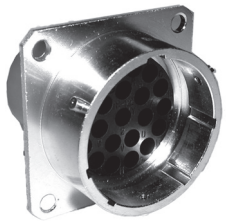

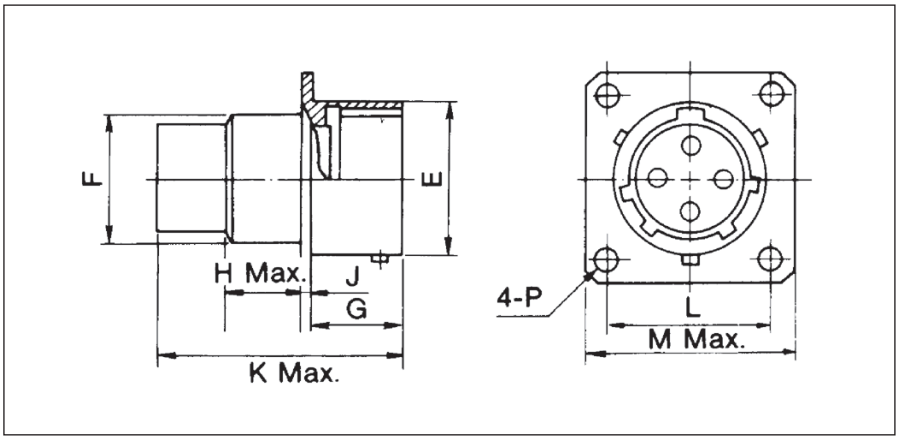

型番		シェルサイズ	ΦE	ΦF	G	H max.	J	K max.		L	M max.	ΦP
ピン用	ソケット用							ピン	ソケット			
G2B10-4PNE	G2B10-4SNE	10	15.0	14.2	10.9	6.0	1.6	31.3	24.4	18.3	24.2	3.1
G2B12-88PNE	G2B12-88SNE	12	19.1	17.4						20.6	26.6	
G2B14-92PNE	G2B14-92SNE	14	22.2	20.6						23.0	29.0	
G2B16-19PNE	G2B16-19SNE	16	25.4	23.8						24.6	31.3	
G2B18-22PNE	G2B18-22SNE	18	28.6	26.9						27.0	33.7	
G2B20-30PNE	G2B20-30SNE	20	31.8	30.1	14.1	7.7	2.4	32.9	27.7	29.4	36.9	
G2B22-38PNE	G2B22-38SNE	22	34.9	33.3						31.8	40.1	
G2B24-48PNE	G2B24-48SNE	24	38.1	36.5	15.0	8.4			29.3	34.9	43.3	3.7

インサート成極位置

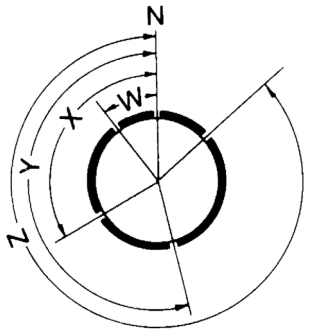

シェルサイズ	N	W	X	Y	Z
10	0°	45°	–	–	–
12		26°	–	–	–
14		49°	71°	145°	–
16		30°	165°	–	315°
18		39°	77°	167°	–
20		34°	90°	123°	259°
22		15°	47°	150°	331°
24		60°	120°	189°	315°

パネルカット寸法

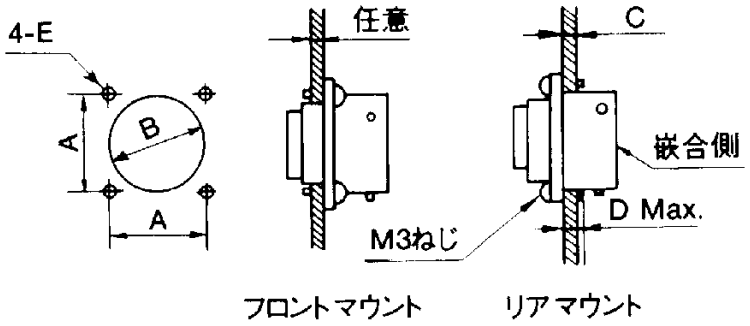

シェルサイズ	極数	寸法（mm）						
		A	B		C	D max.	E	
			フロントマウント	リアマウント			フロントマウント	リアマウント
10	4	18.3	15.1	17.3	2.5	3.0	φ3.3または M3タップ	M3タップ
12	8	20.6	18.2	21.8				
14	12	23.0	21.4	25.0				
16	19	24.6	24.6	28.1				
18	22	27.0	27.8	31.3				
20	30	29.4	30.9	34.5	5.5	6.0		
22	38	31.8	34.1	37.7				
24	48	34.9	37.3	40.9				

非防水メタルロッキングコネクタ

- 嵌合部（カップリング部）のみ金属を使用し、嵌合回数をフルメタルコネクタ同様500回まで可能にしたメタルロッキングコネクタ
- 電源ライン用にVDE仕様もあり
- プラスチッククランプは豊富なラインナップ

関連対応規格：134ページをご参照ください

仕様

使用温度範囲：	－55℃～＋125℃
絶縁抵抗：	5000MΩ以上
耐電圧：	A.C.2000V（1分間）
耐久：	嵌合･離脱500回
正弦波振動：	MIL-STD-202 method 204
温湿度組合せ：	MIL-STD-202 method 207

材質

コネクタボディ：	ガラス繊維入りPBT樹脂（UL94V-0）（黒）
カップリング：	黄銅（ニッケルめっき）
カップリングスプリング：	バネ用鋼材

適用コンタクト： #16コンタクト（RC・RCS/RMシリーズ、SC/SMシリーズ）

型番構成

シリーズ名：	UTG	UTG UTG	0 6	14 14	12 12	P S	N
ボディバリエーション：	0：パネル取付形レセプタクル 6：プラグ 1：中継レセプタクル						
シェルサイズ：							
極数：							
適用コンタクト：	P：ピンコンタクト S：ソケットコンタクト						
めっき	N：ニッケルめっきカップリング（プラグのみ）						

ピンコンタクト用プラグ（UTG6_ _PN）

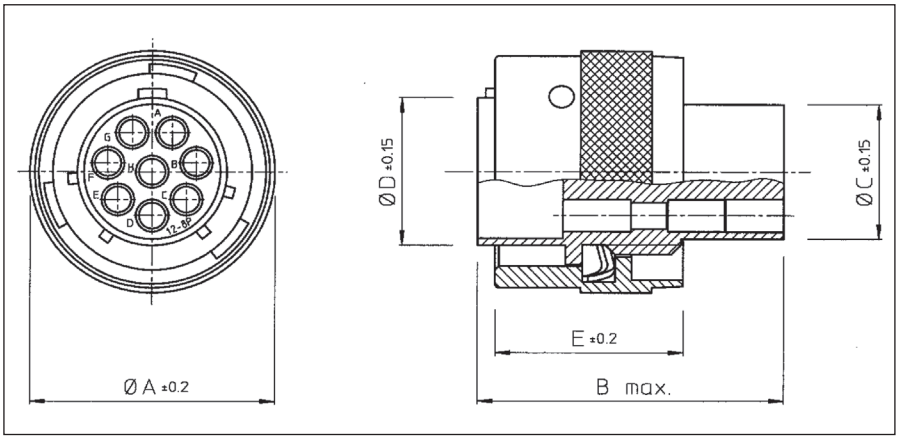

型番	シェルサイズ	ΦA±0.2	B max.	ΦC±0.15	ΦD±0.15	E±0.2
UTG6104PN/UTG6103PNVDE*	10	21.6	31.8	10.9	12.2	19.1
UTG6128PN	12	24.8		13.8	15.1	
UTG6147PN	14	27.7	33.5	16.7	18.3	
UTG61412PN		28.0	31.8	17.0		
UTG61619PN	16	31.2		19.9	21.5	
UTG61823PN/UTG6187PNVDEU*	18	34.3	31.8/33.0*	22.4	24.0	
UTG62028PN/UTG62020PN*	20	37.5	31.8/35.3*	25.6	27.2	
UTG62235PN	22	40.7	31.8	28.5	30.4	
UTG62448PN	24	43.9		31.7	33.5	

* VDEバージョン

ソケットコンタクト用プラグ（UTG6_ _SN）

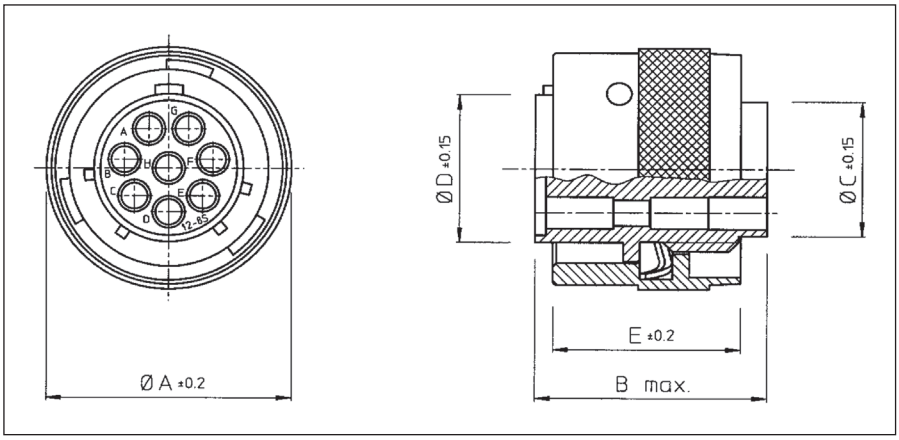

型番	シェルサイズ	ΦA±0.2	B max.	ΦC±0.15	ΦD±0.15	E±0.2
UTG6104SN/UTG6103SNVDE*	10	21.6	23.9/26.8*	10.9	12.2	19.1
UTG6128SN	12	24.8	23.0	13.8	15.1	
UTG6147SN	14	27.7	26.8	16.7	18.3	
UTG61412SN		28.0	23.9	17.0		
UTG61619SN	16	31.2		19.9	21.5	
UTG61823SN/UTG6187SNVDEU*	18	34.3	23.9/29.0*	22.4	24.0	
UTG62028SN/UTG62020SN*	20	37.5	24.9	25.6	27.2	
UTG62235SN	22	40.7		28.5	30.4	
UTG62448SN	24	43.9	26.2	31.7	33.5	

* VDEバージョン

ピンコンタクト用パネル取付形レセプタクル（UTG0_ _P）

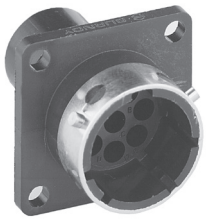

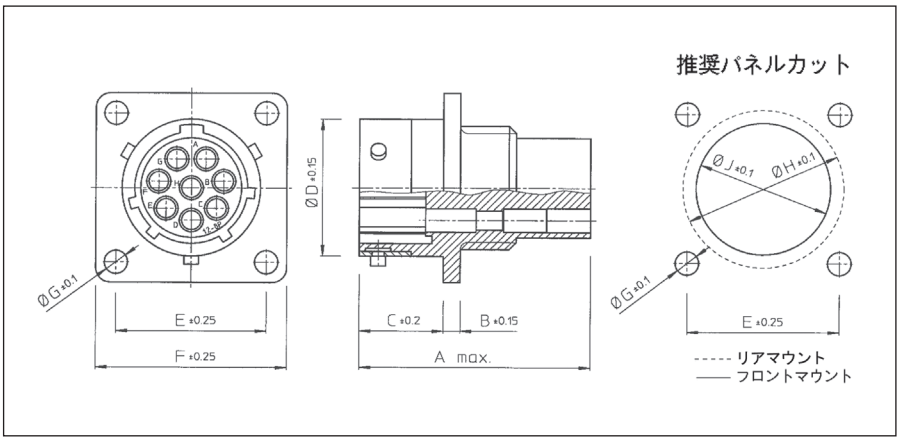

型番	シェルサイズ	A max.	B±0.15	C±0.2	ΦD±0.15	E±0.25	F±0.25	ΦG±0.1	ΦH±0.1	ΦJ±0.1
UTG0104P/UTG0103PVDE*	10	31.7	2.3	11.3	15.0	18.3	23.8	3.2	17.3	15.1
UTG0128P	12				19.0	20.6	26.2		21.8	18.2
UTG0147P	14	34.0			22.2	23.0	28.6		25.0	21.4
UTG01412P		31.7								
UTG01619P	16				25.3	24.6	31.0		28.1	24.6
UTG01823P/UTG0187PVDEU*	18	31.7/34.0	2.5	11.3/17.9	28.5	27.0	33.3		31.3	27.8
UTG02028P/UTG02020P*	20	33.3/34.3		14.5	31.7	29.4	36.5		34.5	30.9
UTG02235P	22	33.3	3.5		34.9	31.8	39.7		37.7	34.1
UTG02448P	24			15.3	38.0	34.9	42.9	3.9	40.9	37.3

* VDEバージョン

ソケットコンタクト用パネル取付形レセプタクル（UTG0_ _S）

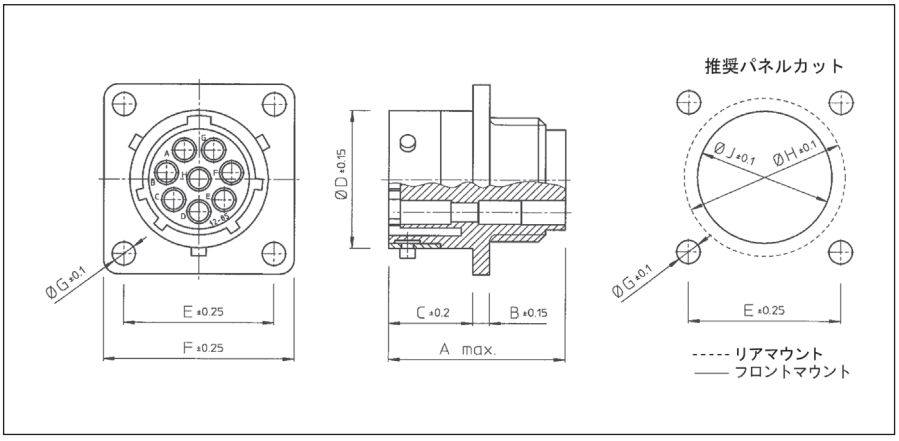

型番	シェルサイズ	A max.	B±0.15	C±0.2	ΦD±0.15	E±0.25	F±0.25	ΦG±0.1	ΦH±0.1	ΦJ±0.1
UTG0104S/UTG0103SVDE*	10	24.3/27.6	2.3	11.3	15.0	18.3	23.8	3.2	17.3	15.1
UTG0128S	12	24.3			19.0	20.6	26.2		21.8	18.2
UTG0147S	14	27.3			22.2	23.0	28.6		25.0	21.4
UTG01412S		24.3								
UTG01619S	16				25.3	24.6	31.0		28.1	24.6
UTG01823S/UTG0187SVDEU*	18	24.3/30.4	2.5	11.3/17.9	28.5	27.0	33.3		31.3	27.8
UTG02028S/UTG02020S*	20	27.0		14.5	31.7	29.4	36.5		34.5	30.9
UTG02235S	22	28.0	3.5		34.9	31.8	39.7		37.7	34.1
UTG02448S	24	30.4		15.3	38.0	34.9	42.9	3.9	40.9	37.3

* VDEバージョン

ピンコンタクト用中継レセプタクル（UTG1_ _P）

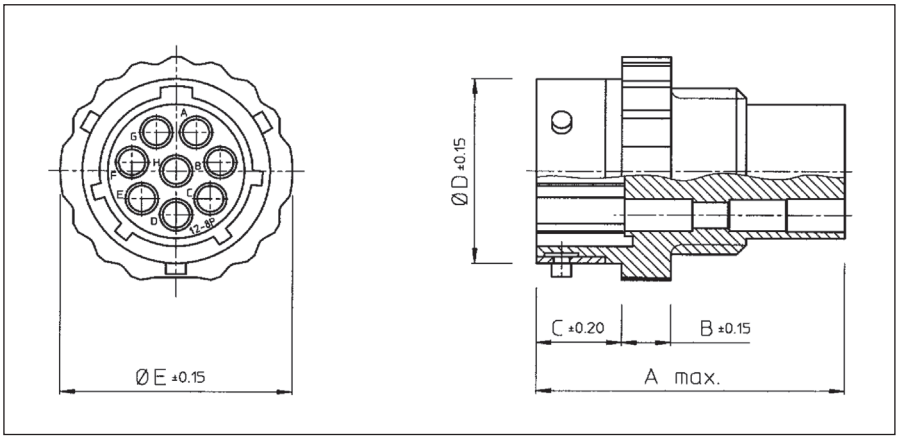

型番	シェルサイズ	A max.	B±0.15	C±0.2	ΦD±0.15	ΦE±0.15
UTG1104P/UTG1103PVDE*	10	31.7	5.0	8.65	15.0	19.5
UTG1128P	12				19.0	23.5
UTG11412P	14				22.2	27.0
UTG11619P	16				25.3	30.0
UTG11823P/UTG1187PVDEU*	18	31.7/34.0*		8.65/15.35*	28.5	33.0
UTG12028P/UTG12020P*	20	33.3/34.3*		12.05	31.7	36.5
UTG12235P	22	33.3			34.9	39.5
UTG12448P	24			13.85	38.0	42.5

* VDEバージョン

ソケットコンタクト用中継レセプタクル（UTG1_ _S）

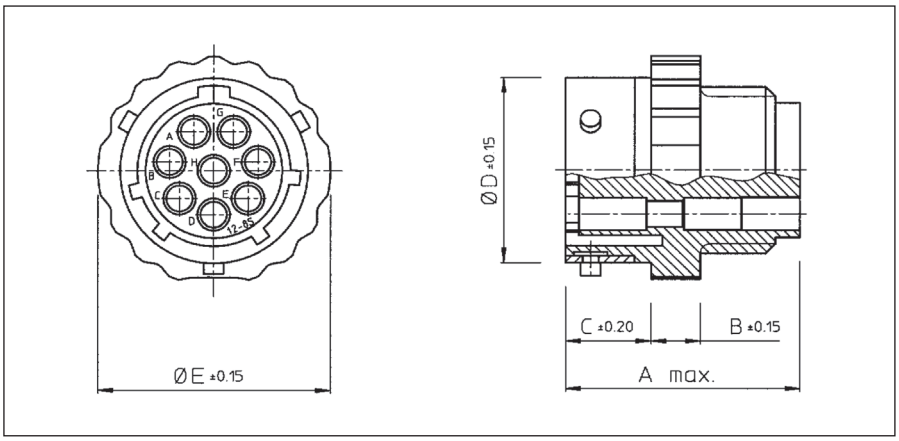

型番	シェルサイズ	A max.	B±0.15	C±0.2	ΦD±0.15	ΦE±0.15
UTG1104S/UTG1103SVDE*	10	24.3/27.6*	5.0	8.65	15.0	19.5
UTG1128S	12	24.3			19.0	23.5
UTG11412S	14				22.2	27.0
UTG11619S	16				25.3	30.0
UTG11823S/UTG1187SVDEU*	18	24.3/30.4*		8.65/15.35*	28.5	33.0
UTG12028S/UTG12020S*	20	27.0		12.05	31.7	36.5
UTG12235S	22	28.0			34.9	39.5
UTG12448S	24	30.4		13.85	38.0	42.5

* VDEバージョン

パネルカット寸法

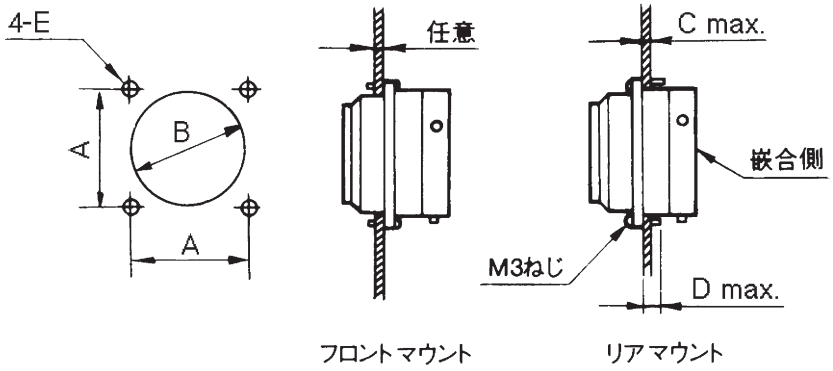

シェルサイズ	極数	寸法（mm）						
		A	B		C max.	D max.	E	
			フロントマウント	リアマウント			フロントマウント	リアマウント
10	4	18.3	15.1	17.3	2.5	3.0	φ3.3または M3タップ	M3タップ
12	8	20.6	18.2	21.8				
14	12	23.0	21.4	25.0				
16	19	24.6	24.6	28.1				
18	23	27.0	27.8	31.3				
20	30	29.4	30.9	34.5	5.5	6.0		
22	38	31.8	34.1	37.7				
24	48	34.9	37.3	40.9				

防水フルメタル コネクタ

- 屋外監視装置、街灯、食品加工機、気象観測機等に実績あり
- EMI対策も可能（シールド用クランプ使用）

関連対応規格：134ページをご参照ください

防水

仕様

使用温度範囲：	−40℃～＋105℃
絶縁抵抗：	5000MΩ以上
耐電圧：	A.C.1500Vrms（1分間）
耐久：	嵌合･離脱500回
正弦波振動：	MIL-STD-202 method 204
温湿度組合せ：	MIL-STD-202 method 207
塩水噴霧：	MIL-STD-202 method 101 48hr（ニッケルメッキ品） 96hr（陽極酸化皮膜処理）
防水仕様：	IP67（標準） IP68, IP69K(オプション)

材質

シェルとアクセサリー：	亜鉛合金
インサート：	ガラス繊維入り66ナイロン樹脂（UL94V-0）（黒）
カップリング：	アルミ合金
カップリングスプリング：	バネ用鋼材

適用コンタクト： #16コンタクト（RC・RCS/RMシリーズ、SC/SMシリーズ）

型番構成

シリーズ名：		UTO UTO	0 6	14 14	12 12	P S		H H6	−− −−
ボディバリエーション：	0：パネル取付形レセプタクル 6：プラグ 7：ジャムナットレセプタクル								
シェルサイズ：									
極数：									
適用コンタクト：	P：ピンコンタクト S：ソケットコンタクト								
成極バリエーション	N（無表示）, X, Y, Z								
防水レベル	H：標準　(IP67) H6：IP68＆IP69K　(レセプタクルのみ)								
シェル表面処理仕様	無表示：ニッケルメッキ（標準） 01：陽極酸化皮膜処理（ジャムナットレセプタクルのみ） 02：陽極酸化皮膜処理（プラグのみ）								

ピンコンタクト用プラグ（UTO6_ _PH）

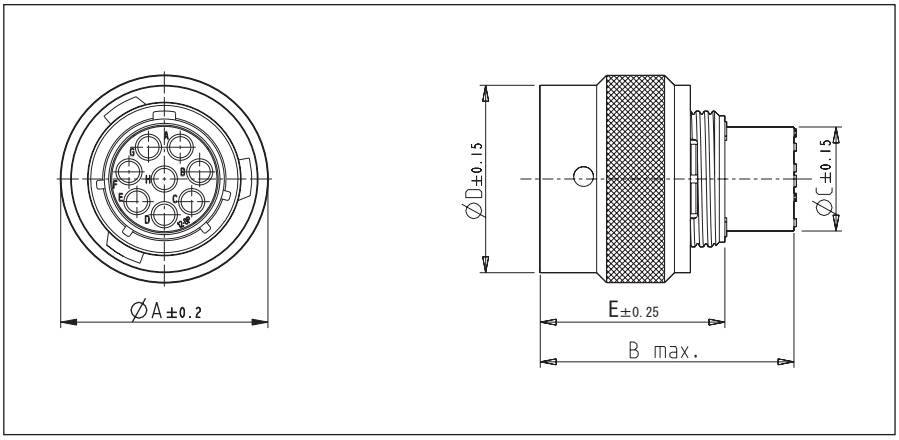

型番	シェルサイズ	ΦA±0.2	B max.	ΦC±0.15	ΦD±0.15	E±0.25
UTO6104PH	10	21.80	33.0	10.2	20.00	19.0
UTO6128PH	12	26.10		13.4	23.60	
UTO61412PH	14	29.30		16.7	26.80	
UTO61619PH	16	32.45		19.7	30.00	
UTO61823PH	18	35.25		21.7	33.30	
UTO62028PH	20	38.80		24.9	36.55	
UTO62235PH	22	42.00		28.1	39.50	
UTO62448PH	24	45.05		31.2	42.60	

上記型番はIP67およびIP68（オプション仕様）の防水仕様にも対応します。

ソケットコンタクト用プラグ（UTO6_ _SH）

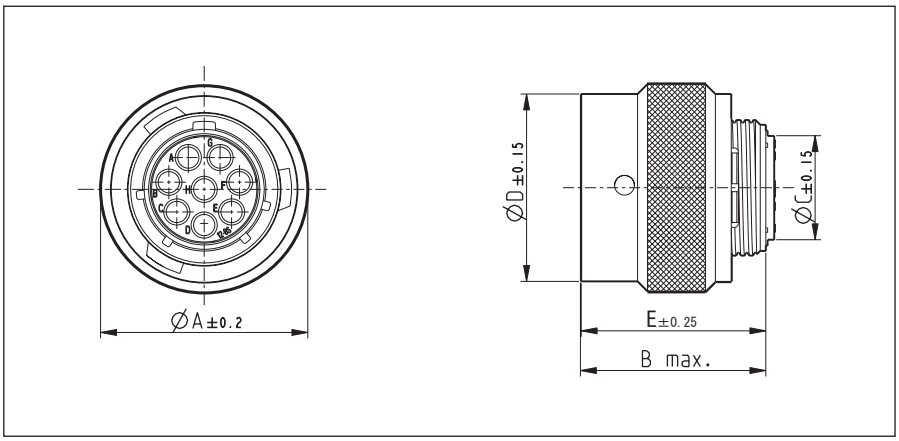

型番	シェルサイズ	ΦA±0.2	B max.	ΦC±0.15	ΦD±0.15	E±0.25
UTO6104SH	10	21.80	25.3	10.2	20.00	19.0
UTO6128SH	12	26.10		13.4	23.60	
UTO61412SH	14	29.30		16.7	26.80	
UTO61619SH	16	32.45		19.7	30.00	
UTO61823SH	18	35.25		21.7	33.30	
UTO62028SH	20	38.80	27.3	24.9	36.55	
UTO62235SH	22	42.00		28.1	39.50	
UTO62448SH	24	45.05		31.2	42.60	

上記型番はIP67およびIP68（オプション仕様）の防水仕様にも対応します。

ピンコンタクト用パネル取付け形レセプタクル（UTO0_ _PH/PH6）

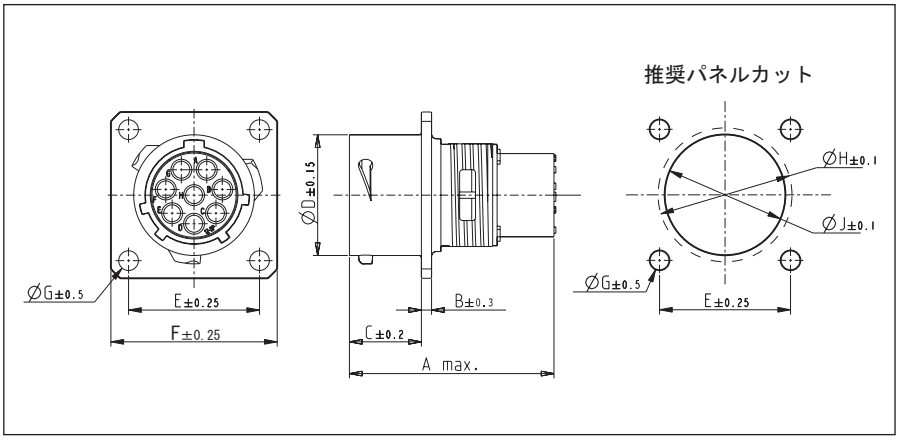

型番		シェルサイズ	A max.	B±0.3	C±0.2	ΦD ±0.15	E±0.25	F±0.25	ΦG ±0.5	ΦH ±0.1	ΦJ ±0.1
IP67	IP68										
UTO0104PH	UTO0104PH6	10	33.23	1.6	11.3	15.0	18.3	23.8	3.2	17.3	15.1
UTO0128PH	UTO0128PH6	12				19.0	20.6	26.2		21.8	18.2
UTO01412PH	UTO01412PH6	14				22.2	23.0	28.6		25.0	21.4
UTO01619PH	UTO01619PH6	16				25.3	24.6	31.0		28.1	24.6
UTO01823PH	UTO01823PH6	18				28.5	27.0	33.3		31.3	27.8
UTO02028PH	UTO02028PH6	20	34.75	2.4	14.5	31.7	29.4	36.5		34.5	30.9
UTO02235PH	UTO02235PH6	22				34.9	31.8	39.7		37.7	34.1
UTO02448PH	UTO02448PH6	24			15.3	38.0	34.9	42.9	3.9	40.9	37.3

上記型番はIP67およびIP68（オプション仕様）の防水仕様にも対応します。

ソケットコンタクト用パネル取付け形レセプタクル（UTO7_ _SH/SH6）

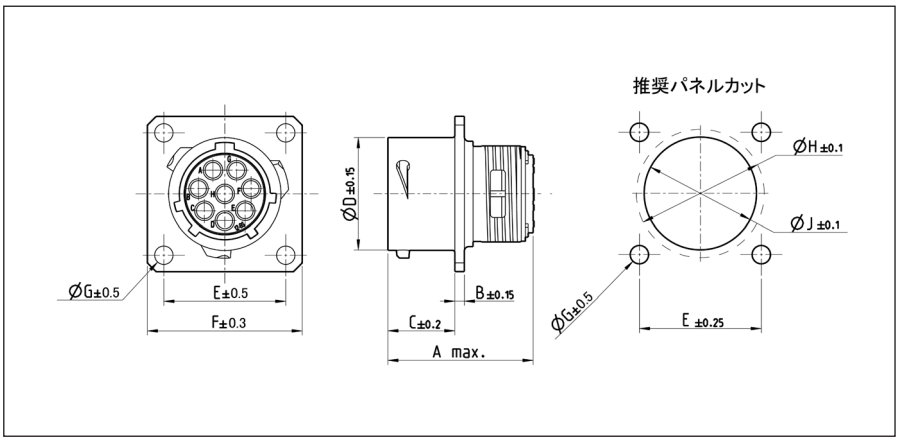

型番		シェルサイズ	A max.	B±0.15	C±0.2	ΦD ±0.15	E±0.5	F±0.3	ΦG ±0.5	ΦH ±0.1	ΦJ ±0.1
IP67	IP68										
UTO0104SH	UTO0104SH6	10	33.23	1.6	11.3	15.0	18.3	23.8	3.2	17.3	15.1
UTO0128SH	UTO0128SH6	12				19.0	20.6	26.2		21.8	18.2
UTO01412SH	UTO01412SH6	14				22.2	23.0	28.6		25.0	21.4
UTO01619SH	UTO01619SH6	16				25.3	24.6	31.0		28.1	24.6
UTO01823SH	UTO01823SH6	18				28.5	27.0	33.3		31.3	27.8
UTO02028SH	UTO02028SH6	20	34.75	2.4	14.5	31.7	29.4	36.5		34.5	30.9
UTO02235SH	UTO02235SH6	22				34.9	31.8	39.7		37.7	34.1
UTO02448SH	UTO02448SH6	24			15.3	38.0	34.9	42.9	3.9	40.9	37.3

上記型番はIP67およびIP68（オプション仕様）の防水仕様にも対応します。

ピンコンタクト用ジャムナットレセプタクル（UTO7_ _PH/PH6）リアマウント

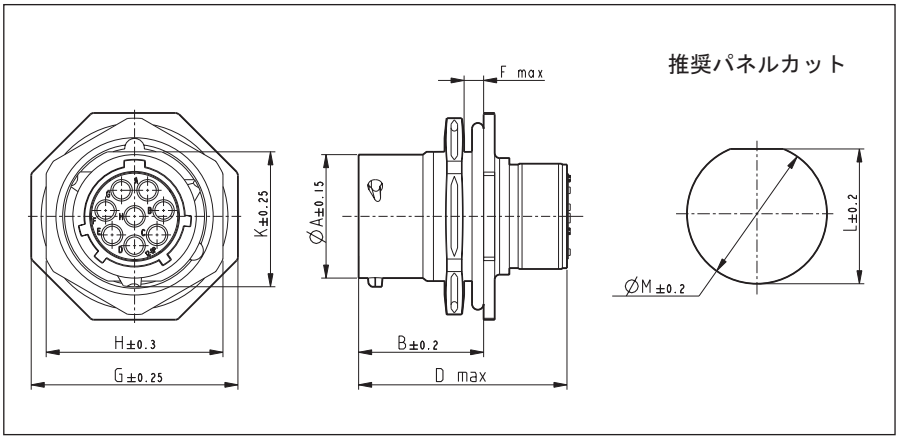

型番		シェルサイズ	ΦA ±0.15	B±0.2	D max.	F max.	G ±0.25	H ±0.3	K ±0.25	L ±0.2	ΦM ±0.2
IP67	IP68										
UTO7104PH	UTO7104PH6	10	14.9	18.0	33.9	3.2	27.0	22.2	16.6	17.0	17.7
UTO7128PH	UTO7128PH6	12	19.0				31.8	27.0	20.8	21.2	22.5
UTO71412PH	UTO71412PH6	14	22.2				34.9	30.2	23.9	24.3	25.7
UTO71619PH	UTO71619PH6	16	25.3				38.1	33.3	27.1	27.5	28.7
UTO71823PH	UTO71823PH6	18	28.5				41.3	36.5	30.3	30.6	32.0
UTO72028PH	UTO72028PH6	20	31.7	22.7	39.0	6.4	46.0	39.7	33.4	33.8	35.2
UTO72235PH	UTO72235PH6	22	34.9				49.2	42.9	36.6	37.0	38.4
UTO72448PH	UTO72448PH6	24	38.0	23.6	40.4		53.4	46.0	39.8	40.1	41.5

上記型番はIP67およびIP68（オプション仕様）の防水仕様にも対応します。

ソケットコンタクト用パネル取付け形レセプタクル（UTO7_ _SH/SH6）リアマウント

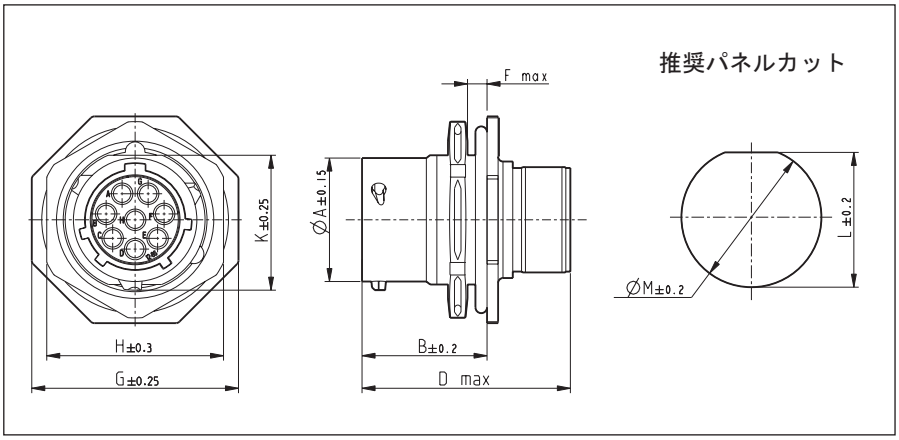

型番		シェルサイズ	ΦA ±0.15	B±0.2	D max.	F max.	G ±0.25	H ±0.3	K ±0.25	L ±0.2	ΦM ±0.2
IP67	IP68										
UTO7104SH	UTO7104SH6	10	14.9	18.0	33.9	3.2	27.0	22.2	16.6	17.0	17.7
UTO7128SH	UTO7128SH6	12	19.0				31.8	27.0	20.8	21.2	22.5
UTO71412SH	UTO71412SH6	14	22.2				34.9	30.2	23.9	24.3	25.7
UTO71619SH	UTO71619SH6	16	25.3				38.1	33.3	27.1	27.5	28.7
UTO71823SH	UTO71823SH6	18	28.5				41.3	36.5	30.3	30.6	32.0
UTO72028SH	UTO72028SH6	20	31.7	22.7	39.0	6.4	46.0	39.7	33.4	33.8	35.2
UTO72235SH	UTO72235SH6	22	34.9				49.2	42.9	36.6	37.0	38.4
UTO72448SH	UTO72448SH6	24	38.0	23.6	40.4		53.4	46.0	39.8	40.1	41.5

上記型番はIP67およびIP68（オプション仕様）の防水仕様にも対応します。

インサート成極位置

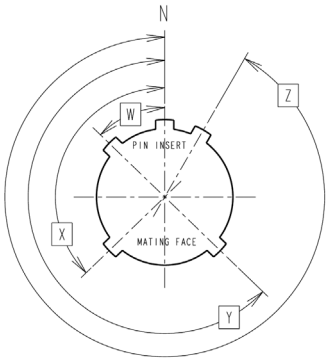

ピンインサート

シェルサイズ	W	X	Y	Z
10	45	–	–	–
12	26			
14	60			
16	30	165		315
18	–	158		270
20	79	–	259	–
22	13	162	198	265
24	60	120	189	351

丸形用アクセサリ

アプリケーションによって豊富なアクセサリを用意しています。また、市販のアクセサリの適用も可能で、より使用しやすい産業用丸形コネクタシリーズを実現しています。

プラスチックケーブルクランプ	プラスチック ケーブルクランプ UTG_AC ▲	プラスチック ケーブルクランプ UTG_PG ▲	プラスチック ケーブルクランプ UTG_ST ▲
メタル ケーブル クランプ	メタルケーブルクランプ UTO_AC ●	防水メタル ケーブルクランプ UTO_JC_ ●	防水シールド用 ケーブルクランプ UTOS_JC_ ●
ダストキャップ	プラグ用ダストキャップ UTG6_DCG ● ▲	レセプタクル用 ダストキャップメタル UTO_DCG ● ○ ▲	レセプタクル用 ダストキャッププラスチック UTP_DCG ▲
他	PMAアダプタ ▲	スクエアフランジ レセプタクル用ガスケット UTFD1_B ● ○ ▲	

対応するコネクタ

● UTO；　○ G；　▲ UTG；

プラスチックケーブルクランプ（UTG_AC）

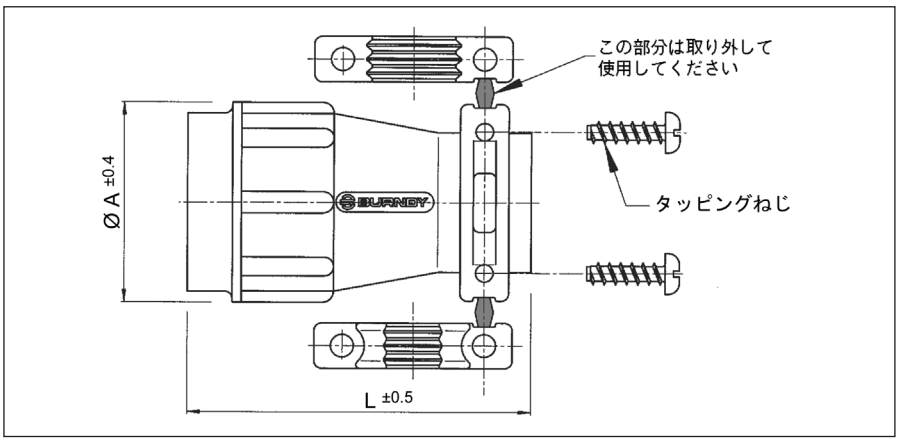

型番	シェルサイズ	適用ケーブル径Φ	ΦA±0.4	L±0.5
UTG10AC	10	3.0-8.7	21.0	40.0
UTG12AC	12	3.0-12.8	24.0	
UTG14AC	14	4.0-13.8	27.0	46.0
UTG16AC	16	5.0-17.0	30.2	
UTG18AC	18	5.0-19.0	33.3	50.0
UTG20AC	20	5.0-21.0	36.5	55.0
UTG22AC	22	5.0-23.0	39.7	60.0
UTG24AC	24	8.0-27.0	42.9	65.0

プラスチックケーブルクランプ（UTG_PG）

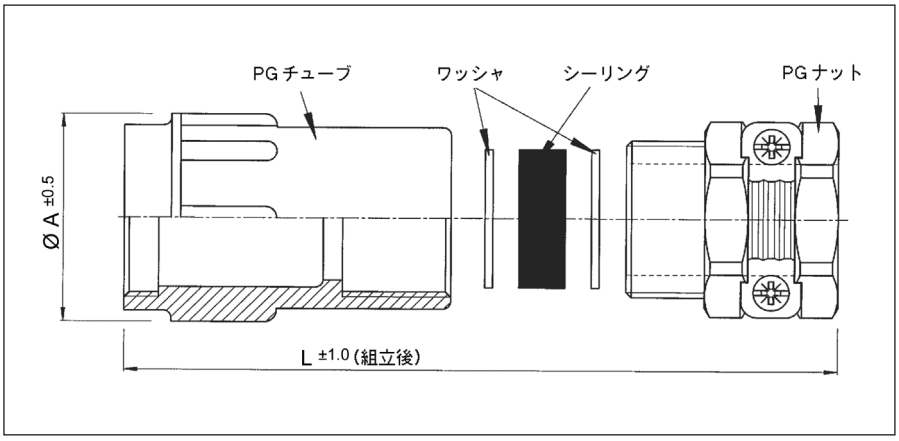

型番	シェルサイズ	シーリング		L±1	ΦA±0.5
		外径	内径*		
UTG10PG	10	13.5	5;8	54	21.0
UTG12PG	12	16	7;10.5;13;16	57	24.0
UTG14PG	14	18.5		62	27.0
UTG16PG	16	20.5	8;10.5;13;16	68	30.2
UTG18PG	18			71	33.3
UTG20PG	20	26	11;15;18;22	82	36.5
UTG22PG	22			88	39.7
UTG24PG	24	35	19;23;27;31	103	42.9

* シーリング内径はカットすることにより選択ができます。

プラスチックケーブルクランプ（UTG_ST）

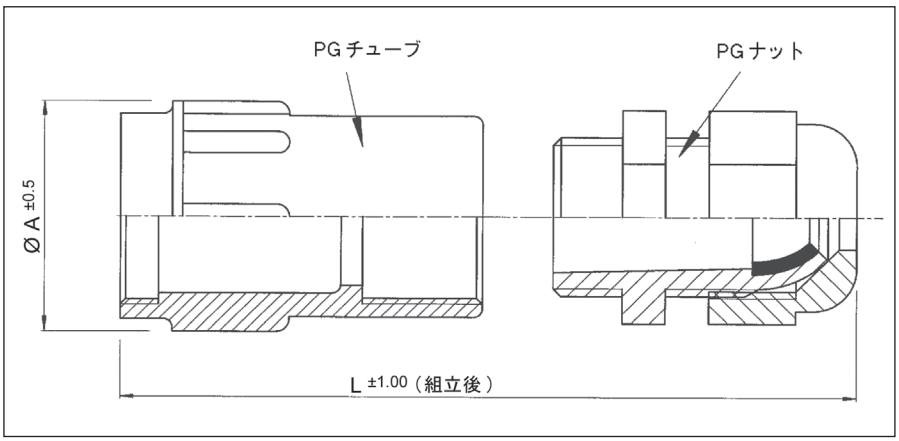

型番	シェルサイズ	適用ケーブル径Φ	ΦA±0.5	L±1.0
UTG10ST	10	2-6	21.0	64
UTG12ST	12	3-7	24.0	
UTG14ST	14	6-9	27.0	69
UTG16ST	16	7-12	30.2	72
UTG18ST	18		33.3	76
UTG20ST	20	9-16	36.5	80
UTG22ST	22		39.7	86
UTG24ST	24	13-20	42.9	91

メタルケーブルクランプ（UTO_AC）

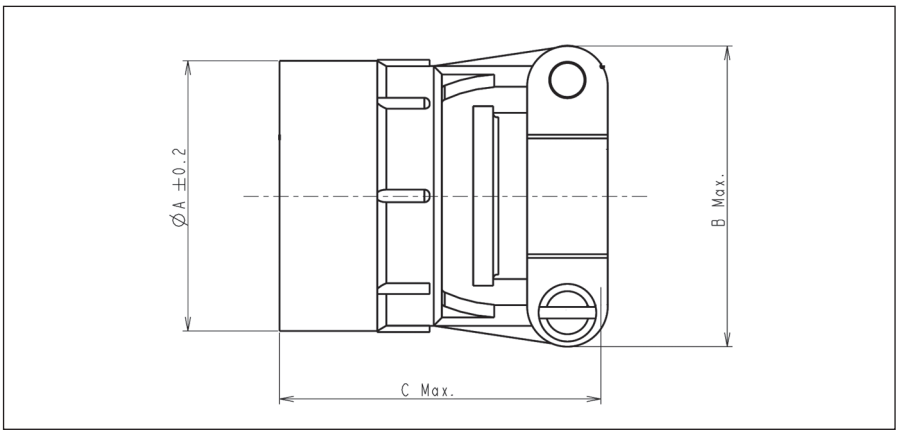

型番	シェルサイズ	適用ケーブルΦ	ΦA±0.2	B max.	C max.
UTO10AC	10	5.0	16.3	21.6	31.0
UTO12AC	12	8.2	19.4	25.0	31.5
UTO14AC	14	10.0	22.5	27.4	34.0
UTO16AC	16	13.0	25.8	29.4	
UTO18AC	18	16.0	29.2	35.2	31.4
UTO20AC	20		32.5		32.0
UTO22AC	22	19.3	35.7	41.1	31.0
UTO24AC	24	20.6	38.8	42.4	

防水ショートケーブルグランド（IP68）（UTO_JCS）
防水ロングケーブルグランド（IP68）（UTO_JC）

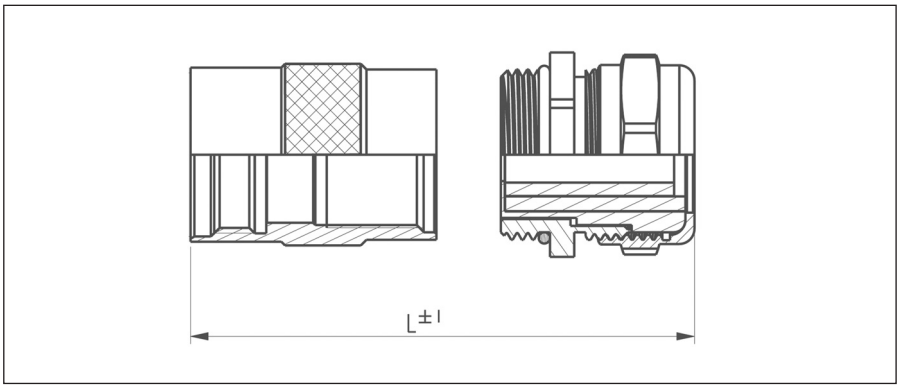

型番		シェルサイズ	適用ケーブルΦ	L±1	
ショートバージョン	ロングバージョン			ショートバージョン	ロングバージョン
UTO10JCS	UTO10JC	10	3.0-6.0	48.5	60.5
UTO12JCS	UTO12JC	12	6.0-10.0	49.5	61.5
UTO14JCS	UTO14JC	14		53.5	67.5
UTO16JCS	UTO16JC	16	9.5-14.0	62.5	73.5
UTO18JCS	UTO18JC	18			76.0
UTO20JCS	UTO20JC	20	11.5-18	70.5	84.0
UTO22JCS	UTO22JC	22		76.5	88.0
UTO24JCS	UTO24JC	24		82.0	92.0

大口径ケーブル用 防水ショートケーブルグランド（IP68）（UTO_JCSL）
大口径ケーブル用 防水ロングケーブルグランド（IP68）（UTO_JCL）

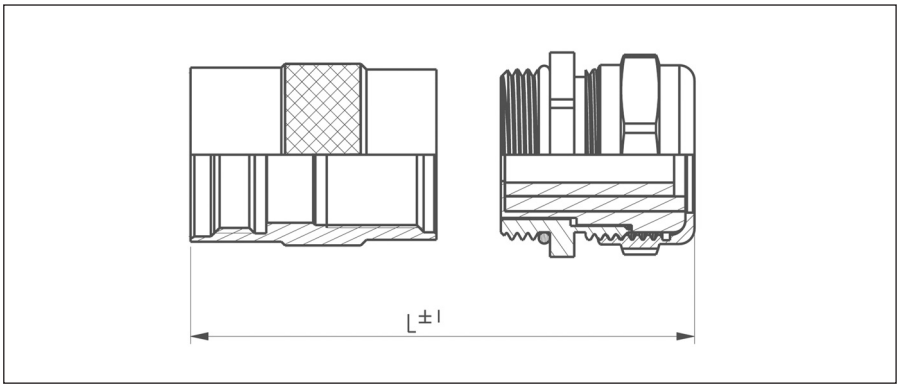

型番		シェルサイズ	適用ケーブルΦ	L±1	
ショートバージョン	ロングバージョン			ショートバージョン	ロングバージョン
UTO10JCSL	UTO10JCL	10	5.0-8.0	49.5	61.5
UTO12JCSL	UTO12JCL	12	8.0-12		62.5
UTO14JCSL	UTO14JCL	14		54.5	68.5
UTO16JCSL	UTO16JCL	16	11.5-18	68.5	79.5
UTO18JCSL	UTO18JCL	18		71.5	82.0
UTO20JCSL	UTO20JCL	20	15-24	77.5	91.0
UTO22JCSL	UTO22JCL	22		83.5	95.0
UTO24JCSL	UTO24JCL	24		89.0	99.0

シールドケーブル用 防水ショートケーブルグランド（IP68）（UTOS_JCS ）

シールドケーブル用 防水ロングケーブルグランド（IP68）（UTOS_JC ）

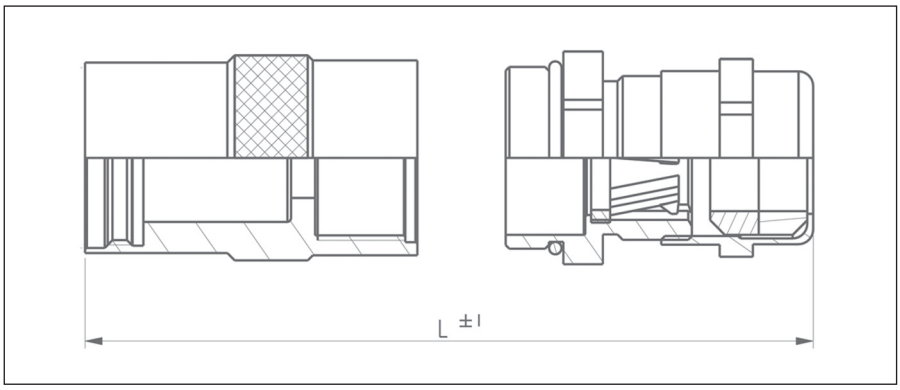

型番		シェルサイズ	適用ケーブルΦ	L±1	
ショート バージョン	ロング バージョン			ショート バージョン	ロング バージョン
UTOS10JCS	UTOS10JC	10	4.0-6.5	58.5	70.5
UTOS12JCS	UTOS12JC	12	7.0-10.5	61.5	74.5
UTOS14JCS	UTOS14JC	14		66.5	80.5
UTOS16JCS	UTOS16JC	16	10.0-14.5	72.5	83.5
UTOS18JCS	UTOS18JC	18		75.5	86.0
UTOS20JCS	UTOS20JC	20	13.5-18	84.5	97.5
UTOS22JCS	UTOS22JC	22		90.0	101.5
UTOS24JCS	UTOS24JC	24		95.5	105.5

シールドケーブル用 大口径防水ショートケーブルグランド（IP68）（UTOS_JCSL）

シールドケーブル用 大口径防水ロングケーブルグランド（IP68）（UTOS_JCL）

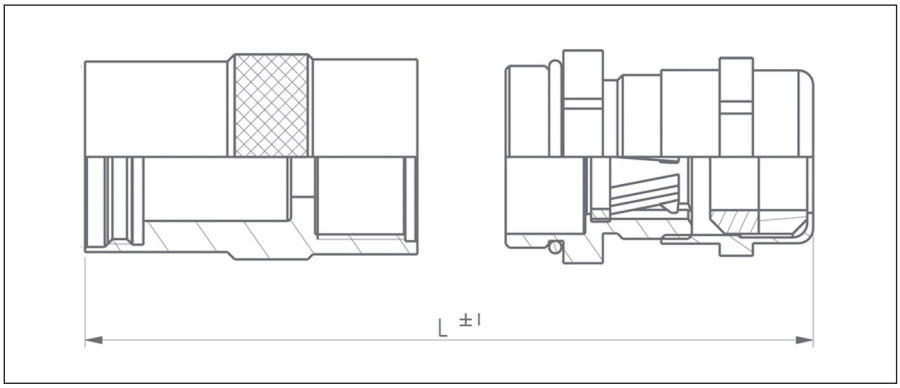

型番		シェルサイズ	適用ケーブルΦ	L±1	
ショート バージョン	ロング バージョン			ショート バージョン	ロング バージョン
UTOS10JCSL	UTOS10JCL	10	5.0-8.5	59.5	71.5
UTOS12JCSL	UTOS12JCL	12	8.0-12.5	61.5	74.5
UTOS14JCSL	UTOS14JCL	14		66.5	80.5
UTOS16JCSL	UTOS16JCL	16	13.5-18.0	82.5	93.5
UTOS18JCSL	UTOS18JCL	18		58.5	96.0
UTOS20JCSL	UTOS20JCL	20	17.0-24.0	93.0	106.5
UTOS22JCSL	UTOS22JCL	22		99.0	110.5
UTOS24JCSL	UTOS24JCL	24		104.5	114.5

プラグ用ダストキャップ（UTG6_DCG）

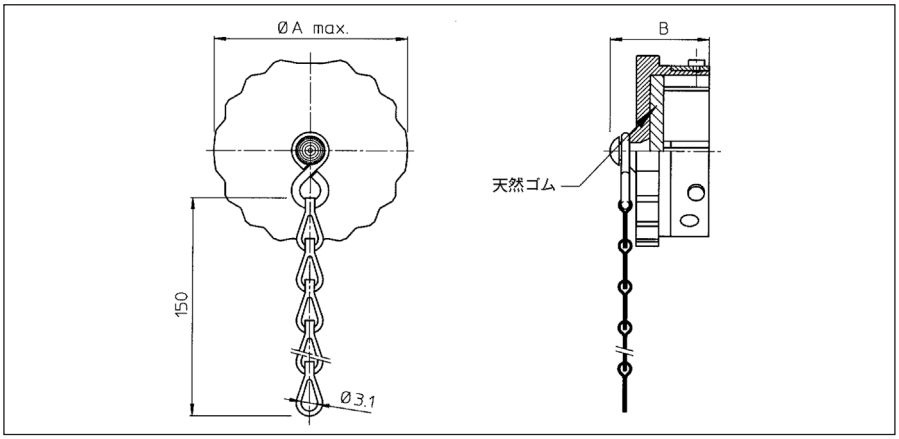

型番	シェルサイズ	ΦA max.	B
UTG610DCG	10	20.0	20.8
UTG612DCG	12	24.0	
UTG614DCG	14	27.5	
UTG616DCG	16	30.5	
UTG618DCG	18	33.5	
UTG620DCG	20	36.5	22.5
UTG622DCG	22	40.0	
UTG624DCG	24	43.0	

金属チェーンなしは“G”を除いてください。

レセプタクル用メタルダストキャップ（UTO_DCG）

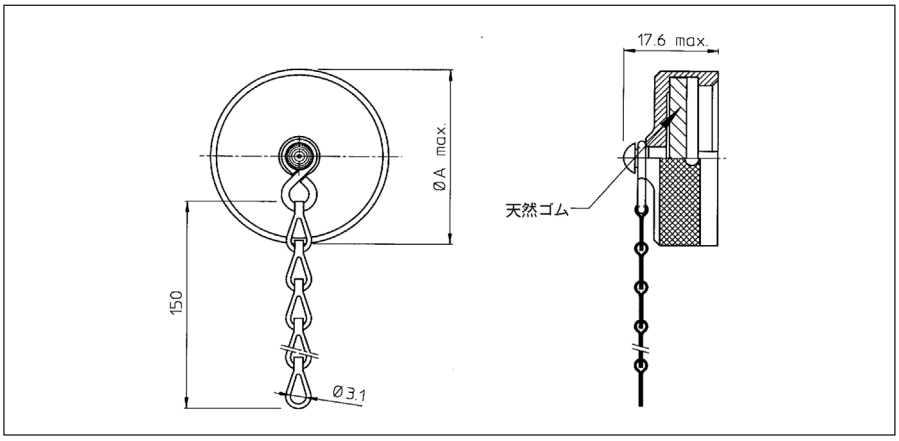

型番	シェルサイズ	ΦA max.
UTO10DCG	10	20.8
UTO12DCG	12	24.9
UTO14DCG	14	28.1
UTO16DCG	16	31.3
UTO18DCG	18	34.4
UTO20DCG	20	37.6
UTO22DCG	22	40.8
UTO24DCG	24	43.9

金属チェーンなしは“G”を除いてください。

レセプタクル用プラスチックダストキャップ（UTP_DCG）

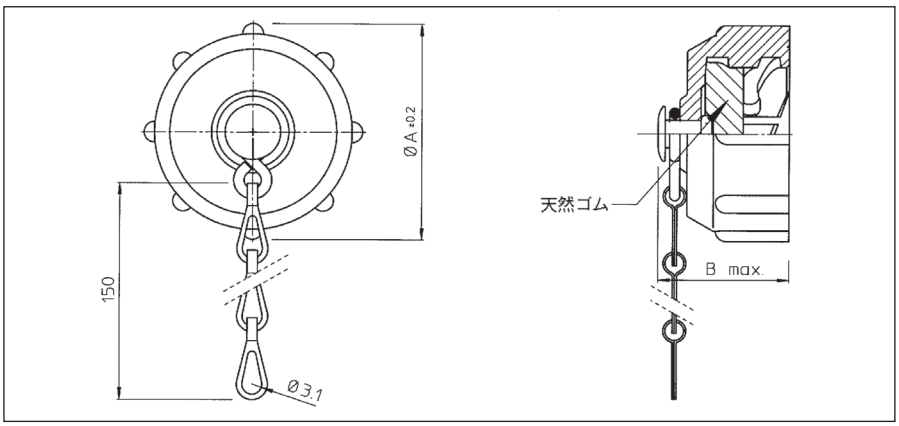

型番	シェルサイズ	ΦA±0.2	B max.
UTP10DCG	10	26.7	19.3
UTP12DCG	12	31.4	20.0
UTP14DCG	14	34.5	20.2
UTP16DCG	16	37.8	
UTP18DCG	18	40.8	
UTP20DCG	20	43.9	21.8
UTP22DCG	22	47.0	
UTP24DCG	24	50.1	

金属チェーンなしは“G”を除いてください。

PMAアダプタ

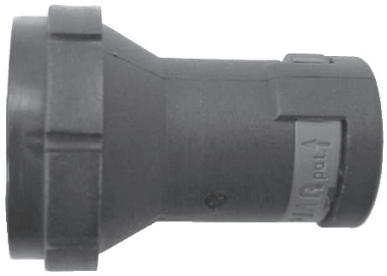

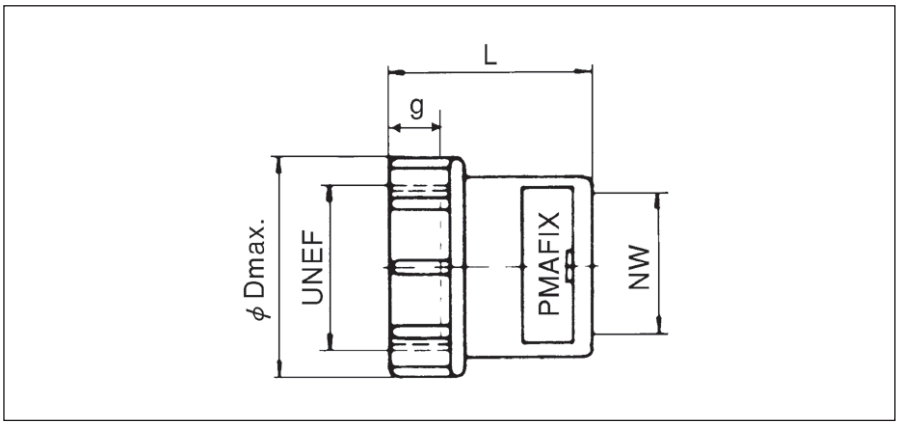

型番		シェルサイズ	チューブサイズ	UNEFサイズ	g	L	ΦD max.
IP66	IP68						
BVIDB-U162GT	BVIRB-U162GT	12	12	11/16-24	4.0	43.5	24.0
BVIDB-U202GT	BVIRB-U202GT	14		13/16-20	4.5	44.0	26.5
BVIDB-U232GT	BVIRB-U232GT	16		15/16-20		49.0	31.0
BVIDB-U237GT	BVIRB-U237GT		17			52.0	
BVIDB-U267GT	BVIRB-U267GT	18		1-1/16-18			35.0
BVIDB-U297GT	BVIRB-U297GT	20		1-3/16-18	6.5	55.5	38.0
BVIDB-U293GT	BVIRB-U293GT		23			52.0	
BVIDB-U323GT	BVIRB-U323GT	22		1-5/16-18			40.0
BVIDB-U357GT	BVIRB-U357GT	24	17	1-7/16-18		58.5	44.0
BVIDB-U353GT	BVIRB-U353GT		23			54.0	
BVIDB-U359GT	BVIRB-U359GT		29			50.5	

スクエアフランジレセプタクル用ガスケット（UTFD1_B）

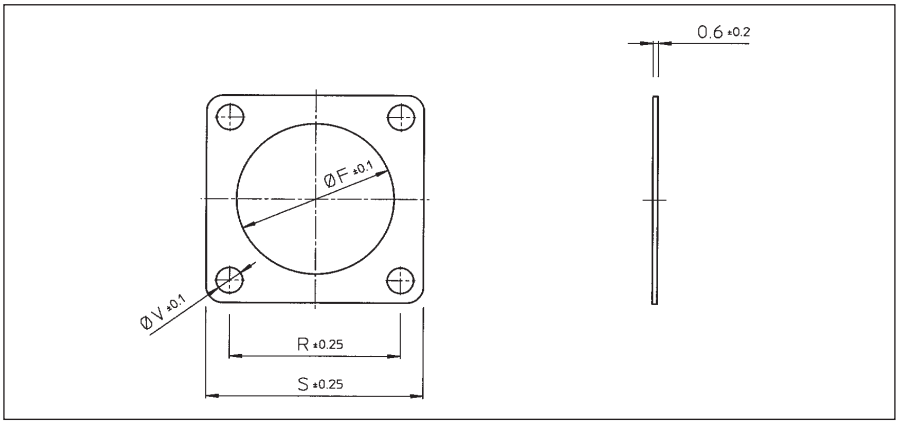

型番	シェルサイズ	ΦF±0.1	R±0.25	S±0.25	ΦV±0.1
UTFD12B	10	15.9	18.3	23.8	3.3
UTFD13B	12	19.0	20.6	26.2	
UTFD14B	14	22.2	23.0	28.6	
UTFD15B	16	25.4	24.6	31.0	
UTFD16B	18	28.6	27.0	33.3	
UTFD17B	20	31.8	29.4	36.5	
UTFD18B	22	34.9	31.8	39.7	
UTFD19B	24	38.1	34.9	42.9	4.0

嵌合組合せ－UTGシリーズ

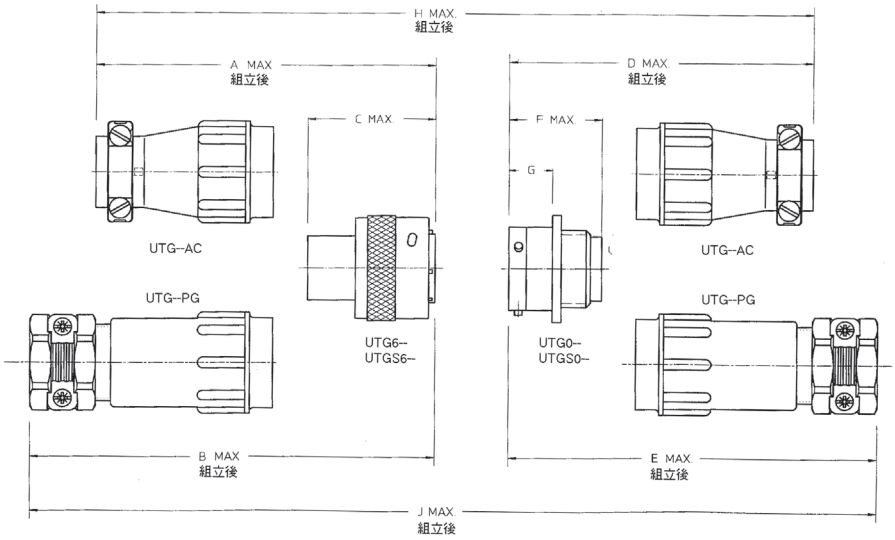

シェルサイズ	寸法（mm）								
	A max.	B max.	C max.	D max.	E max.	F max.	G	H max.	J max.
10	57	72	31.8	57.5	72.5	24.3	11.4	106	136
12		74			74				139
14	63	81		63.5	81			118	153
16		85			85				161
18	67	88		67.5	89			126	168
20	74	101		76	103	26	14.6	140	191
22	79	117		82	110			151	207
24	84	123		88	127		15.4	162	240
10-3 VDE	57	72		57.5	72.5	31.7	11.4	106	136
18-7 VDE	73.5	94.5	33	74	95.5	34	17.9	133	175
20-20 VDE	74	101	31.8	76	103	26	14.6	140	191

バックシェルのねじサイズ（G, UTG）

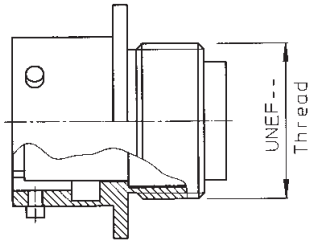

シェルサイズ	コネクタねじサイズ	アダプタ
10	9/16-24 UNEF	PG9
12	11/16-24 UNEF	PG11
14	13/16-20 UNEF	PG13.5
16	15/16-20 UNEF	PG16
18	1-1/16-18 UNEF	
20	1-3/16-18 UNEF	PG21
22	1-5/16-18 UNEF	
24	1-7/16-18 UNEF	PG29

※UTOについては別途お問い合わせください。

その他丸形コネクタ

8Dシリーズ（ML-C-38999 シリーズⅢ）　高密度・防水・軽量コネクタ

・航空宇宙、防衛、精密機器に多くの実績あり
・EMI対応可能
・コンポジットタイプはさらに軽重量、航空機産業のスタンダード品
・シェル材質違い品との嵌合可能
・BACC、EN仕様適合品

8Dシリーズパワー　大電流コネクタ

・単芯構造でMAX850Aまで対応可能、防水規格はIP67
・オス・メスコンタクトには嵌合時、ショートをふせぐための機構を設け安全性を確保
・嵌合回数500回

8STAシリーズ　小型・軽量・防水コネクタ

・防衛、モータースポーツ、精密機器に多くの実績あり
・丸形コネクタでは最少・軽量（当社比較）
・オーバルフランジ構造で小スペース化が可能
・全てのシェルサイズにてEMI対策可
・防水規格IP67
・嵌合回数500回

UTSシリーズ　防水・防塵・耐UV コネクタ

・屋外機器に多くの実績あり（携帯基地局、精密機器等）
・フルプラスチックコネクタ
・防水IP68,69K
・耐UV性
・MIL-C-26482準拠
・非嵌合防水および嵌合防水の2タイプ

UTS　LCシリーズ　防水・防塵・光コネクタ

・屋外防水光コネクタ　IP68,69K
・LC光コンタクト挿入可能
・フルプラスチックコネクタ

UTOWシリーズ　防水メタルコネクタ

・IP67/IP68/IP69K
・サイズ20コンタクト適用
・MIL-C-26482シリーズと互換性あり

VGE1シリーズ　耐振動メタルコネクタ

・MIL-DTL-5015およびVG95234相当
・IP67
・フランス鉄道規格NFF61030に準拠
・鉄道業界に求められる各種燃焼規格に適合（車材撚試・EN45545-2・NFPA130）
・鉄道用イーサネットケーブルにも対応

Mシリーズ　水中コネクタ

・深海用コネクタ　水深2000mまで対応
・防衛、深海用機器、油田プラント等に実績あり
・嵌合にスクリューカップリング採用
・マリーンブロンズ採用　61ピンまで対応

TPシリーズ　水中コネクタ

・水中コネクタ　水深300mまで対応
・水中カメラ、掘削機、水中機器、研究機器用
・41ピンまで対応　MAX 115A（単芯）

コンタクト

スリオのハイブリッドコネクタシステムは、1960年代にRC/RM切削コンタクトとともに日本に紹介されて以来約40年以上の長きに渡り、鉄道車両、鉄道信号、電力業界、工作機械、半導体製造装置、医療器、通信機、データ機器など、幅広い分野で屋内・屋外での使用を通じ、接触不良ゼロという絶対の信頼性を得ております。現在では、切削コンタクトRC・RCS/RM（バーンディコンタクト）に、ローコストプレスコンタクト、切削同軸コンタクト、パワーコンタクト、光ファイバー用コンタクト、高速データ通信用クワドラックス（４芯シールド）コンタクトを加え、完璧なコネクタファミリーとしてお客様の多岐にわたるご要望にお答えしております。

サイズ16コンタクトはスリオの産業用コネクタシリーズすべてに共通してご使用いただくことができ、コンタクトの標準化によるコスト削減および品質改善に貢献いたします。

RoHS COMPLIANT

- 産業用コンタクト
  - サイズ16コンタクト（ピン径　1.6mm）
    - RC・RCS/RM 切削コンタクト
    - SC/SM プレスコンタクト
    - RCDX/RMDX 同軸コンタクト
    - RCPOF/RMPOF 光ファイバーコンタクト
  - サイズ20コンタクト（ピン径　1.0mm）
    - RC-W/RM-W 切削コンタクト
    - SC-W/SM-W プレスコンタクト
  - パワーコンタクト 8291コンタクト
    - サイズ12コンタクト（ピン径　2.4mm）
    - サイズ8コンタクト（ピン径　3.6mm）
  - 高速データ通信用 クワドラックスコンタクト

切削圧着式コンタクト

切削圧着式コンタクトには次の３種類があります。

●サイズ16（ピン径1.6mm）
RC･RCS/RMコンタクト（バーンディコンタクト）

精密切削加工された最も電気的、機械的な性能の高いコンタクトです。スリオ産業用コネクタシリーズに適用できます。（適用電線サイズAWG30* ～ 14）

コネクタボディへ固定させるためのアウタースプリングは、最も優れた性能を有するベリリウム銅を使用しています。

ソケットコンタクト内部のインナーコンタクトにも同じくベリリウム銅を使用しており、高く長期的に接圧を保証し、非常に低い接点抵抗値を実現しています。

ソケットコンタクトにはRCとRCSがあり、RCSはコンタクトの間口を広くした低挿抜コンタクトとなります。

* AWG30番用のコンタクトについては別途お問い合わせください。

●サイズ20（ピン径1.0mm）
RC-W/RM-Wコンタクト

コンタクト本体に導電性の高い銅合金を使用し、アウタ-スプリングはステンレス製です。

AWG26 ～ 20の電線に対応しています。

●パワーコンタクト
サイズ12（ピン径2.4mm），サイズ8 (ピン径3.6mm)

高精度で堅牢なマシンにより切削加工されたスナップイン・ピンとソケットから構成されています。

電気特性

サイズ	定格電流	接触抵抗
サイズ20（Φ1mm)	7.5A	＜6mΩ
サイズ16（Φ1.6mm)	13A	＜3mΩ
サイズ12（Φ2.4mm)	20A	＜5mΩ
サイズ8 （Φ3.6mm)	30A	

めっき仕様

コンタクトサイズ	めっき	表示	仕様	備考
サイズ20	金	K	ニッケル下地 金めっき0.4μm以上	標準品
サイズ16	金	KJ	ニッケル下地 金めっき0.4μm以上	標準品
	金	D28	ニッケル下地 金めっき0.75μm以上	別途お問い合わせください。
	銀	AJ	ニッケル下地 銀めっき2.0μm以上	標準品
サイズ12	金	K	ニッケル下地 金めっき0.4μm以上	標準品
	銀	A	ニッケル下地 銀めっき2.0μm以上	標準品
サイズ8	銀	A	ニッケル下地 銀めっき2.0μm以上	標準品

切削圧着式コンタクト

型番および寸法

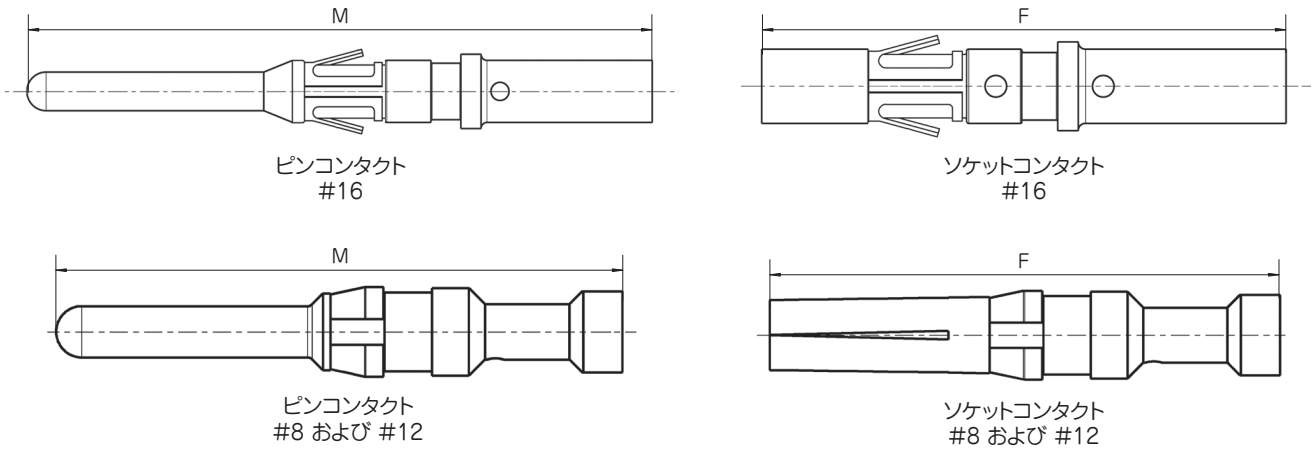

コンタクトサイズ		適用電線サイズ		めっき	型番		被覆外径 φ	コンタクト長さ	
#	mm	AWG	mm²		ピン	ソケット		ピン（M）	ソケット(F)
#20	1.0	26-24	0.13-0.20	金	RM24W3K	RC24W3K	1.58 max.	30.8	22.5
		22-20	0.32-0.52	金	RM20W3K	RC20W3K	1.83 max.		
		20-18	0.50-0.93	金	RM18W3K	RC18W3K	2.10 max.	30.8	22.5
#16	1.6	24	0.13-0.24	金	RM24M-9KJ	RC/RCS24M-9KJ	0.9-1.63	26.2	18.2
				銀	RM24M-9AJ	RCS24M-9AJ			
		22-20	0.3-0.61	金	RM20M-14KJ	RC/RCS20M-14KJ	2.6 max.		
				銀	RM20M-14AJ	RCS20M-14AJ			
				金	RM20M-13KJ	RC/RCS20M-13KJ	1.2-1.8		
				銀	RM20M-13AJ	RCS20M-13AJ			
				金	RM20M-12KJ	RC/RCS20M-12KJ	1.5-2.2		
				銀	RM20M-12AJ	RCS20M-12AJ			
		20-16	0.52-1.50	金	RM16M-23KJ	RC/RCS16M-23KJ	3.0 max.		
				銀	RM16M-23AJ	RCS16M-23AJ			
		16-14	1.50-2.0	金	RM14M-50KJ	RC/RCS14M-50KJ	-		
				銀	RM14M-50AJ	RCS14M-50AJ			
#12	2.4	20	0.5	金	82911459NK	82911458K	4.9 max.	24.75	22.25
				銀	82911459NA	82911458A			
		18	0.75-1.0	金	82911461NK	82911460K			
				銀	82911461NA	82911460A			
		16	1.5	金	82911463NK	82911462K			
				銀	82911463NA	82911462A			
		14	2.5	金	82911465NK	82911464K			
				銀	82911465NA	82911464A			
		12	4	金	82911467NK	82911466K			
				銀	82911467NA	82911466A			
#8	3.6	16	1.5	銀	82913601A	82913600A	6.5 max.	25.5	25.5
		14	2.5		82913603A	82913602A			
		12	4		82913605A	82913604A			
		10	6		82913607A	82913606A			
		8	10.00		82913609A	82913608A			

その他のコンタクトタイプについては別途お問い合わせください。

記：最大寸法はミリメートル表示です。
寸法は変更する可能性があります。

サイズ16（ピン径1.6mm）
サイズ20（ピン径1.0mm）
プレスコンタクト

リール品（3000個リール）とばら品（500個）の2種類があります。

リールコンタクトは、半自動/全自動圧着機が使用できるため、アセンブリコストの削減が可能です。

電気特性

サイズ	定格電流	接触抵抗
サイズ20（Φ1mm）	5A	＜15mΩ
サイズ16（Φ1.6mm）	13A	＜6mΩ

めっき仕様

コンタクトサイズ	表示	仕様
サイズ16	S31	接触部：ニッケル下地　金フラッシュ 圧着部：ニッケル
	S18	接触部：ニッケル下地　金めっき0.75μm以上 圧着部：ニッケル下地　錫めっき1.3μm以上 その他：ニッケル
サイズ20	S25, S26	接触部：ニッケル下地 金めっき0.75μm以上 圧着部：ニッケル下地 金フラッシュ

型番および寸法

コンタクトサイズ		適用電線サイズ		梱包仕様	型番		被覆外径	めっき
#	mm	AWG	mm²		ピン	ソケット		
#20	1.0	26-24	0.13-0.25	リール	SM24W3S26	SC24W3S25	0.89-1.58	S25（ソケット），S26（ピン）
				ばら	SM24WL3S26	SC24WL3S25		
		22-20	0.35-0.5	リール	SM20W3S26	SC20W3S25	1.17-2.08	
				ばら	SM20WL3S26	SC20WL3S25		
#16	1.6	26-24	0.13-0.25	リール	SM24M1_	SC24M1_	0.89-1.58	S31，S18
				ばら	SM24ML1_	SC24ML1_		
		22-20	0.35-0.50	リール	SM20M1_	SC20M1_	1.17-2.08	
				ばら	SM20ML1_	SC20ML1_		
		18-16	0.80-1.50	リール	SM16M1_	SC16M1_	3.0	
				ばら	SM16ML1_	SC16ML1_		
				リール	SM16M11_	SC16M11_	2.0-3.0	
				ばら	SM16ML11_	SC16ML11_		
		14	2.0	リール	SM14M1_	SC14M1_	3.0	
				ばら	SM14ML1_	SC14ML1_		

サイズ16（ピン径1.6mm）同軸コンタクト

サイズ16（Φ1.6mm）RCDX/RMDX同軸コンタクトは、スリオの産業用コネクタシリーズで、広い範囲の細線同軸およびツイストペアケーブルに使用できます。信号、電源および同軸の混在コネクタシステムの実現が可能で、低周波、シールドケーブルおよび高周波のアプリケーションに使用できます。

アウターボディのサーモプラスチックの絶縁ブッシングにて、インナーコンタクトを保持し、アウターフェルールにて同軸の編み線の保持および、曲がりや振動から絶縁を保護しております。

インナーとアウターのコンタクトはそれぞれ別々に圧着され、重要な圧着部の検査を容易にしております。

仕様

インナー／アウターコンタクト間の定格電圧：	230VDC
インナー／アウターコンタクト間の耐電圧：	A.C.750V/1分間
1Aにての電圧降下：	25mV以下
30MHzにてのシールド効果：	140dB

材質

中心導体と外部導体用コンタクト：	銅合金／ニッケル下地金0.75μmめっき
リテイニングスプリング：	ベリリウム銅
絶縁ブッシング：	ポリプロピレン／ポリエチレン

適用電線サイズ

同軸ケーブル：	内部導体0.05～0.22mm^2、外部絶縁体外径Φ2.8以下
ツイストペア線：	0.14～0.22mm^2、被覆外径Φ0.7～Φ1.2

型番構成

コンタクトタイプ：	RCDXK：ソケットコンタクト RMDXK：ピンコンタクト	RCDXK RMDXK	1JG 1JG
バリエーション：	同軸ケーブル用I：1JG（ピン・ソケット） 同軸ケーブル用II：10（ピン）、1（ソケット） ツイストペア線用：J20（ピン）、J2（ソケット）		

同軸ケーブル用Ⅰ：雄コンタクト（RMDXK-1JG）／雌コンタクト（RCDXK-1JG）

寸法

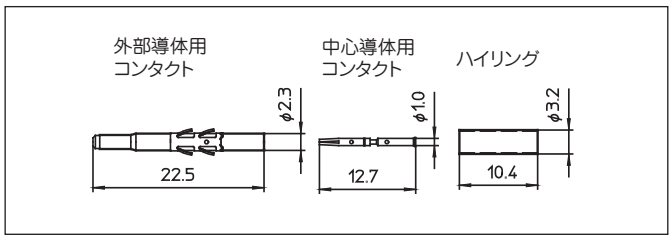

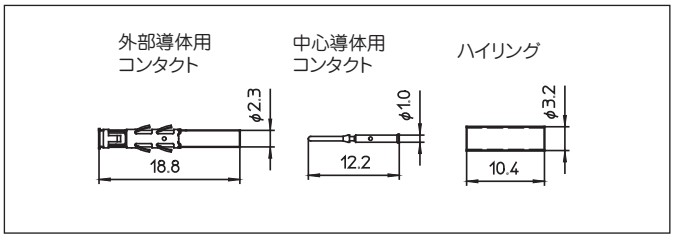

適用電線	圧着工具/M20S-1J(本体)				引抜工具
	中心導体用コンタクト		外部導体用コンタクト		
	ダイス	ストップブッシグ	ダイス	ストップブッシグ	
RG161/U RG179B/U RG187A/U	S-23D2	SL-46D2K	S-68J	SL-92K	RX20-31J
RG174/U RG188A/U	S-26D2				

適用ケーブル／圧着工具

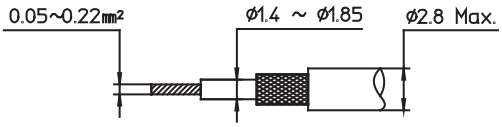

同軸ケーブル用Ⅱ：雄コンタクト（RMDXK-10）／雌コンタクト（RCDXK-1）

寸法

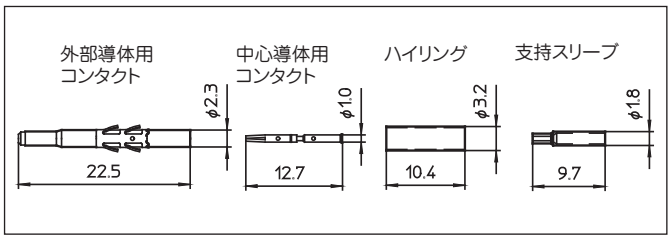

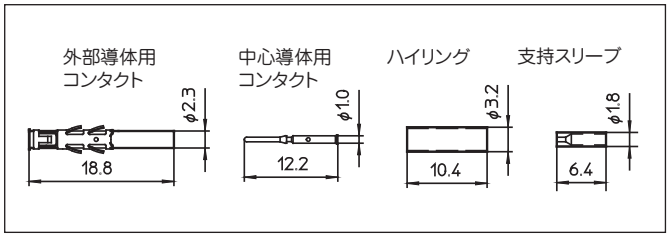

適用電線	圧着工具/M20S-1J(本体)				引抜工具
	中心導体用コンタクト		外部導体用コンタクト		
	ダイス	ストップブッシグ	ダイス	ストップブッシグ	
RG178B/U RG196A/U	S-23D2	SL-46D2K	S-68J	SL-92K	RX20-31J

適用ケーブル／圧着工具

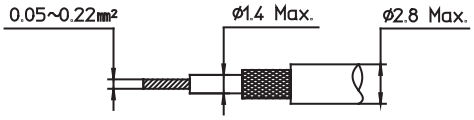

ツイストペア線用：雄コンタクト（RMDXK-J20）／雌コンタクト（RCDXK-J2）

寸法

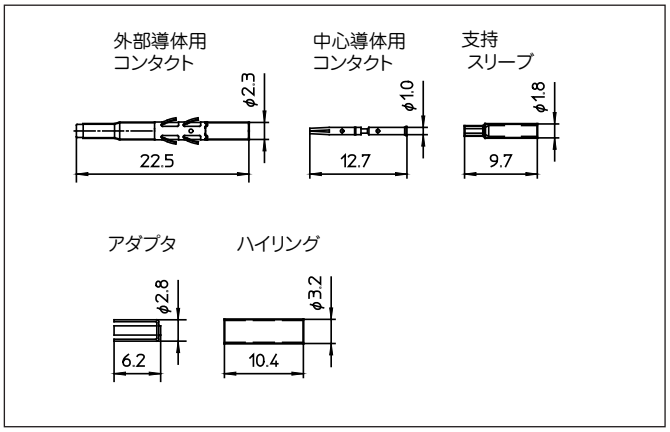

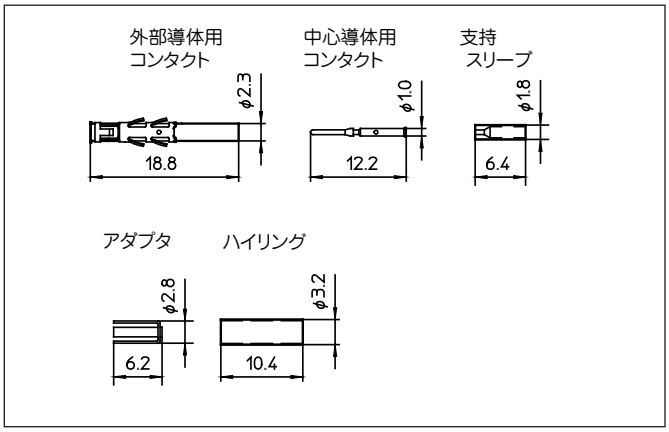

適用電線	圧着工具/M20S-1J(本体)				引抜工具
	中心導体用コンタクト		外部導体用コンタクト		
	ダイス	ストップブッシグ	ダイス	ストップブッシグ	
#26ツイストペア 2-7/0.16	S-26D2	SL-46D2K	S-68J	SL-92K	RX20-31J
#24ツイストペア 2-7/0.2 2-1/0.5					

適用ケーブル／圧着工具

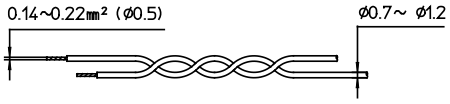

高速データ通信用コンタクト

クワドラックス（４芯シールド）コンタクトは、高速データ通信用（イーサネットなど）です。

- イーサネット　カテゴリー６ケーブルまで対応可能。
- 1対で250Mbpsに対応することから４対（コンタクト２セット使用時）で1000Mbpsを実現。
- 外部ノイズに強い構造で、ケーブルの保持するシールド条件をそのままに接続が可能。
- インナーコンタクトとアウターコンタクトは圧着構造により、確実な接続が可能。
- 産業用イーサネットとしてスタンダードになっているPROFINET認証ケーブルにも適用。
- クワドラックスコンタクトとコネクタを組合せることで、容易に嵌合離脱が可能。

型番

電線サイズ		セル めっき	型番		最大被覆外径 Φ
AWG	mm²		ピン	ソケット	
24-18	0.21-0.93	銀	83802035A	83802034A	1.2 ～ 2.11 mm

寸法

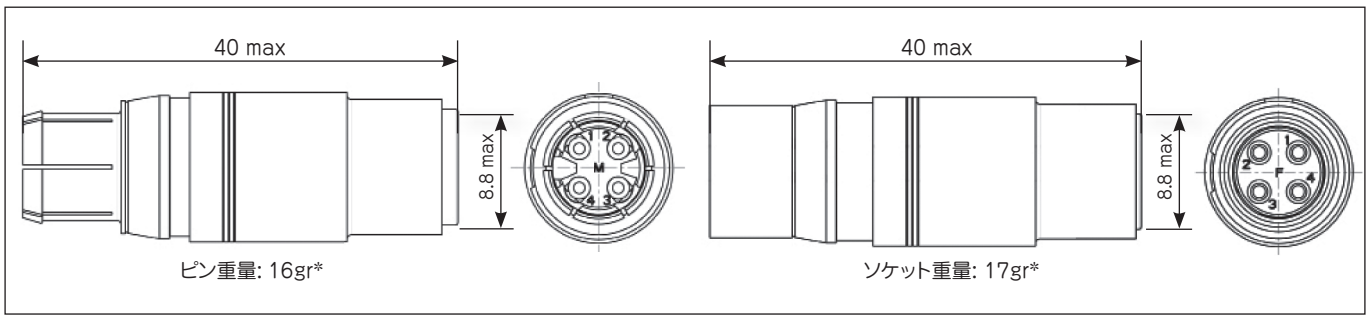

＊:重さ表示：レセプタクル + インサート、コンタクト装着なし

記：最大寸法はミリメートル表示です。
寸法は変更する可能性があります。

サイズ16（ピン径1.6mm）光ファイバー用コンタクト

サイズ16光ファイバーコンタクトは、スリオの産業用コネクタシリーズに装着可能なデザインとなっています。

- ソケットコンタクトには、光２点の間に空隙が入らないようにスプリングが装着されています。
- 高精度により、低挿入損失です。
- お客様のご要望により、ハーネス加工品としての販売も可能です。

適用サイズ

- プラスチック光ファイバー (POF)
  Φ1000 μm 被覆外径2.2 mm

仕様

挿入損失（JIS C5961）：	＜2dB
ファイバー保持力：	49N
耐久性：	挿抜500回
使用温度範囲：	−25℃ ～ +70℃

材質

ボディ：　銅合金

型番構成

型番	品名
RCPOF1000B	プラスチック光ファイバー用ソケットコンタクト
RMPOF1000	プラスチック光ファイバー用ピンコンタクト

コンタクト用工具

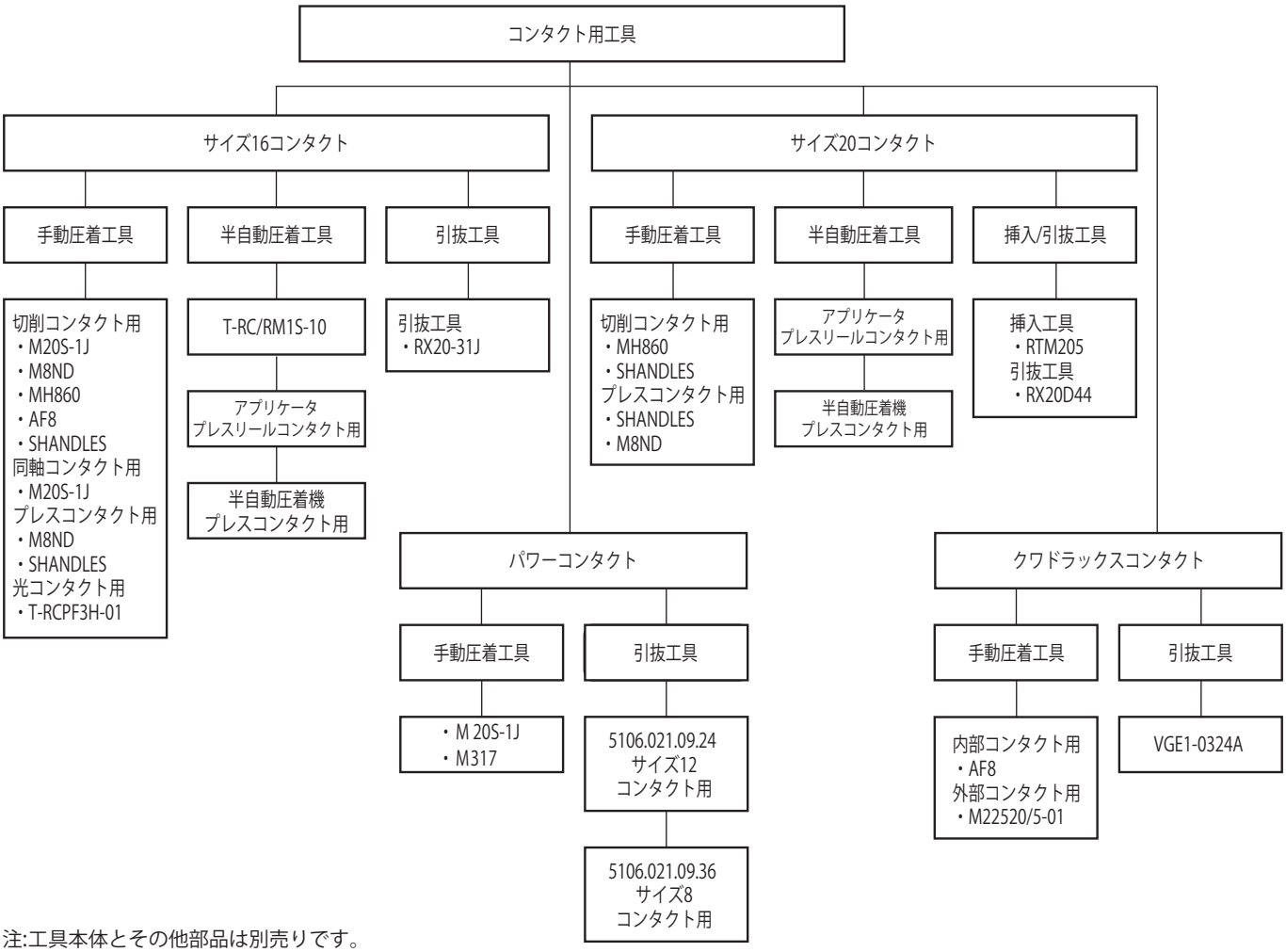

注:工具本体とその他部品は別売りです。

手動圧着工具

重量：800g
長さ：230mm

M20S–1J–切削コンタクト／同軸コンタクト用 16 12 8

M10S-1Jのリニューアルバージョン。よりお求めやすい価格にてリリースいたしました。
本体とSダイス、ストップブッシングで構成され、ダイス交換によりコンタクト各型式の圧着ができます。4方向から押しつぶす4インデント方式で、単線・より線の圧着に適しています。AWG20以下の電線コンタクトでは芯線に加え、電線被覆の圧着ができます。また、圧着が完了するまでハンドルがもとに戻らない“ラチェット機構”の採用により、個人差のない完全な圧着ができます。

重量：300g
長さ：170mm

MH860（M22520/7-01）–切削コンタクト用 16 20

MIL-C-22520/7規格の業界標準の圧着工具です。8種類のクリンプに対応できます。交換可能なロケーターとクリンプツールにあらかじめ付いている選定ダイヤルで、異なった電線サイズに対応します。

重量：510g
長さ：250mm

AF8（M22520/1-01）–切削コンタクト用 16

MIL-C-22520/1規格の業界標準の圧着工具です。AWG#12から#26までの電線に対応しています。ほぼ円形の8方向から押しつぶす圧着式です。ロケーターを変換することにより各種のコンタクトを圧着することが可能です。

適用コンタクト
16 サイズ16コンタクト
12 サイズ12コンタクト
20 サイズ20コンタクト
8 サイズ8コンタクト

手動圧着工具

SHANDLES - 切削コンタクト/プレスコンタクト用 16 20

ヘッドを交換することによって、切削・プレスコンタクトサイズ16・20のすべてのコンタクトにご使用いただける、ヘッド交換型万能圧着工具です。

重量：550g
長さ：230mm

T-RCPF3H-01–ソケット光コンタクト用 16

このツールはケーブルアッセンブリ後にフェルールとスリーブを圧入する工具です。

M317-パワーコンタクト用 12 8

MIL規格の標準工具。
ロケータが別途必要となりますのでお問い合わせください。

M22520/5-01-クワドラックス外部コンタクト用

適用コンタクト
16 サイズ16コンタクト
12 サイズ12コンタクト
20 サイズ20コンタクト
8 サイズ8コンタクト

半自動圧着工具・挿入工具

重量：25kg
本体サイズ：400(W)×150(D)×220(H)mm

T-RC/RM1S-10 - 切削コンタクト用 16

M10S-1J用またはM20S-1J用 Sダイスを交換することにより、AWG26 ～ 14の電線サイズに対応している半自動圧着機です。
フットスイッチにより自動で圧着が可能です。
クリンプ位置・圧着力が常に一定のため、作業者の負担を軽減できます。

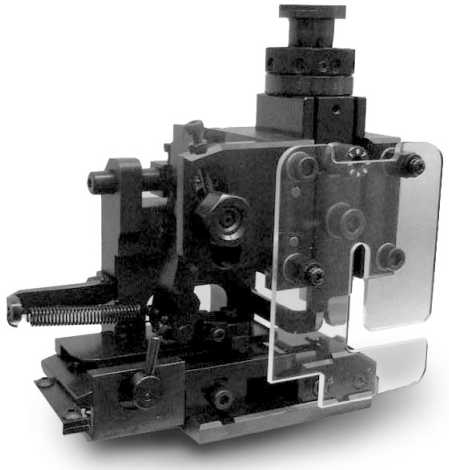

アプリケータ- プレスコンタクト用 16 20

プレスリールコンタクト専用のミニアプリケーターです。

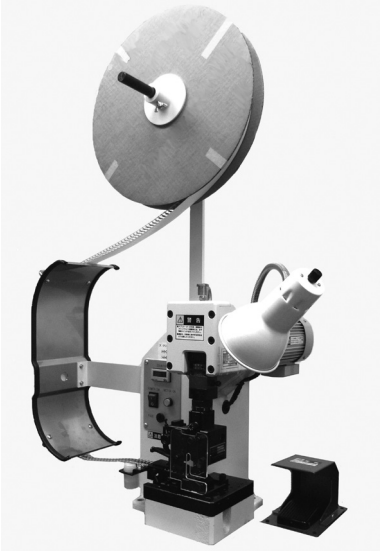

半自動圧着機 - プレスコンタクト用 16 20

プレスリール用の半自動圧着機です。
＊別途ご相談ください。

RTM205 20

やわらかい・細い電線を圧着したサイズ20コンタクトを、コネクタボディに挿入する際に使用します。

適用コンタクト　16 サイズ16コンタクト　12 サイズ12コンタクト
20 サイズ20コンタクト　8 サイズ8コンタクト

引抜工具

RX20-31J- 引抜工具 16 新製品

サイズ16コンタクト用引抜工具で、2アクション構造となっています。コンタクトホールへの挿入動作とコンタクトを押し出す動作が別になっているため、ひとつひとつの動作を確認しながら作業を行うことができ、コンタクト引抜作業によるコンタクト及びコネクタの破損のリスクが低い工具です。　キャップ付き。

RX20D44- 引抜工具 20

サイズ16コンタクト用引抜工具（RX20-31J）と同様の機能を持つ、サイズ20コンタクト用引抜工具です。

VGE1-0324A – 引抜工具 クワドラックスコンタクト用

適用コンタクト　16 サイズ16コンタクト　12 サイズ12コンタクト　20 サイズ20コンタクト　8 サイズ8コンタクト

引抜工具

5106.021.09.36 （サイズ8）

5106.021.09.24(サイズ12)

5106.021.09.36 （サイズ8） 8

5106.021.09.24 （サイズ12） 12

引抜工具 - パワーコンタクト用

ワンアクションでコンタクトを押し出す機能を持つ、
パワーコンタクト用引抜工具です。

適用コンタクト　16 サイズ16コンタクト　12 サイズ12コンタクト　20 サイズ20コンタクト　8 サイズ8コンタクト

工具対応表

切削コンタクト・パワーコンタクト

コンタクトサイズ		コンタクト型番		圧着工具						引抜工具
#	mm	ピン	ソケット	工具本体	ダイス	ストップブッシング	工具本体	ロケータ	セレクタNo.	
#20	1.0	RM24W3K	RC24W3K				MH860 (M22520/7-01)	86-301	5	RX20D44
		RM20W3K	RC20W3K						6	
		RM18W3K	RC18W3K						6	
#16	1.6	RM24M-9*	RC/RCS24M-9*	M20S-1J	S-9K S-10K注1	SL-40K		86-164G	5	RX20-31J
		RM20M-14*	RC/RCS20M-14*		S-10JK				6	
		RM20M-13*	RC/RCS20M-13*		S-10K					
		RM20M-12*	RC/RCS20M-12*							
		RM16M-23*	RC/RCS16M-23*		S-3D1K	SL-39K				
		RM14M-50*	RC/RCS14M-50*		S-3-14K		AF8 (M22520/1-01)	TP1142	7	
#12	2.4	8291 1459N*	8291 1458*		S-8291-2	SL-8291-12	M317	VGE10077A		5106.021.09.24
		8291 1461N*	8291 1460*							
		8291 1463N*	8291 1462*		S-8291-3					
		8291 1465N*	8291 1464*							
		8291 1467N*	8291 1466*		S-8291-4					
#8	3.6	8291 3601A	8291 3600A		S-8291-3	SL-8291-8		VGE10078A		5106.021.09.36
		8291 3603A	8291 3602A							
		8291 3605A	8291 3604A		S-8291-4					
		8291 3607A	8291 3606A		S-8291-5					
		8291 3609A	8291 3608A							

注１：被覆外径がφ1.4mm以下の電線についてはS-9Kをご使用ください。
記：めっきタイプ*については、112ページをご参照ください。

プレスコンタクト

コンタクトサイズ		コンタクト型番	手動圧着工具	半自動圧着工具	引抜工具
#	mm		ルーズピース用 M8ND（ダイス）	連続端子用 アプリケーター	
#16	1.6	SC/SM24M（L）-1_	N24RT11	T-SCSM1S24-01	RX20-31J
		SC/SM20M（L）-1_	N20RT29	T-SCSM1S20-01	
		SC/SM16M（L）-1_	N16RT24	T-SCSM1S16-02	
		SC/SM16M（L）-11_	N16RT26	T-SCSM1S16-01	
		SC/SM14M（L）-1_	N14RT13	T-SCSM1S14-02	
#20	1.0	SC/SM24W（L）-3_	（注2）	T-SCSM1S24-01	RX20D44
		SC/SM20W（L）-3_	（注2）	T-SCSM1S20-01	

注2：別途ご相談ください。
記：めっきタイプについては、114ページをご参照ください。

同軸コンタクト

116、117ページをご参照ください。

工具対応表　その他圧着工具の場合

切削・プレスコンタクト　サイズ16・20

コンタクトサイズ	コンタクト型番	工具ヘッド	圧着工具本体
サイズ20 φ 1mm	RM/RC 24W3 -	S20RCM	SHANDLES
	RM/RC 20W3 -		
	RM/RC 18W3 -		
	SM 24W3S - SC 24W3S -	S20SCM20	
	SM 24WL3S - SC 24WL3S -		
	SM/SC 20W3S - SM/SC 20WL3S -		
サイズ16 φ 1.6mm	RM/RC 28M1 -	S16RCM20	
	RM/RC/RCS 24M9 -		
	RM/RC/RCS 20M13 -		
	RM/RC/RCS 20M12 -		
	RM/RC/RCS 16M23 -	S16RCM16	
	RM/RC/RCS 14M50 -	S16RCM1450	
	RM/RC 14M30 -	S16RCM14	
	SM/SC 24M1 - SM/SC 24ML1 -	S16SCM20	
	SM/SC 20M1 - SM/SC 20ML1 -		
	SM/SC 16M1 - SM/SC 16ML1 -	S16SCML1	
	SM/SC 14M1 - SM/SC 14ML1 -		
	SM/SC 16M11 - SM/SC 16ML11 -	S16SCML11	

記：SHANDLESの耐久性は50,000回です。

記：めっきタイプについては、112、114ページをご参照ください。

工具対応表　その他圧着工具の場合

皮むき長

コンタクト型番		皮むき長 mm（L）
ピン	ソケット	
RM24M-9*	RC/RCS24M-9*	5.0±0.5
RM20M-14*	RC/RCS20M-14*	
RM20M-13*	RC/RCS20M-13*	
RM20M-12*	RC/RCS20M-12*	
RM16M-23*	RC/RCS16M-23*	7.0±0.5
RM14M-50*	RC/RCS14M-50*	7.0±0.5　注1
8291 1459N*	8291 1458*	7.0～8.0
8291 1461N*	8291 1460*	
8291 1463N*	8291 1462*	
8291 1465N*	8291 1464*	
8291 1467N*	8291 1466*	
8291 3601A	8291 3600A	6.5～7.5
8291 3603A	8291 3602A	
8291 3605A	8291 3604A	
8291 3607A	8291 3606A	
8291 3609A	8291 3608A	

その他コンタクトの皮むき長についてはお問い合わせください。

注１：被覆外径がφ3.4以上の電線の場合には皮むき長(L)は次のとおりになります。
ピンコンタクト　17.2
ソケットコンタクト　28.0
熱収縮チューブをご使用ください。

記：めっきタイプ*については、112、114ページをご参照ください。

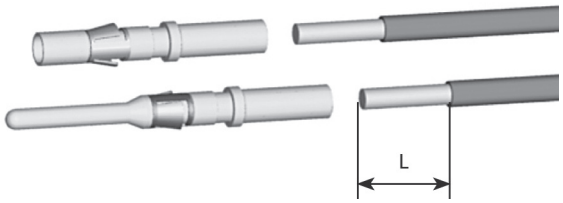

工具対応表　その他圧着工具の場合

皮むき長

コンタクト型番		皮むき長 mm（L）
ピン	ソケット	
RM24M-9*	RC/RCS24M-9*	5.0±0.5
RM20M-14*	RC/RCS20M-14*	
RM20M-13*	RC/RCS20M-13*	
RM20M-12*	RC/RCS20M-12*	
RM16M-23*	RC/RCS16M-23*	7.0±0.5
RM14M-50*	RC/RCS14M-50*	7.0±0.5　注1
8291 1459N*	8291 1458*	7.0～8.0
8291 1461N*	8291 1460*	
8291 1463N*	8291 1462*	
8291 1465N*	8291 1464*	
8291 1467N*	8291 1466*	
8291 3601A	8291 3600A	6.5～7.5
8291 3603A	8291 3602A	
8291 3605A	8291 3604A	
8291 3607A	8291 3606A	
8291 3609A	8291 3608A	

その他コンタクトの皮むき長についてはお問い合わせください。

注１：被覆外径がφ3.4以上の電線の場合には皮むき長(L)は次のとおりになります。
ピンコンタクト　17.2
ソケットコンタクト　28.0
熱収縮チューブをご使用ください。

記：めっきタイプ*については、112、114ページをご参照ください。

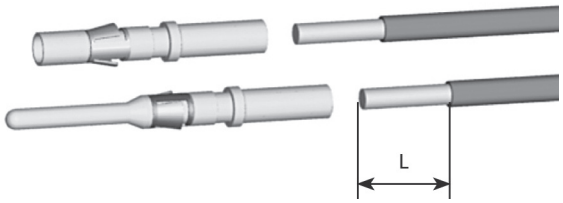

各種ハーネスおよび特殊用途製品

各種ハーネス

お客様のご要望に応じて、各種ハーネス製作承ります。
お気軽にご相談ください。

特殊用途製品

アウトガス対策用コンタクト

弊社までお問い合わせください。

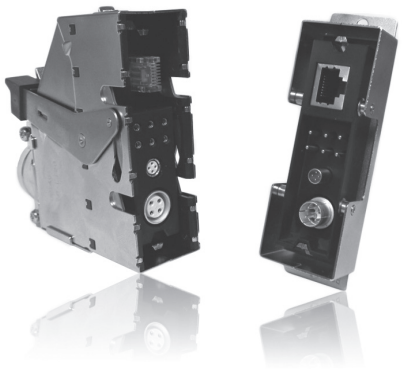

イーサネット・信号用複合コネクタ

インサートのカスタマイズデザインも対応可能です。
ご相談ください。

カスタムデザインコネクタ　および特殊用途コネクタ＆コンタクト

スリオジャパンの技術スペシャリストがお客様のご要望に応じて、最適なソリューションを提供いたします。
カタログ上にご希望のコネクタに見合ったものがない場合は、デザイン変更などご相談ください。

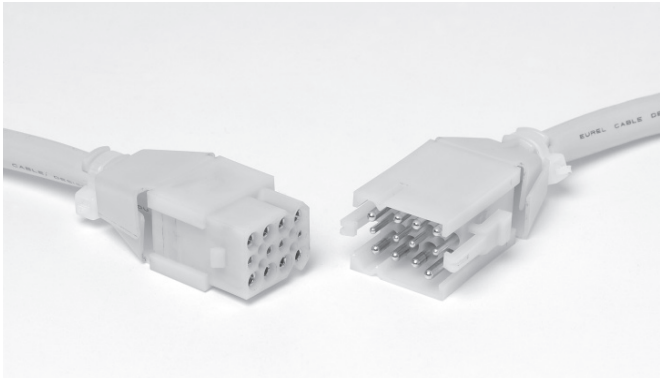

SMS12P24（シェルサイズ15）

- 8極パワーコンタクト＃12（2.4mm）、４極共通切削コンタクト#16コンタクト(1.6mm）を実装したコネクタ
- VDE0110規格取得
- 定格電流：26A（コンタクトサイズ12）

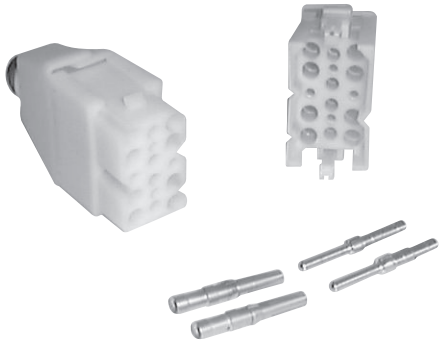

SMS12極、パワー用コネクタ（シェルサイズ12）

- 8極パワーコンタクト＃12（2.4mm）、４極共通切削コンタクト#16コンタクト(1.6mm）を実装したコネクタ
- VDE0110規格取得
- 定格電流：26A（コンタクトサイズ12）

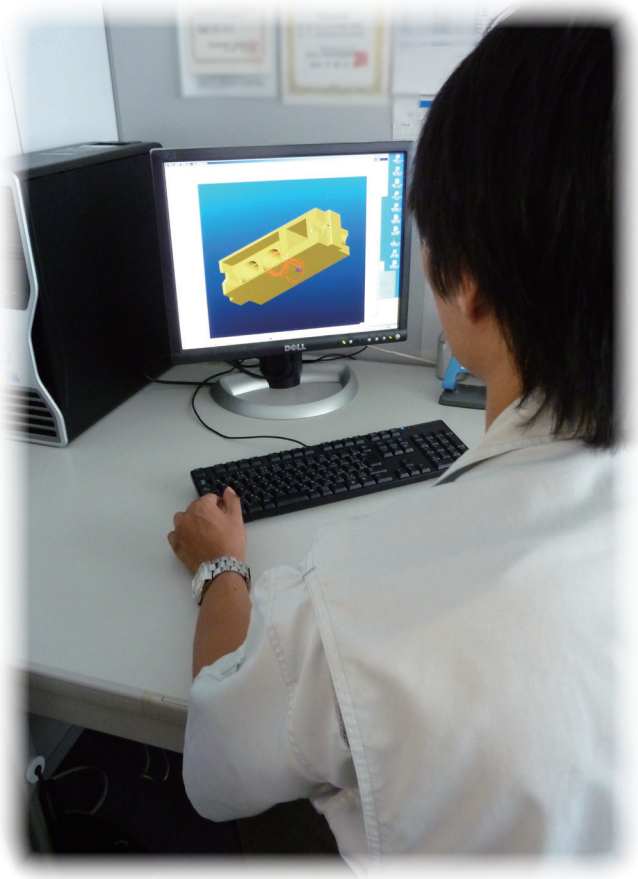

会社概要

商　　号	スリオジャパン株式会社 （英文名　SOURIAU JAPAN K.K.）
代　表　者	田中　哲也
本　　社	〒 210-0005　神奈川県川崎市川崎区東田町 8 番地パレール三井ビルディング 15F 電話番号 044-210-1147
大阪営業所	〒 532-0003　大阪市淀川区宮原 4 丁目 1 番 45 号　新大阪八千代ビル　10 階 電話番号 06-6398-5182
設　　立	2003 年 1 月 21 日
資　本　金	1 億円
事業内容	航空宇宙、原子力、防衛、鉄道他一般産業用コネクタ、並びに関連部品の開発、設計、製造、輸入販売
株　　主	SOURIAU 社（フランス）100%

グループ沿革

沿　　革	1963 年 5 月	住友電工、古河電工、バーンディコーポレーションの出資により、日本バーンディ株式会社設立
	1993 年 9 月	エフシーアイ傘下に参入
	1995 年 10 月	社名を日本エフシーアイに改称
	1996 年 12 月	日本スリオ電子株式会社を吸収合併
	1997 年 1 月	日本エフシーアイ社内において、特機営業課としてスリオ製品、丸形コネクタ、角形コネクタ等の販売を本格的に開始
	1998 年 8 月	組織変更により、特機営業課を特機営業部に変更 特機技術部として、国内における開発・設計を本格的に開始
	1998 月 10 月	エフシーアイ社がバーグ社の株式を買収
	1998 年 12 月	特機営業部および特機技術部を統合し、インターコネクション営業部とする
	1999 月 1 月	エフシーアイジャパン株式会社に社名変更
	2001 年 1 月	組織変更により、インターコネクション営業部をインターコネクション事業部に変更
	2003 年 1 月	エフシーアイジャパン (株) インターコネクション事業部が分社独立するため設立
	2003 年 5 月	エフシーアイジャパン (株) より 完全に独立
	2011 年 7 月	スリオ社がエスターライングループに参入

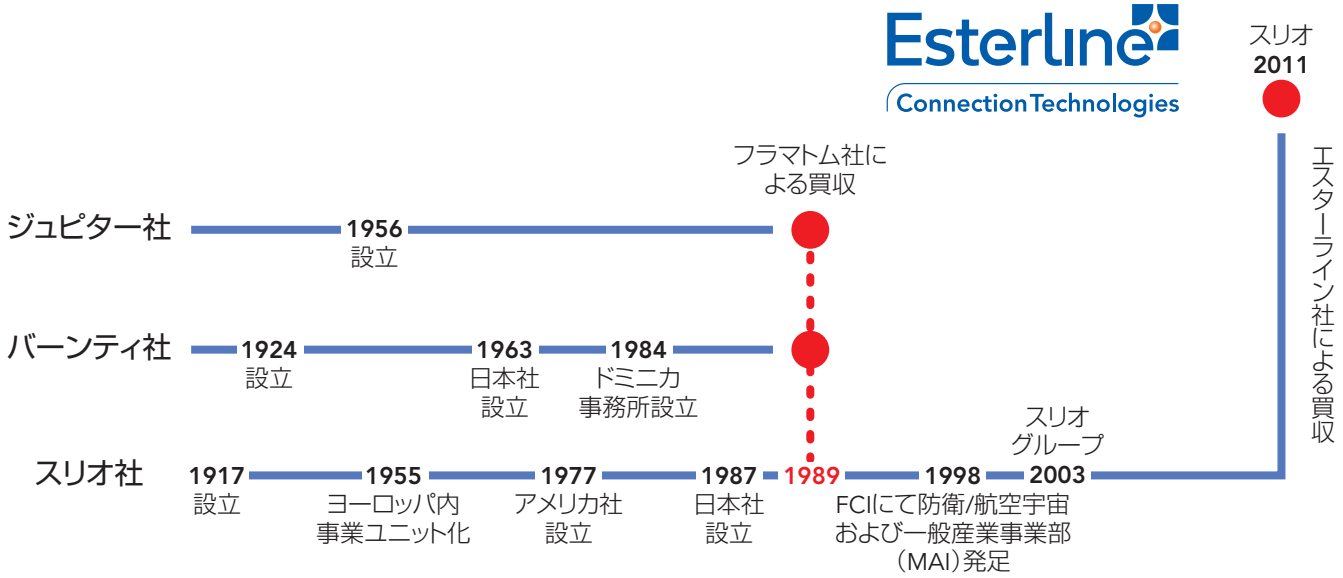

関連対応規格

シリーズ名	規格/テスト対応						
	燃焼性試験				振動試験	BACC	MIL
	NFF61030	EN45545-2 2013年4月版	NFPA130	車両材料燃焼試験			
G			ASTM E 162/662 BSS 7239		JIS-C-60068-2-6 正弦波振動試験方法		
UTG					JIS-C-60068-2-6 正弦波振動試験方法		
UTO	NFF16-101/102 I2/F3クラス	HL2/R22 HL2/R23			JIS-C-60068-2-6 正弦波振動試験方法		
UTOW	NFF16-101/102 I2/F3クラス				JIS-C-60068-2-6 正弦波振動試験方法		
UTS	NFF16-101/102 I2/F3クラス	HL2/R22 HL2/R23			JIS-C-60068-2-6 正弦波振動試験方法		
VGE1		HL3/R22 HL3/R23	ASTM E 162/662 BSS 7239	難燃	JIS E 4031：2012 区分1等級B （鉄道車両用品－振動及び衝撃試験方法）		
VGE1 ELIO		HL3/R22 HL3/R23		難燃	JIS E 4031：2012 区分1等級B （鉄道車両用品－振動及び衝撃試験方法）		
8D				極難燃 （コンポジットタイプ）		BACC63CT/ CU; BACC63D8/ DC	MIL-C-38999 SERIES Ⅲ
8D POWER							
8STA							
TP							
M							
MSM					JIS-C-60068-2-6 正弦波振動試験方法		
SMS IP	NFF16-101/102 I3/F2クラス	HL2/R22 HL3/R23					
SMS UL94V-0 難燃性タイプ （白色）（-GE x x 以外）	NFF16-101/102 I2/F3クラス I3/F2クラス	HL3/R22 HL3/R23	ASTM E 162/662		JIS E 4031：2012 区分1等級B （鉄道車両用品－振動及び衝撃試験方法）		
SMS UL94V-0 難燃性タイプ （-GExx）		HL2/R22 HL2/R23			JIS E 4031：2012 区分1等級B （鉄道車両用品－振動及び衝撃試験方法）		
MSG					JIS E 4031：2012 区分1等級B （鉄道車両用品－振動及び衝撃試験方法）		
MB					JIS-C-60068-2-6 正弦波振動試験方法		
SQ					JIS E 4031：2012 区分1等級B （鉄道車両用品－振動及び衝撃試験方法）		
DRW					JIS-C-60068-2-6 正弦波振動試験方法		
ND					JIS E 4031：2012 区分1等級B （鉄道車両用品－振動及び衝撃試験方法） JIS E 3014（2種）：正弦波振動 JIS E 3015（2種）：衝撃振動		
MJ							
MSG 3U		HL3/R22 HL3/R23	ASTM E 162/662 BSS 7239	難燃	JIS E 4031：2012 区分1等級B （鉄道車両用品－振動及び衝撃試験方法） JIS E 3014（2種）：正弦波振動 JIS E 3015（2種）：衝撃振動		

※ 規格・テスト内容の詳細については、別途お問い合わせください。

Reliable People, Reliable Solutions

スリオジャパン株式会社

本社
〒210-0005 神奈川県川崎市川崎区東田町8番地
パレール三井ビルディング15F
TEL:044-210-1147　FAX:044-210-1148

大阪営業所
〒532-0003 大阪府大阪市淀川区宮原4-1-45
新大阪八千代ビルディング10F
TEL:06-6398-5182　FAX:06-6393-4390

www.souriau.co.jp
service_jpn-ITD@eaton.com

SOURIAU
Connection Technologies

CAINDUSTRIALJP01 © Copyright SOURIAU Aug 2016 - SOURIAU is a registered trademark
All information in this document presents only general particulars and shall not form part of any contract. All rights reserved to SOURIAU for changes without prior notification or public announcement. Any duplication is prohibited, unless approved in writing.